(19)国家知识产权局

(12)实用新型专利

(10)授权公告号 CN 222751703 U
(45)授权公告日 2025.04.15

(21)申请号 202421506387.3

(22)申请日 2024.06.28

(73)专利权人 浙江亿奇木业有限公司
地址 323799 浙江省丽水市龙泉市剑池街道环城南路89号

(72)发明人 王志伟 王奕亮 王奕笑

(74)专利代理机构 北京博海嘉知识产权代理事务所(普通合伙) 16007
专利代理师 高军杰

(51)Int.Cl.
A47C 3/029(2006.01)
A47C 7/38(2006.01)
A47C 7/40(2006.01)
A47C 7/74(2006.01)

权利要求书1页 说明书3页 附图3页

(54)实用新型名称

一种多功能舒适摇椅

(57)摘要

本实用新型提供一种多功能舒适摇椅,包括:座椅,本实用新型记载了一种多功能舒适摇椅,其记载了首先将装置放置于合适位置,然后坐在座椅上同时靠在靠背上,通过两个弧形板可使得整体装置进行摇晃,使用过程中,通过按压加压囊可将外部空气经过连接管从进气管输送至固定框的内部,进一步可实现调节固定框内部的压强,通过活塞和连接板的联动,最终达到调节枕头支撑高度调节,从而适用于需要不同高度的人群需求,日常使用过程中,通过加热丝利用电流通过电阻材料产生热效应,从而将电能转化为热能,最终通过导热棒将热量向外散发,使得整个靠垫对使用者腰部进行加热支撑,加速腰部的血液循环,提高舒适性的同时也提高了功能性。

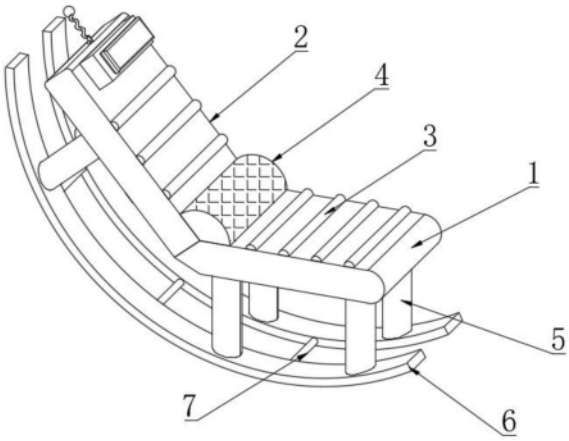

CN 222751703 U

1.一种多功能舒适摇椅,其特征在于,包括:

座椅(1),所述座椅(1)的顶部固定连接有靠背(2),所述靠背(2)和座椅(1)的底部均固定连接有支撑杆(5),所述支撑杆(5)的底部固定连接有弧形板(6),所述座椅(1)和靠背(2)的连接处共同固定连接有靠垫(4),所述靠垫(4)的顶部均匀开设有棱槽,所述靠垫(4)的内部均匀固定连接有导热棒(16),所述导热棒(16)的内部固定连接有加热丝(17);

舒适组件,所述舒适组件包括固定框(8),所述固定框(8)固定连接于靠背(2)的内部,所述舒适组件还包括活塞(9),所述活塞(9)滑动连接于固定框(8)的内部,所述活塞(9)的外部固定连接有连接板(10),所述连接板(10)的外部固定连接有枕头(11),所述枕头(11)延伸至固定框(8)的外部,所述固定框(8)的外部固定连接有进气管(12),所述进气管(12)的外部固定连接有泄压阀(15),所述进气管(12)的端部固定连接有连接管(13),所述连接管(13)的端部固定连接有加压囊(14)。

2.根据权利要求1所述的一种多功能舒适摇椅,其特征在于:所述座椅(1)和靠背(2)的顶部均均匀固定连接有泡沫条(3)。

3.根据权利要求1所述的一种多功能舒适摇椅,其特征在于:两个所述弧形板(6)的外部共同均匀固定连接有加强杆(7)。

一种多功能舒适摇椅

技术领域

[0001] 本实用新型属于摇椅技术领域,尤其涉及一种多功能舒适摇椅。

背景技术

[0002] 摇椅作为一种休闲椅,在日常生活中使用十分普遍,它成为了人们茶余饭后的一种生活享受,放松心情,目前使用的很多摇椅靠下端的弧形支撑杆来实现摇椅的摇动,摇椅的整个骨架通过各种连杆连接在一起构成。

[0003] 现有授权公号为CN202335611U,公开了一种能够摇动且能调节椅背与椅面之间的角度的摇椅,包括括一个摇椅底座,以及连接在摇椅底座上的摇椅本体,其特征在于:所述的摇椅底座的两侧设置对称设置有摇臂,对称设置的摇臂之间连接有同步梁,所述的摇臂的下端与摇椅本体的下横梁连接。本实用新型提供一种对摇椅摇晃的角度进行限定,并能够调整椅背和椅面之间的角度,提高了摇椅的舒适。但是,上述一种能够摇动且能调节椅背与椅面之间的角度的摇椅,结构较为简单,不具有枕头的调节结构,不能满足不同人的需求,同时对于病患人员使用时,躺着会降低血液循环,不利于康复,整体的功能性差,因此,有必要提供一种多功能舒适摇椅解决上述问题。

实用新型内容

[0004] 本实用新型的技术内容是提供一种多功能舒适摇椅。

[0005] 为解决上述问题,本实用新型提供一种多功能舒适摇椅,包括:座椅,所述座椅的顶部固定连接有靠背,所述靠背和座椅的底部均固定连接有支撑杆,所述支撑杆的底部固定连接有弧形板;舒适组件,所述舒适组件包括固定框,所述固定框固定连接于靠背的内部,首先将装置放置于合适位置,然后坐在座椅上同时靠在靠背上,通过两个弧形板可使得整体装置进行摇晃,使用过程中,通过按压加压囊可将外部空气经过连接管从进气管输送至固定框的内部,进一步可实现调节固定框内部的压强,通过活塞和连接板的联动,最终达到调节枕头支撑高度调节,从而适用于需要不同高度的人群需求,日常使用过程中,通过加热丝利用电流通过电阻材料产生热效应,从而将电能转化为热能,最终通过导热棒将热量向外散发,使得整个靠垫对使用者腰部进行加热支撑,加速腰部的血液循环,提高舒适性的同时也提高了功能性。

[0006] 作为本实用新型的进一步解决方案,所述舒适组件还包括活塞,所述活塞滑动连接于固定框的内部,所述活塞的外部固定连接有连接板,所述连接板的外部固定连接有枕头,所述枕头延伸至固定框的外部,所述枕头可同步活塞在固定框的内部滑动,从而实现对枕头支撑高度的调节。

[0007] 作为本实用新型的进一步解决方案,所述固定框的外部固定连接有进气管,所述进气管的外部固定连接有泄压阀,所述进气管可将外部空气输送至固定框的内部,使得固定框内部气压升高并反向挤压活塞,最终达到枕头调高的目的,同理通过泄压阀可对固定框内部的气体向外排放,从而调低枕头的效果。

[0008] 作为本实用新型的进一步解决方案,所述进气管的端部固定连接有连接管,所述连接管的端部固定连接有加压囊,所述加压囊可通过反复按压,将外部空气经过连接管,从进气管输送至固定框的内部,实现对固定框内部压强的高低调节,最终实现调节枕头的高度调节。

[0009] 作为本实用新型的进一步解决方案,所述座椅和靠背的顶部均均匀固定连接有泡沫条,所述泡沫条可提高摩擦力,提高稳定性,同时座椅的外部设置有可拆卸的护栏。

[0010] 作为本实用新型的进一步解决方案,两个所述弧形板的外部共同均匀固定连接有加强杆,所述加强杆可提高整体装置的稳定性。

[0011] 作为本实用新型的进一步解决方案,所述座椅和靠背的连接处共同固定连接有靠垫,所述靠垫的顶部均匀开设有棱槽,所述靠垫可对使用者腰部进行支撑,提高舒适性。

[0012] 作为本实用新型的进一步解决方案,所述靠垫的内部均匀固定连接有导热棒,所述导热棒的内部固定连接有加热丝,所述加热丝利用电流通过电阻材料产生热效应,从而将电能转化为热能。

[0013] 综上所述,本实用新型包括以下至少有益技术效果:

[0014] 一是、本实用新型记载了首先将装置放置于合适位置,然后坐在座椅上同时靠在靠背上,通过两个弧形板可使得整体装置进行摇晃,使用过程中,通过按压加压囊可将外部空气经过连接管从进气管输送至固定框的内部,进一步可实现调节固定框内部的压强,通过活塞和连接板的联动,最终达到调节枕头支撑高度调节,从而适用于需要不同高度的人群需求。

[0015] 二是、本实用新型记载了一种多功能舒适摇椅,其记载了日常使用过程中,通过加热丝利用电流通过电阻材料产生热效应,从而将电能转化为热能,最终通过导热棒将热量向外散发,使得整个靠垫对使用者腰部进行加热支撑,加速腰部的血液循环,提高舒适性的同时也提高了功能性。

附图说明

[0016] 为了便于本领域技术人员理解,下面结合附图对本实用新型作进一步的说明。

[0017] 图1为本实用新型一种多功能舒适摇椅的外部结构示意图;

[0018] 图2为本实用新型一种多功能舒适摇椅的内部截面结构示意图;

[0019] 图3为本实用新型一种多功能舒适摇椅的固定框内部结构示意图;

[0020] 图4为本实用新型一种多功能舒适摇椅的靠垫和导热棒内部结构示意图。

[0021] 附图标记:1、座椅;2、靠背;3、泡沫条;4、靠垫;5、支撑杆;6、弧形板;7、加强杆;8、固定框;9、活塞;10、连接板;11、枕头;12、进气管;13、连接管;14、加压囊;15、泄压阀;16、导热棒;17、加热丝。

具体实施方式

[0022] 请结合参阅图1、图2、图3、图4。一种多功能舒适摇椅,包括:座椅1,座椅1的顶部固定连接有靠背2,靠背2和座椅1的底部均固定连接有支撑杆5,支撑杆5的底部固定连接有弧形板6;舒适组件,舒适组件包括固定框8,固定框8固定连接于靠背2的内部,首先将装置放置于合适位置,然后坐在座椅1上同时靠在靠背2上,通过两个弧形板6可使得整体装置进行

摇晃,使用过程中,通过按压加压囊14可将外部空气经过连接管13从进气管12输送至固定框8的内部,进一步可实现调节固定框8内部的压强,通过活塞9和连接板10的联动,最终达到调节枕头11支撑高度调节,从而适用于需要不同高度的人群需求,日常使用过程中,通过加热丝17利用电流通过电阻材料产生热效应,从而将电能转化为热能,最终通过导热棒16将热量向外散发,使得整个靠垫4对使用者腰部进行加热支撑,加速腰部的血液循环,提高舒适性的同时也提高了功能性。

[0023] 舒适组件还包括活塞9,活塞9滑动连接于固定框8的内部,活塞9的外部固定连接有连接板10,连接板10的外部固定连接有枕头11,枕头11延伸至固定框8的外部,枕头11可同步活塞9在固定框8的内部滑动,从而实现对枕头11支撑高度的调节;

[0024] 固定框8的外部固定连接有进气管12,进气管12的外部固定连接有泄压阀15,进气管12可将外部空气输送至固定框8的内部,使得固定框8内部气压升高并反向挤压活塞9,最终达到枕头11调高的目的,同理通过泄压阀15可对固定框8内部的气体向外排放,从而调低枕头11的效果;

[0025] 进气管12的端部固定连接有连接管13,连接管13的端部固定连接有加压囊14,加压囊14可通过反复按压,将外部空气经过连接管13,从进气管12输送至固定框8的内部,实现对固定框8内部压强的高低调节,最终实现调节枕头11的高度调节;

[0026] 座椅1和靠背2的顶部均均匀固定连接有泡沫条3,泡沫条3可提高摩擦力,提高稳定性,同时座椅1的外部设置有可拆卸的护栏;

[0027] 两个弧形板6的外部共同均匀固定连接有加强杆7,加强杆7可提高整体装置的稳定性;

[0028] 需要说明的是,本实用新型首先将装置放置于合适位置,然后坐在座椅1上同时靠在靠背2上,通过两个弧形板6可使得整体装置进行摇晃,使用过程中,通过按压加压囊14可将外部空气经过连接管13从进气管12输送至固定框8的内部,进一步可实现调节固定框8内部的压强,通过活塞9和连接板10的联动,最终达到调节枕头11支撑高度调节,从而适用于需要不同高度的人群需求。

[0029] 请结合参阅图1、图2、图3、图4。一种多功能舒适摇椅,座椅1和靠背2的连接处共同固定连接有靠垫4,靠垫4的顶部均匀开设有棱槽,靠垫4可对使用者腰部进行支撑,提高舒适性;

[0030] 靠垫4的内部均匀固定连接有导热棒16,导热棒16的内部固定连接有加热丝17,加热丝17利用电流通过电阻材料产生热效应,从而将电能转化为热能;

[0031] 需要说明的是,本实用新型,日常使用过程中,通过加热丝17利用电流通过电阻材料产生热效应,从而将电能转化为热能,最终通过导热棒16将热量向外散发,使得整个靠垫4对使用者腰部进行加热支撑,加速腰部的血液循环,提高舒适性的同时也提高了功能性。

[0032] 尽管已经表示出和描述了本实用新型的实施例,对于本领域的普通技术人员而言,可以理解在不脱离本实用新型的原理和精神的情况下可以对这些实施例进行多种变化、修改、替换和变型或直接或间接运用,在其它相关的技术领域,本实用新型的范围由所附权利要求及其等同物限定,均同理包括在本实用新型的专利保护范围内。

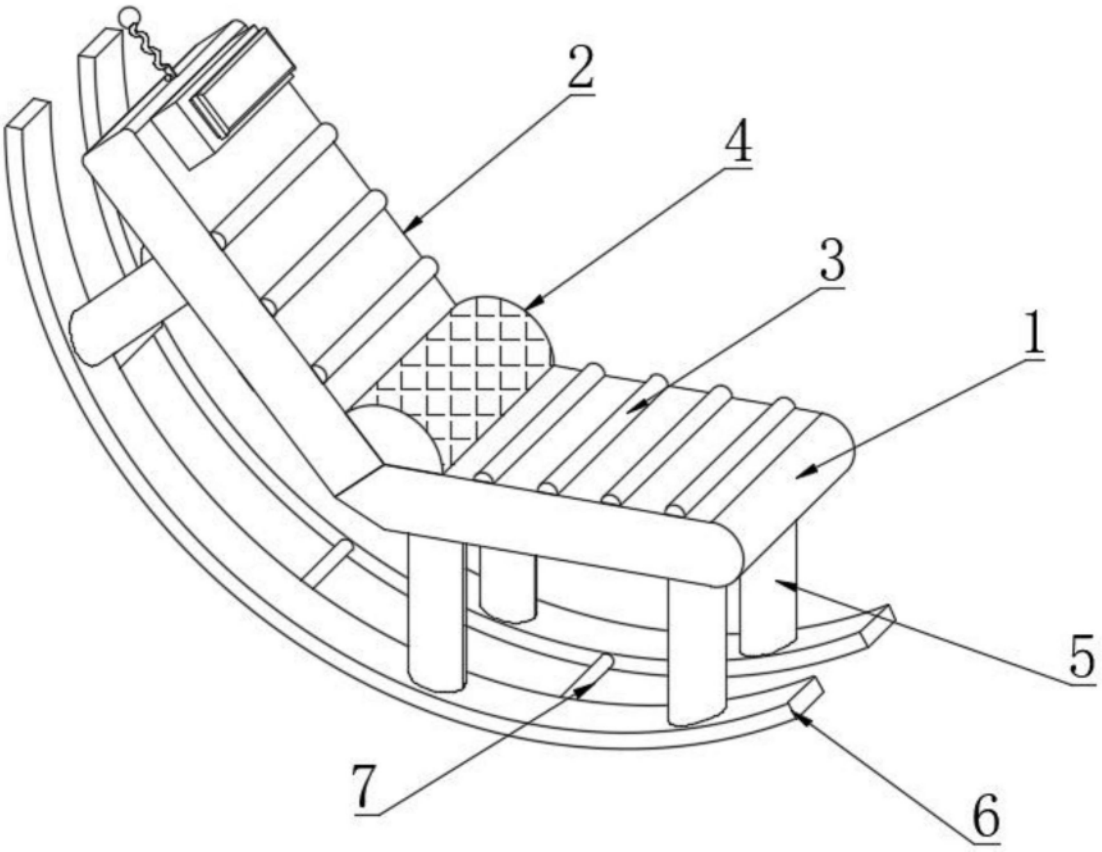

图1

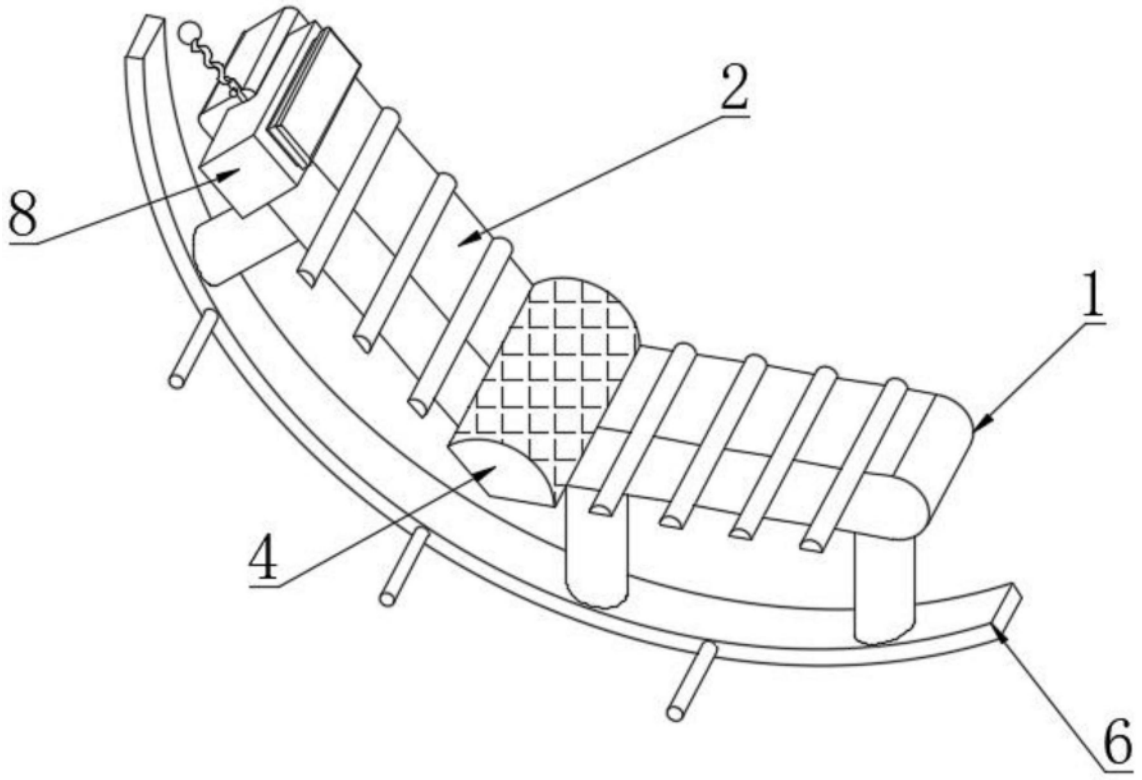

图2

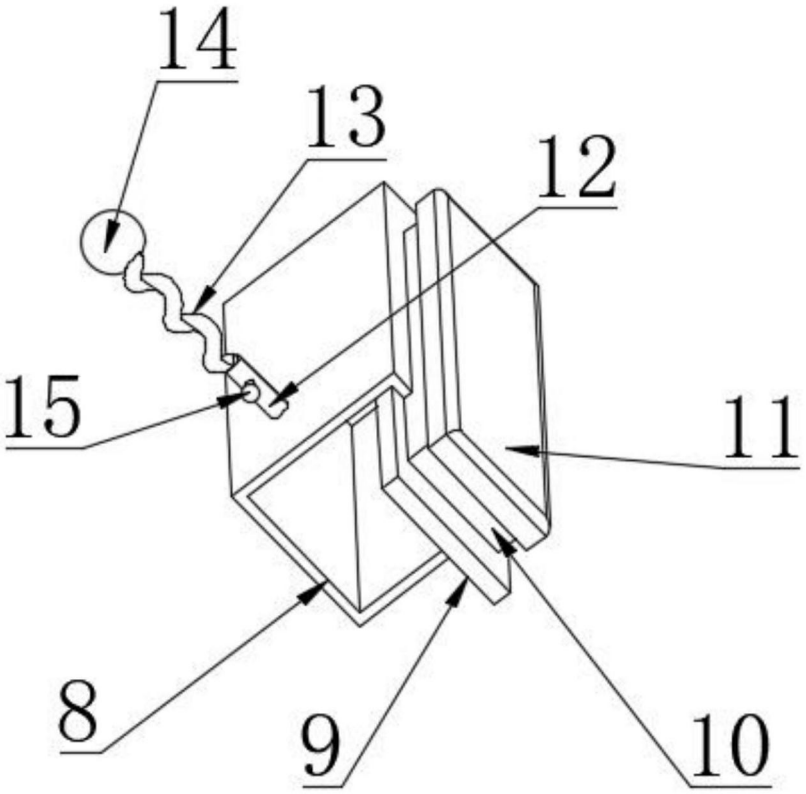

图3

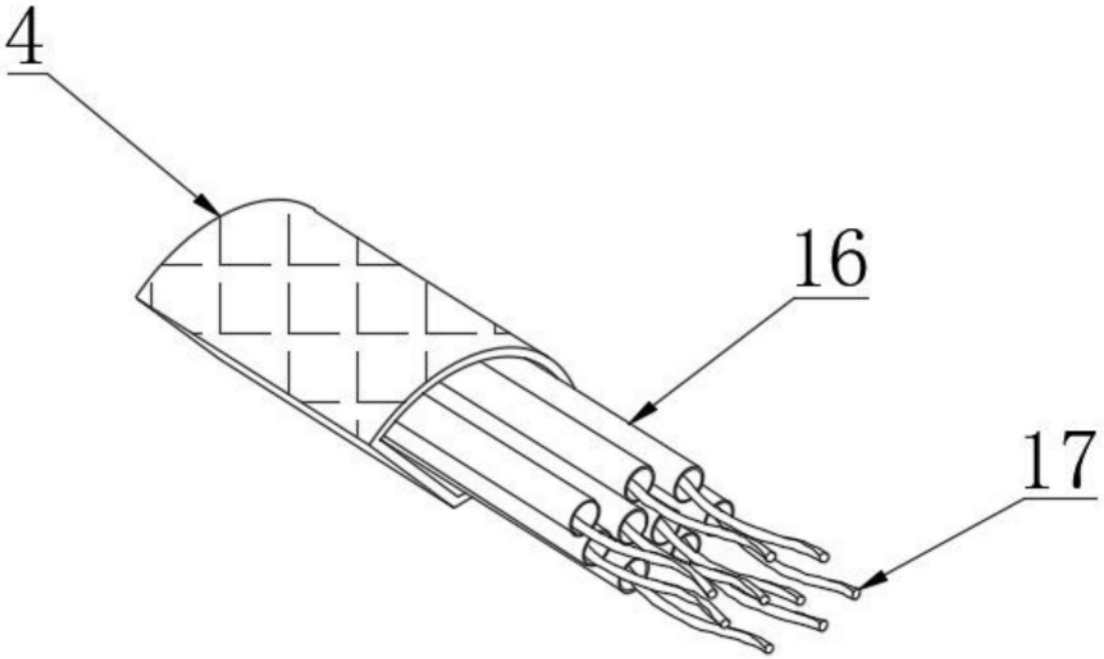

图4