(19)中华人民共和国国家知识产权局

(12)实用新型专利

(10)授权公告号 CN 201785861 U
(45)授权公告日 2011.04.06

(21)申请号 201020293817.X

(22)申请日 2010.08.17

(73)专利权人 曹太芬
地址 266700 山东省平度市崔召镇崔召路 99 号

(72)发明人 曹太芬

(51)Int.Cl.
E03F 5/042(2006.01)

权利要求书 1 页 说明书 2 页 附图 1 页

(54)实用新型名称

一种新型地漏箅子

(57)摘要

一种新型地漏箅子，它涉及一种地漏箅子。它包含地漏箅子本体、翻盖，翻盖设置在地漏箅子本体底部；通过将翻盖设置在地漏箅子本体底部，能够使人们洗衣服时不用再揭盖子，洗衣机的排水管直接插入中心孔，拔出后可以自动翻起来；且冲下水道时不再会因孔小而溢出，也不会顶开中心盖，发出异味，排水快，只要水面离地面两公分，中心盖会自动打开将水排出，不会出现水淹房的麻烦了。

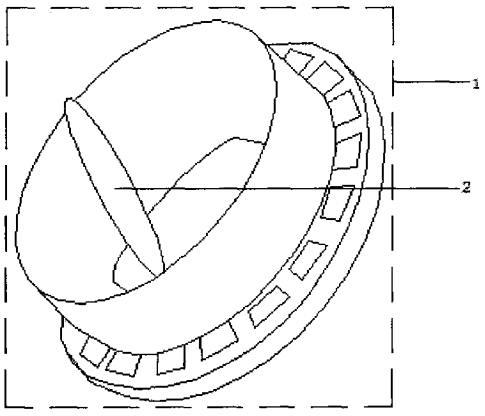

CN 201785861 U

1. 一种新型地漏箅子，它包含地漏箅子本体（1）、翻盖（2），其特征在于翻盖（2）设置在地漏箅子本体（1）底部。

一种新型地漏箅子

技术领域：

[0001] 本实用新型涉及一种新型地漏箅子。

背景技术：

[0002] 地漏箅子具有防臭、防返水、防蚊虫、排水快等特点，但是现在的地漏要么没有中心孔，要么有中心孔但有时也起不到作用。例如：没有孔的，有时洗衣服时要把整个的箅子盖都拿掉，容易散发异味，滚落异物堵塞管道；有中心孔的虽然不用拿开，但它有个不足之处，就是冲下水道时经常容易被谁顶开，这样就容易发出异味。还有就是以上两种在水量大时排水不好，经常会造成大量的水外溢，从而导致整个房间被水淹的局面。更主要的一点是，地漏主要是用来排水，但家庭用水很多时候是有很多杂物的，例如洗澡时的毛发，拖地拖把上带的纤维物等这些都可以把地漏箅子给堵塞，导致脏水不能顺利排除，再有就是，有的家庭经常因水管破裂，大量的积水不能顺利排出从而导致不良后果。

实用新型内容：

[0003] 本实用新型的目的是提供一种新型地漏箅子，它能够在人们洗衣服时不用再揭盖子，洗衣机的排水管直接插入中心孔，拔出后可以自动翻起来；且冲下水道时不再会因孔小而溢出，也不会顶开中心盖，发出异味，排水快，只要水面离地面两公分，中心盖会自动打开将水排出，不会出现水淹房的麻烦了。

[0004] 为了解决背景技术所存在的问题，本实用新型是采用以下技术方案：它包含地漏箅子本体 1、翻盖 2，翻盖 2 设置在地漏箅子本体 1 底部。

[0005] 本实用新型具有以下有益效果：通过将翻盖 2 设置在地漏箅子本体 1 底部，能够使人们洗衣服时不用再揭盖子，洗衣机的排水管直接插入中心孔，拔出后可以自动翻起来；且冲下水道时不再会因孔小而溢出，也不会顶开中心盖，发出异味，排水快，只要水面离地面两公分，中心盖会自动打开将水排出，不会出现水淹房的麻烦了。

附图说明：

[0006] 图 1 是本实用新型的结构示意图；

[0007] 图 2 是图 1 的主视图；

[0008] 图 3 是图 1 的背视图。

具体实施方式：

[0009] 参看图 1-3，本具体实施方式采用以下技术方案：它包含地漏箅子本体 1、翻盖 2，翻盖 2 设置在地漏箅子本体 1 底部。

[0010] 本具体实施方式通过将翻盖 2 设置在地漏箅子本体 1 底部，能够使人们洗衣服时不用再揭盖子，洗衣机的排水管直接插入中心孔，拔出后可以自动翻起来；且冲下水道时不再会因孔小而溢出，也不会顶开中心盖，发出异味，排水快，只要水面离地面两公分，中心盖

会自动打开将水排出，不会出现水淹房的麻烦了。

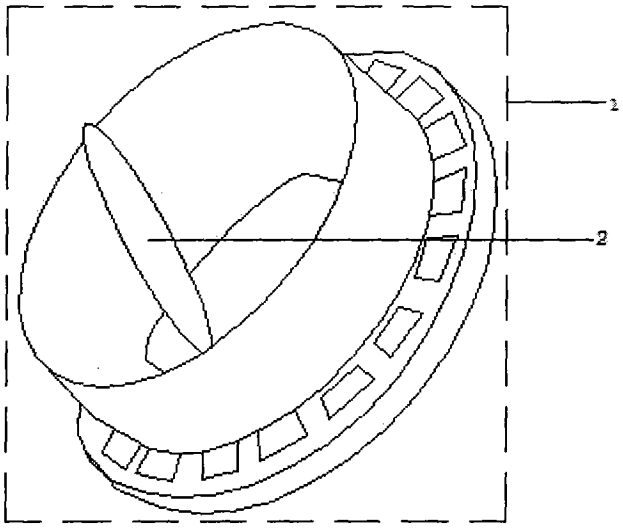

图 1

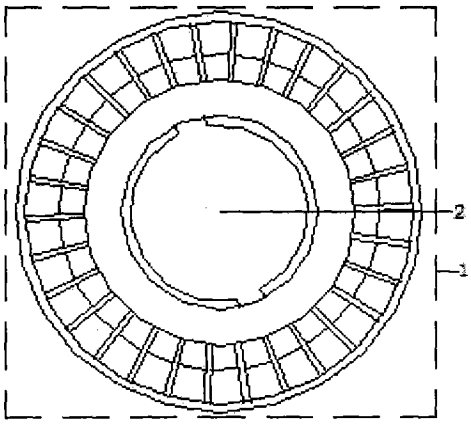

图 2

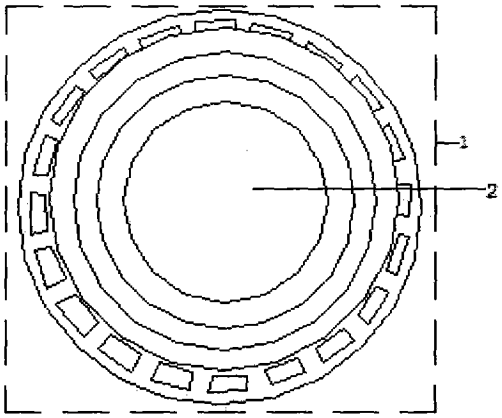

图 3