(19)中华人民共和国国家知识产权局

(12)发明专利申请

(10)申请公布号 CN 106288709 A
(43)申请公布日 2017.01.04

(21)申请号 201610646738.4

(22)申请日 2016.08.09

(71)申请人 浙江雅昌染织有限公司
地址 314423 浙江省嘉兴市海宁市农业对外综合开发区启潮路

(72)发明人 王杰

(74)专利代理机构 嘉兴海创专利代理事务所（普通合伙）33251
代理人 郑文涛

(51)Int.Cl.
F26B 13/18(2006.01)
F26B 21/00(2006.01)
F26B 25/20(2006.01)

权利要求书1页 说明书2页 附图2页

(54)发明名称

一种新型面料烘干装置

(57)摘要

本发明提供一种新型面料烘干装置，包括机体上方分别设有一第一加热辊轴、第二加热辊轴，出布轮设置在所述机体的上方，所述机体底部设有一储水箱，位于加热蒸汽装置正下方的输气管末端伸入连接套内固接在筒体上，位于所述加热蒸汽装置侧面的所述输气管连接高压喷头，两段所述输气管上分别设有一阀门，本发明结构简单，在经两加热辊轴的烘干后，运动同时进行布料的高温蒸汽单层烘干，提高了烘干速度，在滚筒内部筒体上出气孔流出的高温气体及滚筒正上方上喷气嘴的联合作用下，伴随着滚筒的转动，位于转筒的布料可快速蒸发掉多余的水分，并将布料滴下的水回收利用，布料可以快速烘干，烘干效果高，使用方便省力。

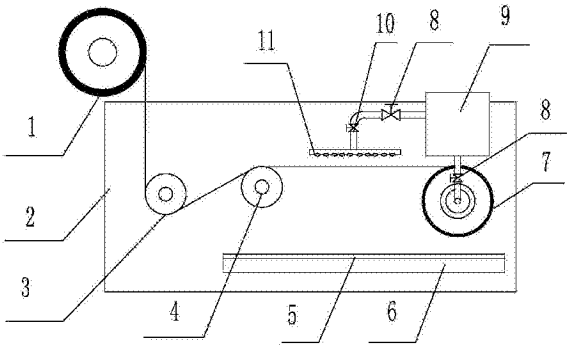

CN 106288709 A

1.一种新型面料烘干装置，其特征在于，该新型面料烘干装置包括出布轮(1)、机体(2)、第一加热辊轴(3)、第二加热辊轴(4)、过滤网(5)、储水箱(6)、滚筒(7)、阀门(8)、加热蒸汽装置(9)、节流阀(10)、高压喷头(11)、输气管(12)、大齿轮(13)、小齿轮(14)、电机(15)、筒体(16)、连接套(17)、上喷气嘴(18)和通气孔(19)；所述机体(2)上方分别设有一所述第一加热辊轴(3)、第二加热辊轴(4)，所述出布轮(1)设置在所述机体(2)的上方，所述机体(2)底部设有一所述储水箱(6)，位于所述加热蒸汽装置(9)正下方的所述输气管(12)末端伸入所述连接套(17)内固接在所述筒体(16)上，位于所述加热蒸汽装置(9)侧面的所述输气管(12)连接所述高压喷头(11)，两段所述输气管(12)上分别设有一所述阀门(8)，所述加热蒸汽装置(9)左侧的所述输气管(12)上设有一所述节流阀(10)，所述连接套(17)连接所述机体(2)和所述滚筒(7)。

2.如权利要求1所述的新型面料烘干装置，其特征在于，所述第二加热辊轴(4)与所述滚筒(7)之间的布料正方设有一所述高压喷头(11)。

3.如权利要求1所述的新型面料烘干装置，其特征在于，固接于所述连接套(17)上的所述大齿轮(13)与所述小齿轮(14)啮合。

4.如权利要求1所述的新型面料烘干装置，其特征在于，布料依次通过所述第一加热辊轴(3)、第二加热辊轴(4)缠绕至所述滚筒(7)外圆面上。

5.如权利要求1所述的新型面料烘干装置，其特征在于，与所述输气管(12)连接的所述筒体(16)上均布有若干所述通气孔(19)。

6.如权利要求1所述的新型面料烘干装置，其特征在于，位于所述第二加热辊轴(4)下方的所述储水箱(6)上方设有一所述过滤网(5)。

7.如权利要求1所述的新型面料烘干装置，其特征在于，位于所述滚筒(7)正上方的所述加热蒸汽装置(9)底部设有一所述上喷气嘴(18)。

一种新型面料烘干装置

技术领域

[0001] 本发明属于布料烘干装置技术领域，尤其涉及一种新型面料烘干装置。

背景技术

[0002] 染色机用于羊毛衫、晴纶和棉毛衫等成衣的染色、漂白、煮炼和水洗等工艺，也可以用于手套、袜子、毛巾等成品的漂染处理，是一种适应范围广泛的成品之理想的漂染。随着国民经济的快速发展，我国的印染业也进入了高速发展期，设备和技术水平明显提升，生产工艺和设备不断更新。一般在水洗脱水之后，染色布匹中的水分需要快速蒸发。现在普遍使用的烘干装置烘干效果差耗时长、效率低下，耗费工时，不能满足使用的需要。

[0003] 因此，发明一种新型面料烘干装置显得非常必要。

发明内容

[0004] 针对现有技术的面料烘干装置烘干效果差，效率低下，耗费工时的问题，提供了一种新型面料烘干装置。

[0005] 一种新型面料烘干装置，包括出布轮、机体、第一加热辊轴、第二加热辊轴、过滤网、储水箱、滚筒、阀门、加热蒸汽装置、节流阀、高压喷头、输气管、大齿轮、小齿轮、电机、筒体、连接套、上喷气嘴和通气孔；所述机体上方分别设有一所述第一加热辊轴、第二加热辊轴，所述出布轮设置在所述机体的上方，所述机体底部设有一所述储水箱，位于所述加热蒸汽装置正下方的所述输气管末端伸入所述连接套内固接在所述筒体上，位于所述加热蒸汽装置侧面的所述输气管连接所述高压喷头，两段所述输气管上分别设有一所述阀门，所述加热蒸汽装置左侧的所述输气管上设有一所述节流阀，所述连接套连接所述机体和所述滚筒。

[0006] 优选地，所述第二加热辊轴与所述滚筒之间的布料正方设有一所述高压喷头。

[0007] 优选地，固接于所述连接套上的所述大齿轮与所述小齿轮啮合。

[0008] 优选地，布料依次通过所述第一加热辊轴、第二加热辊轴缠绕至所述滚筒外圆面上。

[0009] 优选地，与所述输气管连接的所述筒体上均布有若干所述通气孔。

[0010] 优选地，位于所述第二加热辊轴下方的所述储水箱上方设有一所述过滤网。

[0011] 优选地，位于所述滚筒正上方的所述加热蒸汽装置底部设有一所述上喷气嘴。

[0012] 与现有技术相比，本发明具有如下有益效果：本发明结构简单，设计合理，在经两加热辊轴的烘干后，布料缠绕在滚筒上，在滚筒内部筒体上出气孔流出的高温气体及滚筒正上方上喷气嘴的联合作用下，伴随着滚筒的转动，位于转筒的布料可以快速蒸发掉多余的水分，并将布料滴下的水回收利用，在加热辊轴及滚筒内部及正上方高温气体作用下，布料可以快速烘干，烘干效果高，使用方便省力。

附图说明

[0013] 图1是本发明正视结构示意图。

[0014] 图2是本发明右视结构示意图。

具体实施方式

[0015] 以下结合附图对本发明做进一步描述：

[0016] 图中：

[0017] 1-出布轮、2-机体、3-第一加热辊轴、4-第二加热辊轴、5-过滤网、6-储水箱、7-滚筒、8-阀门、9-加热蒸汽装置、10-节流阀、11-高压喷头、12-输气管、13-大齿轮、14-小齿轮、15-电机、16-筒体、17-连接套、18-上喷气嘴、19-通气孔。

具体实施方式

[0018]

[0019] 如附图1至附图2所示，本发明提供一种新型面料烘干装置，包括出布轮1、机体2、第一加热辊轴3、第二加热辊轴4、过滤网5、储水箱6、滚筒7、阀门8、加热蒸汽装置9、节流阀10、高压喷头11、输气管12、大齿轮13、小齿轮14、电机15、筒体16、连接套17、上喷气嘴18和通气孔19；机体2上方分别设有一第一加热辊轴3、第二加热辊轴4，出布轮1设置在机体2的上方，机体2底部设有一储水箱6，位于加热蒸汽装置9正下方的输气管12末端伸入连接套17内固接在筒体16上，位于加热蒸汽装置9侧面的输气管12连接高压喷头11，两段输气管12上分别设有一阀门8，加热蒸汽装置9左侧的输气管12上设有一节流阀10，连接套17连接机体2和滚筒7，第二加热辊轴4与滚筒7之间的布料正方设有一高压喷头11，固接于连接套17上的大齿轮13与小齿轮14啮合，布料依次通过第一加热辊轴3、第二加热辊轴4缠绕至滚筒7外圆面上，与输气管12连接的筒体16上均布有若干通气孔19，位于第二加热辊轴4下方的储水箱6上方设有一过滤网5，位于滚筒7正上方的加热蒸汽装置9底部设有一上喷气嘴18。

[0020] 工作原理

[0021] 本发明是这样来实现的，本发明结构简单，布料经过第一加热辊轴3、第二加热辊轴4外圆面对布料加热烘干后，经过加热蒸汽装置9侧面流出高压喷头11单层布料烘干，传动的同时进行烘干，加快了烘干的速度，然后电机15带动大齿轮13转动，使滚筒7转动，滚筒7内部联通有由加热蒸汽装置9流出的高温蒸汽，由筒体16上的通气孔19排除高温蒸汽使缠绕在滚筒7内层的布料快速烘干，水分快速蒸发，位于滚筒7外层的布料在加热蒸汽装置9侧面的上喷气嘴18作用下，迅速蒸发水分，烘干效果好，效率高，使用省力方便。

[0022] 利用本发明所述的技术方案，或本领域的技术人员在本发明技术方案的启发下，设计出类似的技术方案，而达到上述技术效果的，均是落入本发明的保护范围。

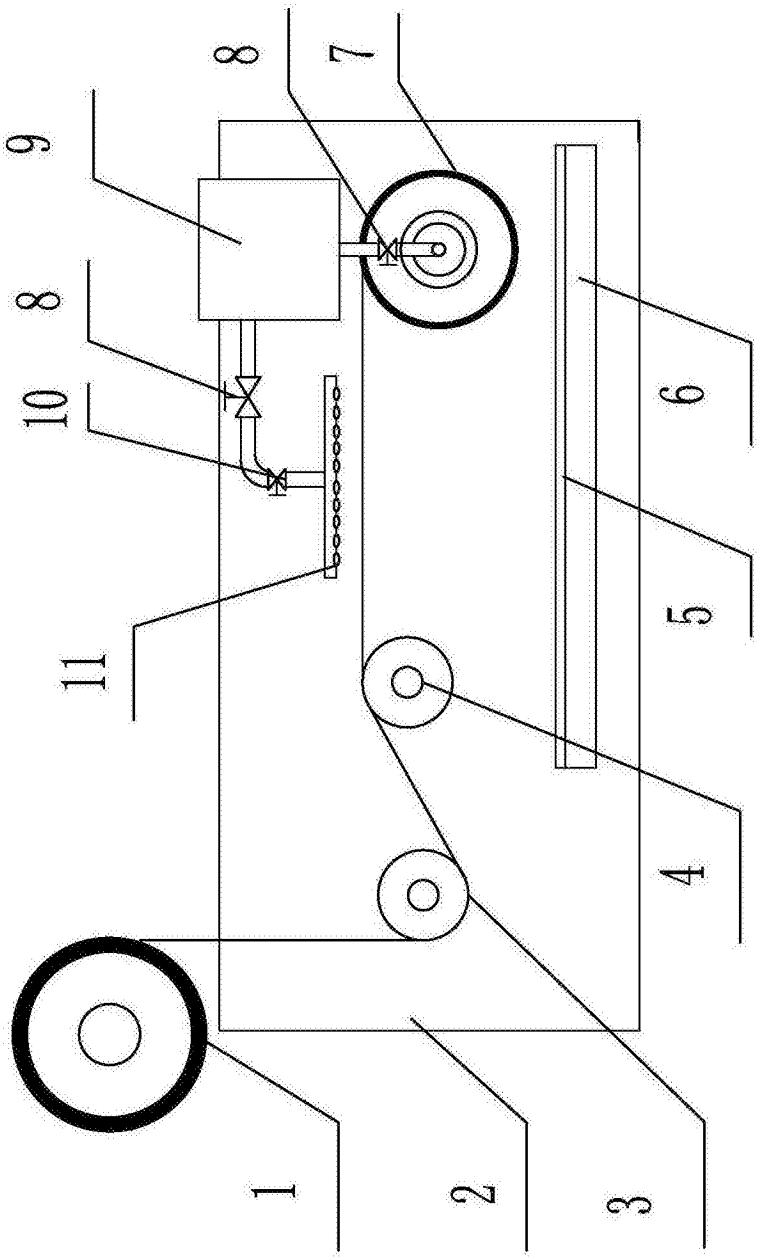

图1

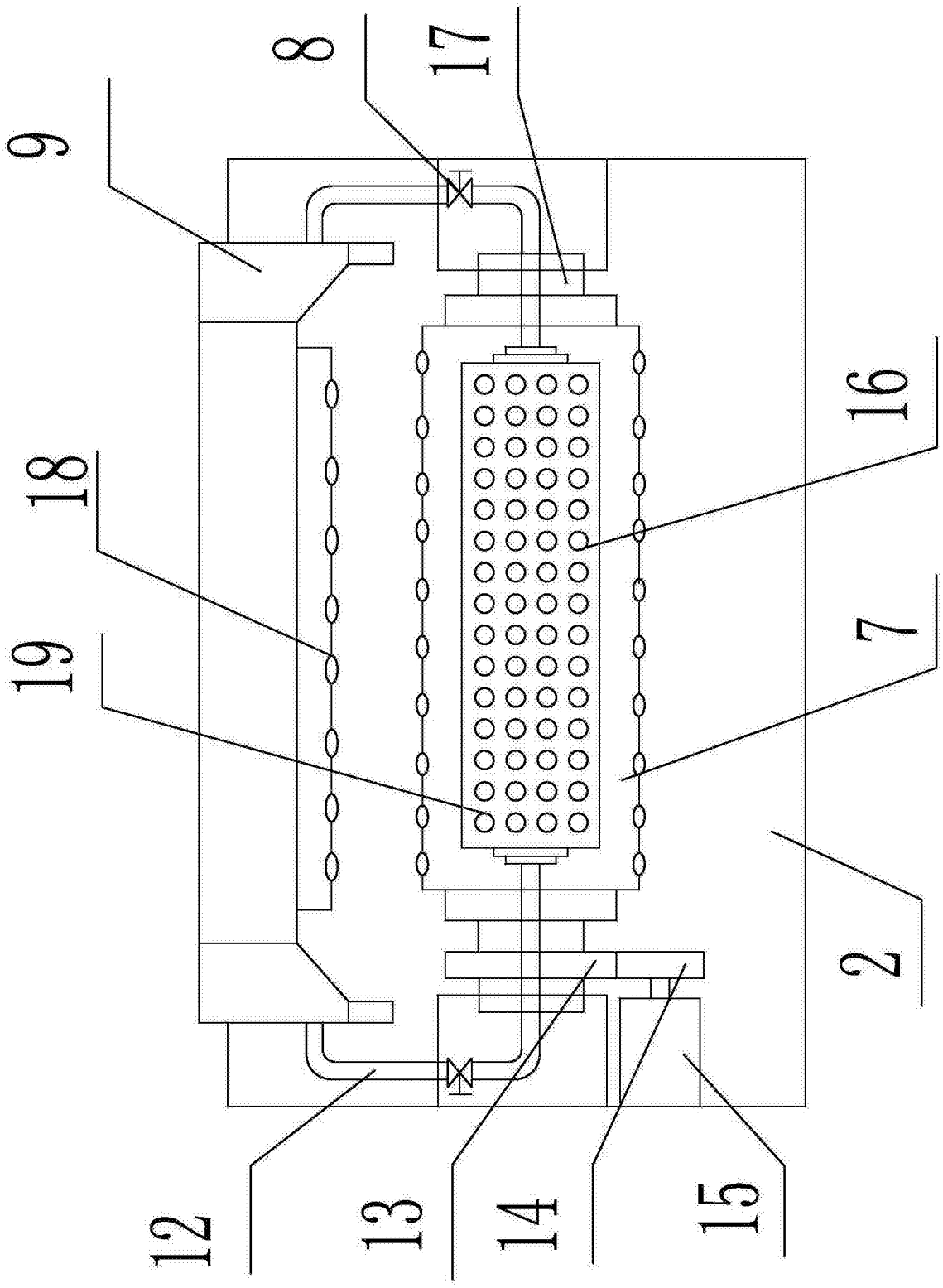

图2