(19)中华人民共和国国家知识产权局

(12)实用新型专利

(10)授权公告号 CN 203755611 U
(45)授权公告日 2014.08.06

(21)申请号 201420167485.9

(22)申请日 2014.04.08

(73)专利权人 深圳瑞和建筑装饰股份有限公司
地址 518028 广东省深圳市福田区华强北路赛格科技园 4 栋西十楼 A 座

(72)发明人 陈越 李昂 林韶安 谷世川

(74)专利代理机构 广州市越秀区哲力专利商标事务所（普通合伙）44288
代理人 李悦 张鹏

(51)Int.Cl.
E04F 19/04(2006.01)

权利要求书1页 说明书3页 附图3页

(54)实用新型名称

内嵌式踢脚线装置

(57)摘要

本实用新型公开了一种内嵌式踢脚线装置，包括用于固定在外界墙面上的上挂轨和下挂轨、踢脚线；该踢脚线包括踢脚线主架、纵向调节件；所述踢脚线主架的背面上设置有用于扣在上挂轨上的上挂件；所述纵向调节件的背面上设置有用于扣在下挂轨上的下挂件；所述纵向调节件的上端插装在踢脚线主架下端的空腔内，并通过第一固定部件将纵向调节件锁紧在踢脚线主架上。本实用新型通过采用上挂轨、下挂轨、上挂件、下挂件，可方便于踢脚线的安装，并可提高施工效率，降低维护成本；而且，通过采用横向调节件、纵向调节件的设计，可提高踢脚线安装的灵活性和可调性，避免由于放线误差而造成无法安装问题。

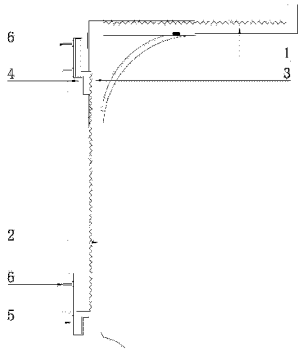

CN 203755611 U

1. 内嵌式踢脚线装置，其特征在于：包括用于固定在外界墙面上的上挂轨和下挂轨、踢脚线；该踢脚线包括踢脚线主架、纵向调节件；所述踢脚线主架的背面上设置有用于扣在上挂轨上的上挂件；所述纵向调节件的背面上设置有用于扣在下挂轨上的下挂件；所述纵向调节件的上端插装在踢脚线主架下端的空腔内，并通过第一固定部件将纵向调节件锁紧在踢脚线主架上。

2. 如权利要求 1 所述的内嵌式踢脚线装置，其特征在于：该踢脚线主架下端内设置有沿其纵向排列的多个第一内齿，所述纵向调节件上设置有与该第一内齿相啮合的第一外齿，所述踢脚线主架上还设置有第一穿孔，该第一固定部件横向插入在第一穿孔内，并用于抵顶在纵向调节件上。

3. 如权利要求 1 所述的内嵌式踢脚线装置，其特征在于：该踢脚线主架上还设置有装饰盖板。

4. 如权利要求 3 所述的内嵌式踢脚线装置，其特征在于：所述第一固定部件设置在装饰盖板的背面上。

5. 如权利要求 1 所述的内嵌式踢脚线装置，其特征在于：该踢脚线还包括插装在踢脚线主架的上端空腔内的横向调节件，踢脚线主架上端内设置有沿横向排列的多个第二内齿，该横向调节件上设置有与第二内齿相啮合的第二外齿，且该横向调节件通过第二固定部件锁紧在踢脚线主架上。

6. 如权利要求 5 所述的内嵌式踢脚线装置，其特征在于：所述踢脚线主架上还设置有第二穿孔，该第二固定部件纵向插入在第二穿孔内，并用于抵顶在横向调节件上。

7. 如权利要求 5 所述的内嵌式踢脚线装置，其特征在于：横向调节件上还设置有朝上延伸的收边部。

8. 如权利要求 1 所述的内嵌式踢脚线装置，其特征在于：所述上挂件的上端插入上挂轨内，下挂件的下端插入下挂轨内。

内嵌式踢脚线装置

技术领域

[0001] 本实用新型涉及一种内嵌式踢脚线装置。

背景技术

[0002] 众所周知，踢脚线可起到美化装饰的效果，而且，还可以使墙体和地面之间更牢固地结合，从而减少墙体变形，避免外力碰撞造成破坏。

[0003] 随着施工工艺的发展，踢脚线在工艺上愈多作为墙面与地面的收口条之用。目前，设计师常将墙面设计为木饰面挂板、软包板等饰面，并经常在墙饰面下部与地面间安装踢脚线。在施工过程中，需将该作为收口的踢脚线安装在墙体上，但该踢脚线的安装难度较大，不便于安装，无法满足工业需求。

实用新型内容

[0004] 为了克服现有技术的不足，本实用新型的目的在于提供一种内嵌式踢脚线装置，其可方便于踢脚线的安装。

[0005] 为解决上述问题，本实用新型所采用的技术方案如下：

[0006] 内嵌式踢脚线装置，包括用于固定在外界墙面上的上挂轨和下挂轨、踢脚线；该踢脚线包括踢脚线主架、纵向调节件；所述踢脚线主架的背面上设置有用于扣在上挂轨上的上挂件；所述纵向调节件的背面上设置有用于扣在下挂轨上的下挂件；所述纵向调节件的上端插装在踢脚线主架下端的空腔内，并通过第一固定部件将纵向调节件锁紧在踢脚线主架上。

[0007] 该踢脚线主架下端内设置有沿其纵向排列的多个第一内齿，所述纵向调节件上设置有与该第一内齿相啮合的第一外齿，所述踢脚线主架上还设置有第一穿孔，该第一固定部件横向插入在第一穿孔内，并用于抵顶在纵向调节件上。

[0008] 该踢脚线主架上还设置有装饰盖板。

[0009] 所述第一固定部件设置在装饰盖板的背面上。

[0010] 该踢脚线还包括插装在踢脚线主架的上端空腔内的横向调节件，踢脚线主架上端内设置有沿横向排列的多个第二内齿，该横向调节件上设置有与第二内齿相啮合的第二外齿，且该横向调节件通过第二固定部件锁紧在踢脚线主架上。

[0011] 所述踢脚线主架上还设置有第二穿孔，该第二固定部件纵向插入在第二穿孔内，并用于抵顶在横向调节件上。

[0012] 横向调节件上还设置有朝上延伸的收边部。

[0013] 所述上挂件的上端插入上挂轨内，下挂件的下端插入下挂轨内。

[0014] 相比现有技术，本实用新型的有益效果在于：

[0015] 本实用新型通过采用上挂轨、下挂轨、上挂件、下挂件，可方便于踢脚线的安装，并可提高施工效率，降低维护成本；而且，通过采用横向调节件、纵向调节件的设计，可提高踢脚线安装的灵活性和可调性，避免由于放线误差而造成无法安装问题；同时，本实用新型还

可确保收口处的整体性和美观性。

附图说明

[0016] 图 1 为本实用新型的结构示意图；

[0017] 图 2 为本实用新型的立体图；

[0018] 图 3 为纵向调节件的结构示意图；

[0019] 图 4 为踢脚线主架的结构示意图；

[0020] 其中，1、横向调节件；2、纵向调节件；21、下挂件；22、第一外齿；3、踢脚线主架；32、装饰盖板；33、上挂件；34、第一固定部件；35、第一内齿；36、第二固定部件；37、第二内齿；4、上挂轨；5、下挂轨；6、螺栓。

具体实施方式

[0021] 下面，结合附图以及具体实施方式，对本实用新型做进一步描述，以便于更清楚的理解本实用新型所要求保护的技术思路。

[0022] 如图 1、2、3、4 所示，为本实用新型的内嵌式踢脚线装置，包括用于固定在外界墙面上的上挂轨 4 和下挂轨 5、踢脚线；该踢脚线包括踢脚线主架 3、纵向调节件 2；所述踢脚线主架 3 的背面上设置有用于扣在上挂轨 4 上的上挂件 33；所述纵向调节件 2 的背面上设置有用于扣在下挂轨 5 上的下挂件 21；所述纵向调节件 2 的上端插装在踢脚线主架 3 下端的空腔内，并通过第一固定部件 34 将纵向调节件 2 锁紧在踢脚线主架 3。本实用新型通过采用上挂轨 4、下挂轨 5、上挂件 33、下挂件 21 的设计，而通过将挂件扣在对应的挂轨上便可将踢脚线安装在外界墙体上，使其安装简单便捷，可提高施工效率，降低维护成本。具体的，所述上挂轨 4 和下挂轨 5 均通过螺栓 6 固定在外界墙面上。优选的，所述上挂件 33 的上端插入上挂轨 4 内，下挂件 21 的下端插入下挂轨 5 内，以通过采用上述连接方式，可方便于安装定位，并可进一步提高安装和拆卸的便捷性。

[0023] 该踢脚线主架 3 下端内设置有沿其纵向排列的多个第一内齿 35，所述纵向调节件 2 上设置有与该第一内齿 35 相啮合的第一外齿 22，所述踢脚线主架 3 上还设置有第一穿孔，该第一固定部件 34 横向插入第一穿孔内，并用于抵顶在纵向调节件 2 上。而通过采用上述结构，可方便于调节踢脚线的高度，提高其使用的灵活性。而通过第一内齿 35 和第一外齿 22 的配合，可方便于纵向调节件 2 调节后的定位，并可提高两者之间的连接的稳定性。

[0024] 该踢脚线主架 3 上还设置有装饰盖板 32。而在设计过程中，该装饰盖板 32 的形状可依据实际需求而设定，以满足各种装饰要求，及市场对于踢脚线的多样化要求。所述第一固定部件 34 设置在装饰盖板 32 的背面上。

[0025] 当然，该第一固定部件 34 还可以单独设置为一独立部件，同样可实现纵向调节件 2 的固定，但将第一固定部件 34 设置在装饰盖板 32 的背面上，为本实用新型的最优方案，其可方便装饰盖板 32 的安装。

[0026] 该踢脚线还包括插装在踢脚线主架 3 上端空腔内的横向调节件 1，踢脚线主架 3 上端内设置有沿横向排列的多个第二内齿 37，该横向调节件 1 上设置有与第二内齿 37 相啮合的第二外齿，且该横向调节件 1 通过第二固定部件 36 锁紧在踢脚线主架 3 上。而通过采用上述结构，可依据墙面饰面的厚度横向移动横向调节件 1，提高使用的灵活性。而通过采用

第二内齿 37、第二外齿的配合，可方便于横向调节件 1 的调节定位。具体的，所述踢脚线主架 3 上还设置有第二穿孔，该第二固定部件 36 纵向插入在第二穿孔内，并用于抵顶在横向调节件 1 上。而具体的，第二固定部件 36 的固定端依次穿过装饰盖板 32 的安装孔、第二穿孔，并将所述装饰盖板 32 的上部固定在踢脚线主架 3 上。

[0027] 优选的，该横向调节件 1 上还设置有朝上延伸的收边部，以起到墙面饰面的收边装饰效果，并确保了收口处的整体性和美观性。

[0028] 本实用新型的安装过程如下：(a)待墙面饰面完成之后，将踢脚线主架 3 根据墙面完成线进行定位放线，然后依据定位线将上挂轨 4、下挂轨 5 固定在墙面上；(b)将纵向调节件 2 插入在踢脚线主架 3 下端的空腔内，然后再将上挂件 33 扣在上挂轨 4 上，并将下挂件 21 扣在下挂轨 5 上；(c)将横向调节件 1 插入在踢脚线主架 3 的上端的空腔内，并将其调节至与墙面饰面平齐；(d)将装饰盖板 32 的第一固定部件 34 插装在踢脚线主架 3 的第一穿孔内，并顶住纵向调节件 2，使纵向调节件 2 锁紧在踢脚线主架 3 上；(e)利用第二固定部件 36 将装饰盖板 32 的上端固定在踢脚线主架 3 上，且第二固定部件 36 纵向穿过第二穿孔并将横向调节件 1 顶住，从而完成组装。

[0029] 对本领域的技术人员来说，可根据以上描述的技术方案以及构思，做出其它各种相应的改变以及形变，而所有的这些改变以及形变都应该属于本实用新型权利要求的保护范围之内。

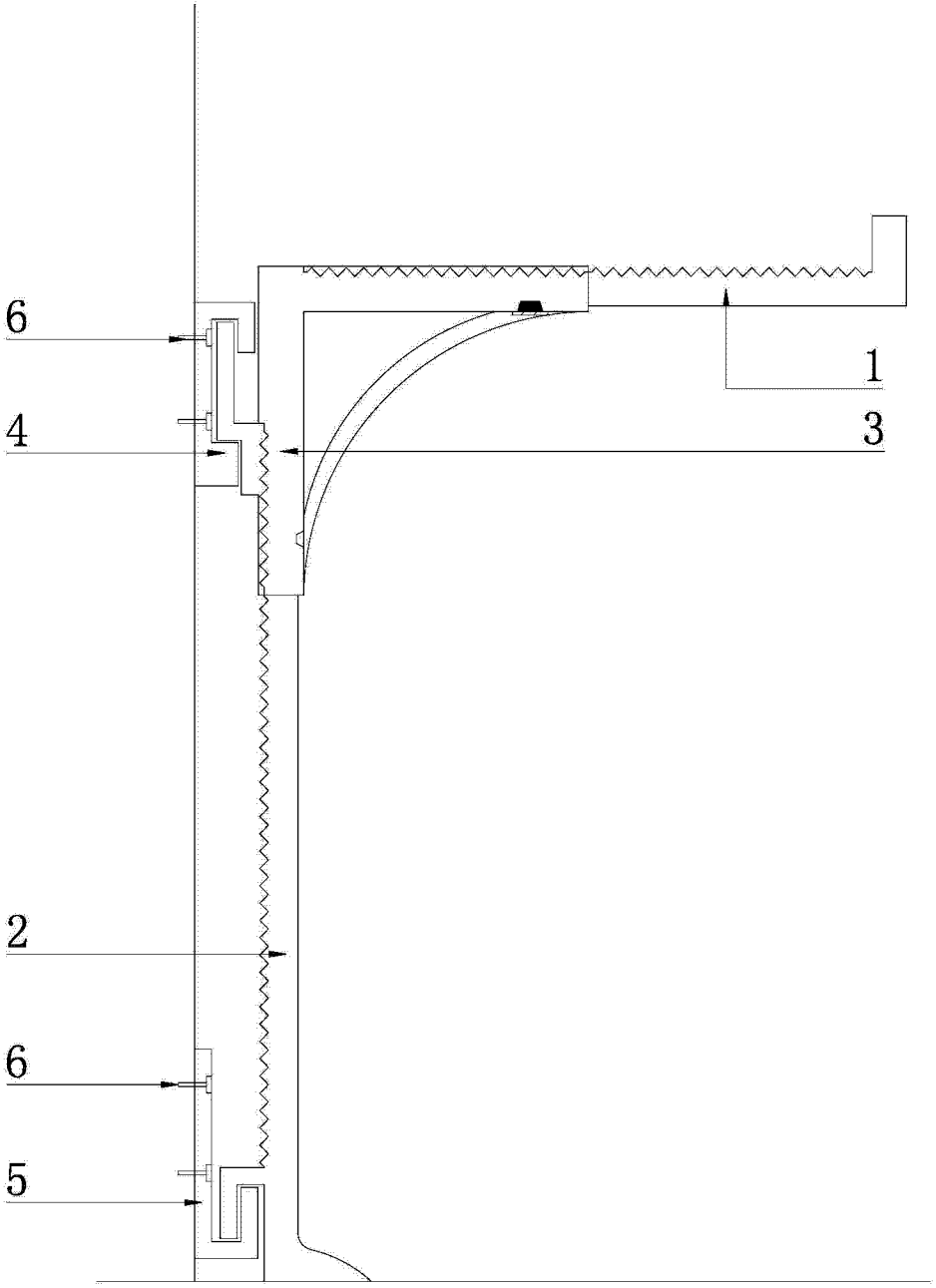

图 1

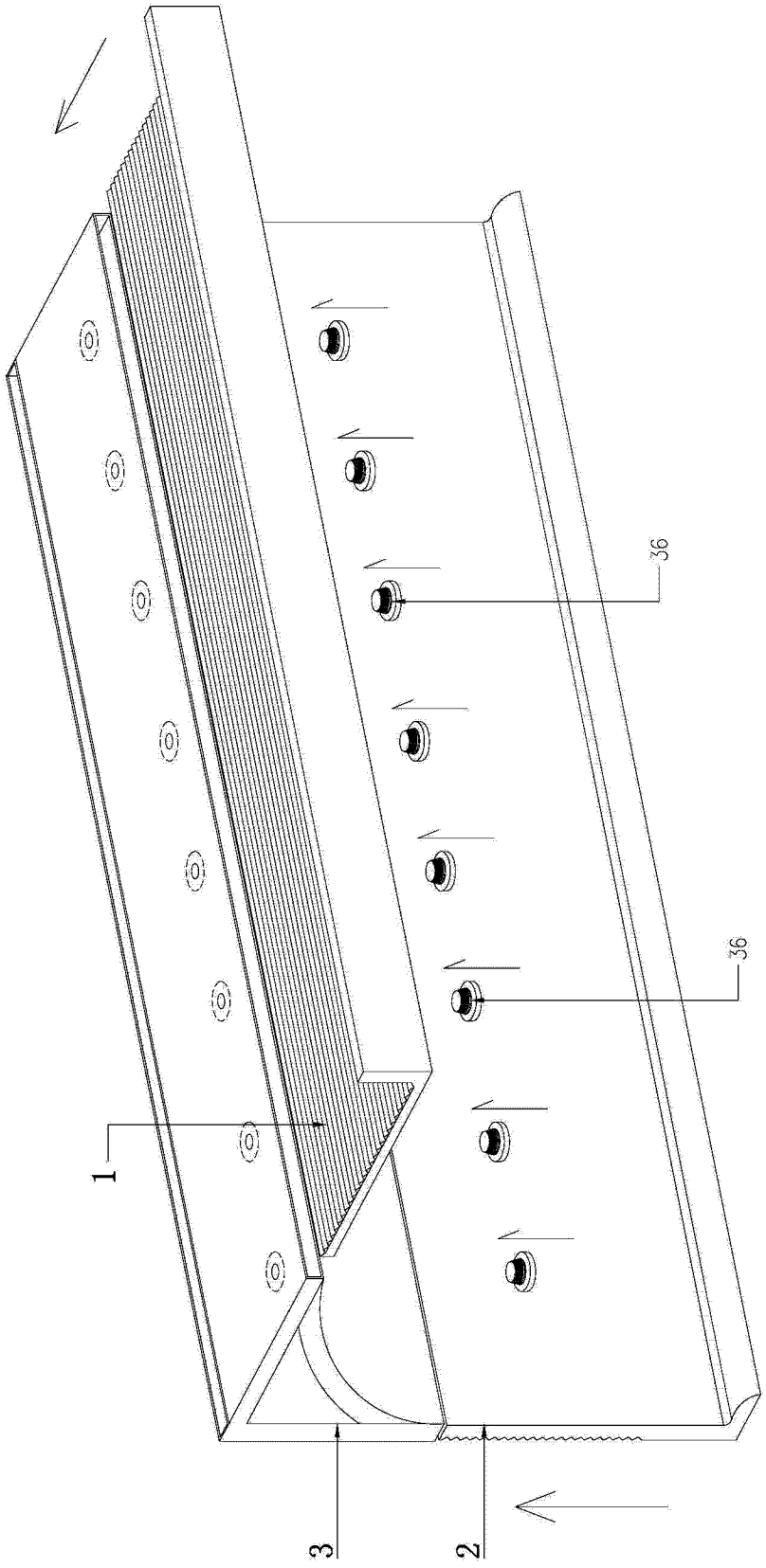

图 2

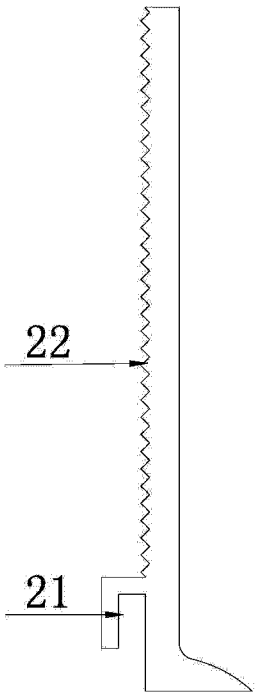

图 3

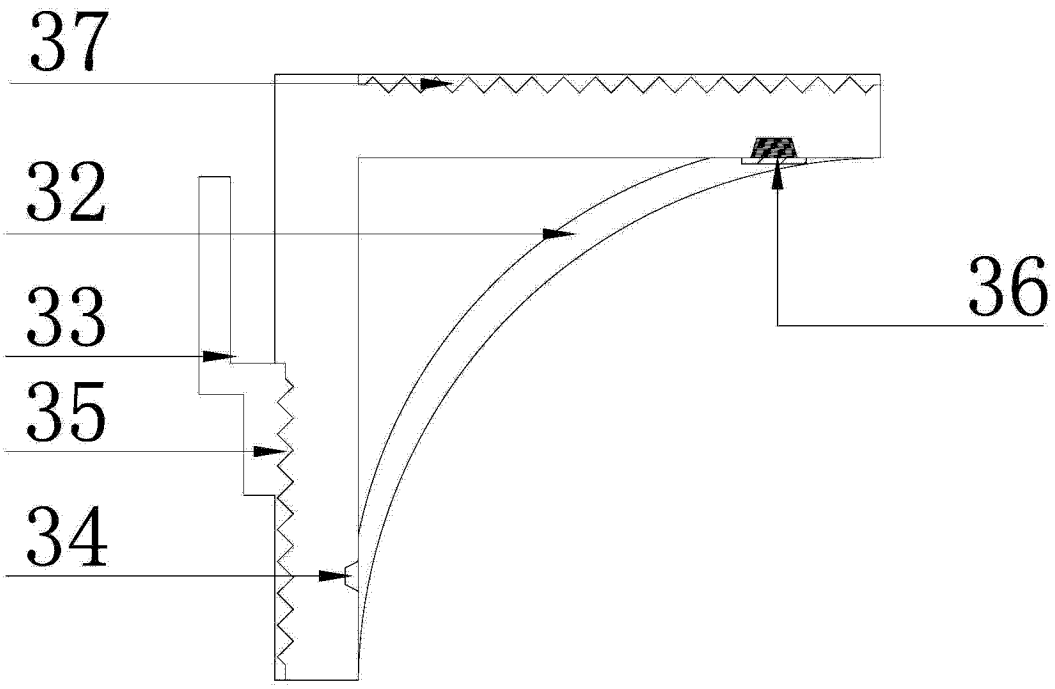

图 4