(19)中华人民共和国国家知识产权局

(12)实用新型专利

(10)授权公告号 CN 213958521 U
(45)授权公告日 2021.08.13

(21)申请号 202023093006.8

(22)申请日 2020.12.21

(73)专利权人 丁扬
地址 462000 河南省漯河市源汇区文化路12号楼5单元4号

(72)发明人 丁扬

(74)专利代理机构 北京盛凡智荣知识产权代理有限公司 11616
代理人 刘省超

(51)Int.Cl.
G09F 15/00(2006.01)

权利要求书1页 说明书3页 附图4页

(54)实用新型名称

一种党建教育展示装置

(57)摘要

本实用新型公开了一种党建教育展示装置，包括底部支撑组件,底部支撑组件顶端设置安装有展示转动组件,展示转动组件内部设置安装有传动组件,底部支撑组件底端设置安装有动力组件,底部支撑组件包括底部支撑座、固定环、固定盘,底部支撑座顶端中心开设有贯通的第一转动孔,底部支撑座顶端位于第一转动孔外围开设有公转槽,底部支撑座周侧开设有贯通的动力轴孔。本实用新型通过设置有底部支撑组件和展示组件的配合转动,用三角展示座代替传统的展示平板,再通过动力组件带动传动组件使展示组件运动展示,该装置相对于传统的展示装置体积小内容多,解决了传统的展示装置展示内容不够占用空间大的问题。

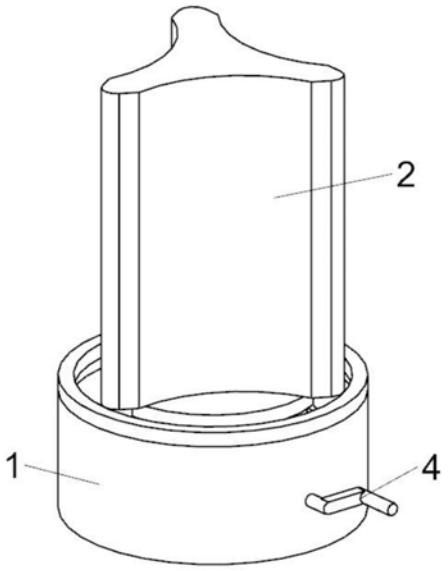

CN 213958521 U

1.一种党建教育展示装置,其特征在于,包括底部支撑组件(1),底部支撑组件(1)顶端设置安装有展示转动组件(2),展示转动组件(2)内部设置安装有传动组件(3),底部支撑组件(1)底端设置安装有动力组件(4);

所述底部支撑组件(1)包括底部支撑座(11)、固定环(12)、固定盘(13),底部支撑座(11)顶端中心开设有贯通的第一转动孔(111),底部支撑座(11)顶端位于第一转动孔(111)外围开设有公转槽(112),底部支撑座(11)周侧开设有贯通的动力轴孔(113),底部支撑座(11)底端开设有底部安装槽(114),固定环(12)底端与底部支撑座(11)顶端固定连接,固定盘(13)底端与底部支撑座(11)顶端固定连接,固定盘(13)顶端开设有与第一转动孔(111)对应的第二转动孔(131);

所述展示转动组件(2)包括展示三角座(21)、与公转槽(112)相配合的转动环(23),展示三角座(21)底端中心开设有传动孔(211),展示三角座(21)底端边角处固定连接有立柱(22),转动环(23)端面开设有环孔(231),立柱(22)插入环孔(231)与转动环(23)转动连接;

所述传动组件(3)包括转动柱(31)、传动杆(32)、导柱(33)、滑柱(34),转动柱(31)周侧开设有螺旋滑槽(311),转动柱(31)底端中心开设有内螺纹孔(312),转动柱(31)底端位于内螺纹孔(312)外围开设有导孔(313),传动杆(32)包括转动杆(321)以及与内螺纹孔(312)螺纹连接的螺纹杆(322),转动杆(321)依次穿过第二转动孔(131)、第一转动孔(111)与底部支撑座(11)转动连接,导柱(33)插入导孔(313)与导柱(33)滑动连接,导柱(33)底端与固定盘(13)顶端固定连接,滑柱(34)通过螺旋滑槽(311)与转动柱(31)滑动连接,滑柱(34)远离螺旋滑槽(311)的一端与传动孔(211)内周侧固定连接;

所述动力组件(4)包括顶端与转动杆(321)底端固定连接的固定轴(41)、水平锥齿轮(42)、竖直锥齿轮(43)、连接杆(44)、套环(45)、动力杆(46),固定轴(41)周侧活动套设有水平锥齿轮(42),水平锥齿轮(42)与竖直锥齿轮(43)啮合连接,连接杆(44)与底部支撑座(11)内部顶端固定连接,连接杆(44)底端与套环(45)周侧固定连接,动力杆(46)依次穿过动力轴孔(113)、套环(45)与竖直锥齿轮(43)端面固定连接,动力杆(46)位于底部支撑座(11)外部一端固定连接有转柄(461)。

2.根据权利要求1所述的一种党建教育展示装置,其特征在于,所述固定环(12)内周侧直径大于公转槽(112)外径,固定盘(13)外周侧直径大于公转槽(112)内径。

3.根据权利要求1所述的一种党建教育展示装置,其特征在于,所述动力杆(46)外周侧穿过套环(45)与套环(45)转动连接,动力杆(46)外周侧通过动力轴孔(113)与底部支撑座(11)转动连接。

一种党建教育展示装置

技术领域

[0001] 本实用新型属于展示工具领域，尤其涉及一种党建教育展示装置。

背景技术

[0002] 党的中央、地方和基层组织，都必须重视党建教育，党的宣传工作、教育工作、组织工作都需要宣传展示装置对群众科普教育。传统的宣传展示教育装置体积大不够灵活，展示的内容有限，对党建教育宣传工作内容展示不充分。因此我们对此做出改进，提出一种党建教育展示装置。

实用新型内容

[0003] 本实用新型的目的在于克服现有技术存在的以上问题，提供一种党建教育展示装置，通过设置有底部支撑组件和展示组件的配合转动，用三角展示座代替传统的展示平板，再通过动力组件带动传动组件使展示组件运动展示，该装置相对于传统的展示装置体积小内容多，解决了传统的展示装置展示内容不够占用空间大的问题。

[0004] 为实现上述技术目的，达到上述技术效果，本实用新型通过以下技术方案实现：

[0005] 一种党建教育展示装置，包括底部支撑组件，底部支撑组件顶端设置安装有展示转动组件，展示转动组件内部设置安装有传动组件，底部支撑组件底端设置安装有动力组件；

[0006] 所述底部支撑组件包括底部支撑座、固定环、固定盘，底部支撑座顶端中心开设有贯通的第一转动孔，底部支撑座顶端位于第一转动孔外围开设有公转槽，底部支撑座周侧开设有贯通的动力轴孔，底部支撑座底端开设有底部安装槽，固定环底端与底部支撑座顶端固定连接，固定盘底端与底部支撑座顶端固定连接，固定盘顶端开设有与第一转动孔对应的第二转动孔；

[0007] 所述展示转动组件包括展示三角座、与公转槽相配合的转动环，展示三角座底端中心开设有传动孔，展示三角座底端边角处固定连接有立柱，转动环端面开设有环孔，立柱插入环孔与转动环转动连接；

[0008] 所述传动组件包括转动柱、传动杆、导柱、滑柱，转动柱周侧开设有螺旋滑槽，转动柱底端中心开设有内螺纹孔，转动柱底端位于内螺纹孔外围开设有导孔，传动杆包括转动杆以及与内螺纹孔螺纹连接的螺纹杆，转动杆依次穿过第二转动孔、第一转动孔与底部支撑座转动连接，导柱插入导孔与导柱滑动连接，导柱底端与固定盘顶端固定连接，滑柱通过螺旋滑槽与转动柱滑动连接，滑柱远离螺旋滑槽的一端与传动孔内周侧固定连接；

[0009] 所述动力组件包括顶端与转动杆底端固定连接的固定轴、水平锥齿轮、竖直锥齿轮、连接杆、套环、动力杆，固定轴周侧活动套设有水平锥齿轮，水平锥齿轮与竖直锥齿轮啮合连接，连接杆与底部支撑座内部顶端固定连接，连接杆底端与套环周侧固定连接，动力杆依次穿过动力轴孔、套环与竖直锥齿轮端面固定连接，动力杆位于底部支撑座外部一端固定连接有转柄。

[0010] 进一步地，所述固定环内周侧直径大于公转槽外径，固定盘外周侧直径大于公转槽内径。

[0011] 进一步地，所述动力杆外周侧穿过套环与套环转动连接，动力杆外周侧通过动力轴孔与底部支撑座转动连接。

[0012] 本实用新型的有益效果是：该种党建教育展示装置，通过设置有底部支撑组件和展示组件的配合转动，用三角展示座代替传统的展示平板，再通过动力组件带动传动组件使展示组件运动展示，该装置相对于传统的展示装置体积小内容多，解决了传统的展示装置展示内容不够占用空间大的问题。

附图说明

[0013] 此处所说明的附图用来提供对本实用新型的进一步理解，构成本申请的一部分，本实用新型的示意性实施例及其说明用于解释本实用新型，并不构成对本实用新型的不当限定。在附图中：

[0014] 图1是本实用新型的结构示意图；

[0015] 图2是本实用新型的局部结构剖视图；

[0016] 图3是本实用新型的局部结构爆炸图；

[0017] 图4是本实用新型的局部结构示意图；

[0018] 图5是本实用新型的局部结构爆炸图；

[0019] 图6是本实用新型的局部结构爆炸图；

[0020] 图7是本实用新型的局部结构爆炸图。

[0021] 图中：1、底部支撑组件；11、底部支撑座；111、第一转动孔；112、公转槽；113、动力轴孔；12、固定环；13、固定盘；131、第二转动孔；114、底部安装槽；2、展示转动组件；21、展示三角座；211、传动孔；22、立柱；23、转动环；231、环孔；3、传动组件；31、转动柱；311、螺旋滑槽；312、内螺纹孔；313、导孔；32、传动杆；321、转动杆；322、螺纹杆；33、导柱；34、滑柱；4、动力组件；41、固定轴；42、水平锥齿轮；43、竖直锥齿轮；44、连接杆；45、套环；46、动力杆；461、转柄。

具体实施方式

[0022] 下面将结合本实用新型实施例中的附图，对本实用新型实施例中的技术方案进行清楚、完整地描述，显然，所描述的实施例仅仅是本实用新型一部分实施例，而不是全部的实施例。基于本实用新型中的实施例，本领域普通技术人员在没有作出创造性劳动前提下所获得的所有其它实施例，都属于本实用新型保护的范围。

[0023] 在本实用新型的描述中，需要理解的是，术语“开孔”、“上”、“下”、“厚度”、“顶”、“中”、“长度”、“内”、“四周”等指示方位或位置关系，仅是为了便于描述本实用新型和简化描述，而不是指示或暗示所指的组件或元件必须具有特定的方位，以特定的方位构造和操作，因此不能理解为对本实用新型的限制。

[0024] 如图1和图2所示的一种党建教育展示装置，包括底部支撑组件1，底部支撑组件1顶端设置安装有展示转动组件2，展示转动组件2内部设置安装有传动组件3，底部支撑组件1底端设置安装有动力组件4。

[0025] 如图3和图4所示，底部支撑组件1包括底部支撑座11、固定环12、固定盘13，底部支撑座11顶端中心开设有贯通的第一转动孔111，底部支撑座11顶端位于第一转动孔111外围开设有公转槽112，底部支撑座11周侧开设有贯通的动力轴孔113，底部支撑座11底端开设有底部安装槽114，固定环12底端与底部支撑座11顶端固定连接，固定盘13底端与底部支撑座11顶端固定连接，固定盘13顶端开设有与第一转动孔111对应的第二转动孔131，固定环12内周侧直径大于公转槽112外径，固定盘13外周侧直径大于公转槽112内径。

[0026] 如图5所示，展示转动组件2包括展示三角座21、与公转槽112相配合的转动环23，展示三角座21底端中心开设有传动孔211，展示三角座21底端边角处固定连接有立柱22，转动环23端面开设有环孔231，立柱22插入环孔231与转动环23转动连接。

[0027] 如图6所示，传动组件3包括转动柱31、传动杆32、导柱33、滑柱34，转动柱31周侧开设有螺旋滑槽311，转动柱31底端中心开设有内螺纹孔312，转动柱31底端位于内螺纹孔312外围开设有导孔313，传动杆32包括转动杆321以及与内螺纹孔312螺纹连接的螺纹杆322，转动杆321依次穿过第二转动孔131、第一转动孔111与底部支撑座11转动连接，导柱33插入导孔313与导柱33滑动连接，导柱33底端与固定盘13顶端固定连接，滑柱34通过螺旋滑槽311与转动柱31滑动连接，滑柱34远离螺旋滑槽311的一端与传动孔211内周侧固定连接。

[0028] 如图7所示，动力组件4包括顶端与转动杆321底端固定连接的固定轴41、水平锥齿轮42、竖直锥齿轮43、连接杆44、套环45、动力杆46，固定轴41周侧活动套设有水平锥齿轮42，水平锥齿轮42与竖直锥齿轮43啮合连接，连接杆44与底部支撑座11内部顶端固定连接，连接杆44底端与套环45周侧固定连接，动力杆46依次穿过动力轴孔113、套环45与竖直锥齿轮43端面固定连接，动力杆46位于底部支撑座11外部一端固定连接有转柄461，动力杆46外周侧穿过套环45与套环45转动连接，动力杆46外周侧通过动力轴孔113与底部支撑座11转动连接。

[0029] 在本实用新型中观看者通过转动转柄461，转柄461通过动力杆46带动竖直锥齿轮43转动，竖直锥齿轮43通过水平锥齿轮42带动固定轴41转动，固定轴41带动传动杆32转动传动杆32通过螺纹连接带动转动柱31沿着导柱33竖直方向运动，滑柱34通过与螺旋滑槽311滑动连接，滑柱34围绕转动柱31中心转动，滑柱34带动展示三角座21转动，给参观者带来更多的展示内容。

[0030] 在本说明书的描述中，参考术语“一个实施例”、“示例”、“具体示例”等的描述意指结合该实施例或示例描述的具体特征、结构、材料或者特点包含于本实用新型的至少一个实施例或示例中。在本说明书中，对上述术语的示意性表述不一定指的是相同的实施例或示例。而且，描述的具体特征、结构、材料或者特点可以在任何的一个或多个实施例或示例中以合适的方式结合。

[0031] 以上显示和描述了本实用新型的基本原理、主要特征和本实用新型的优点。本行业的技术人员应该了解，本实用新型不受上述实施例的限制，上述实施例和说明书中描述的只是说明本实用新型的原理，在不脱离本实用新型精神和范围的前提下，本实用新型还会有各种变化和改进，这些变化和改进都落入要求保护的本实用新型范围内。

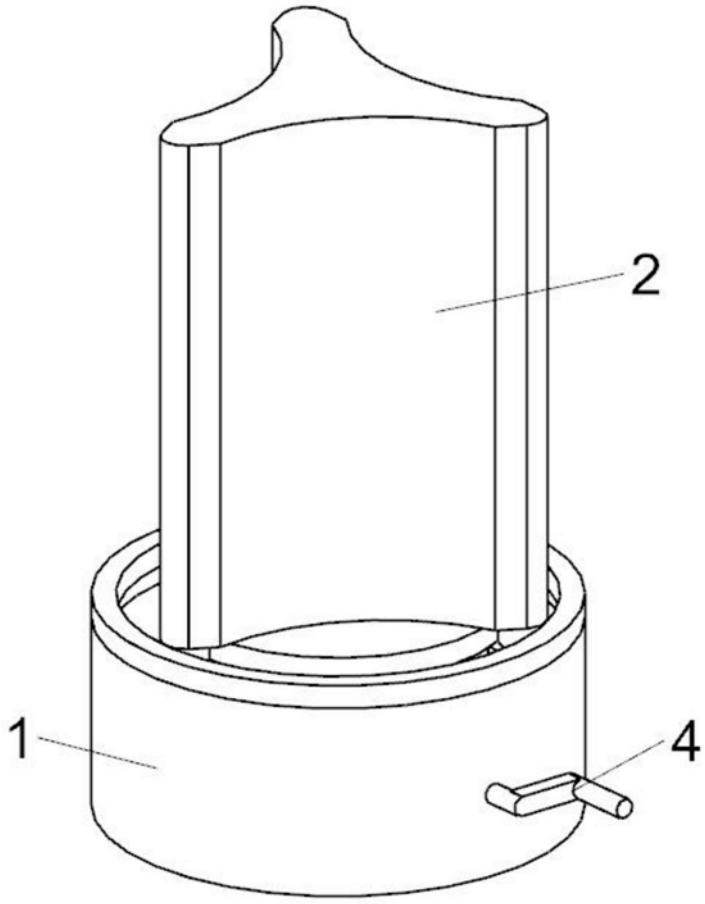

图1

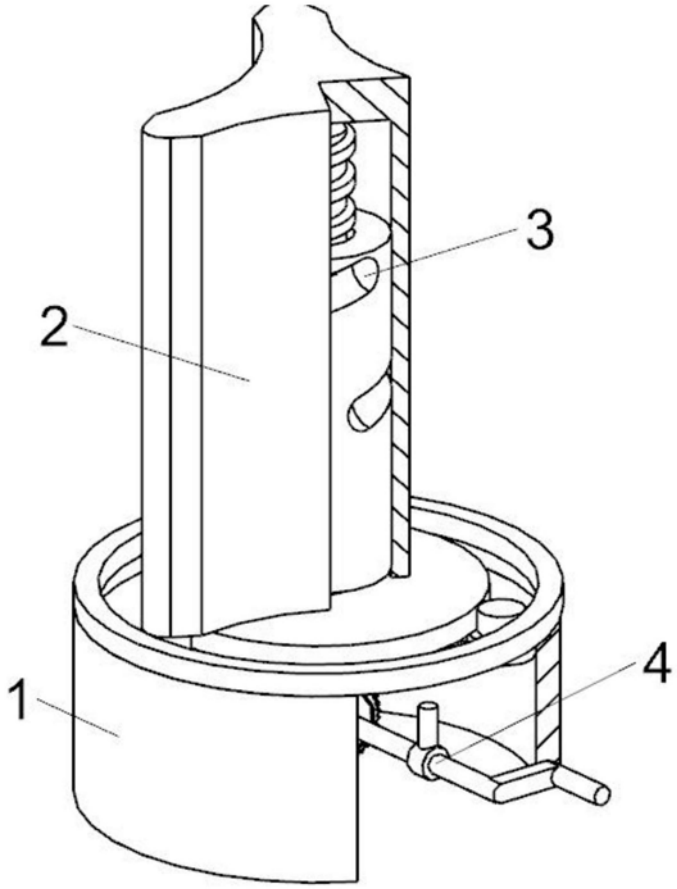

图2

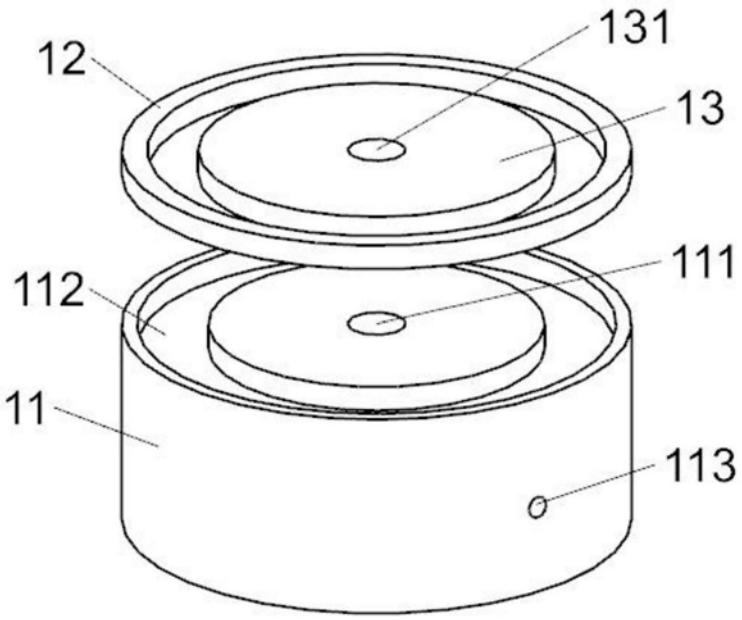

图3

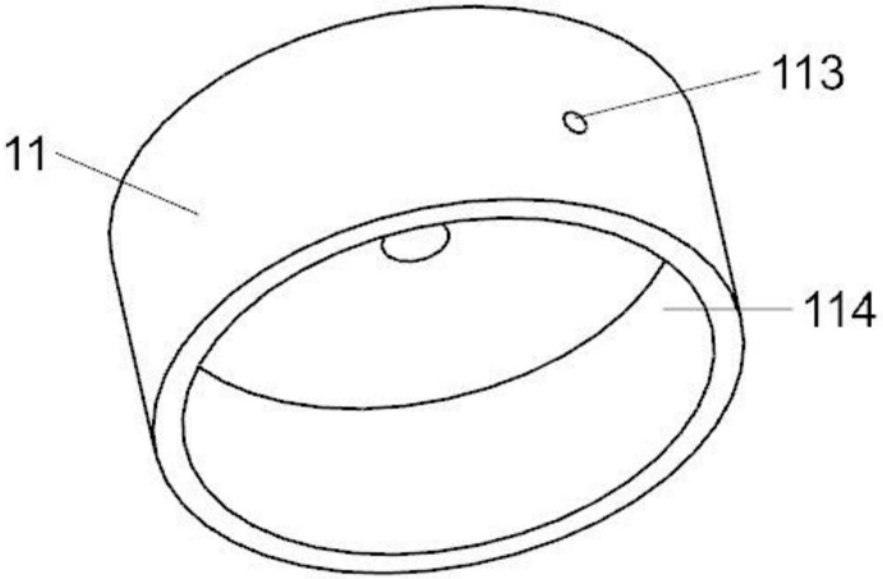

图4

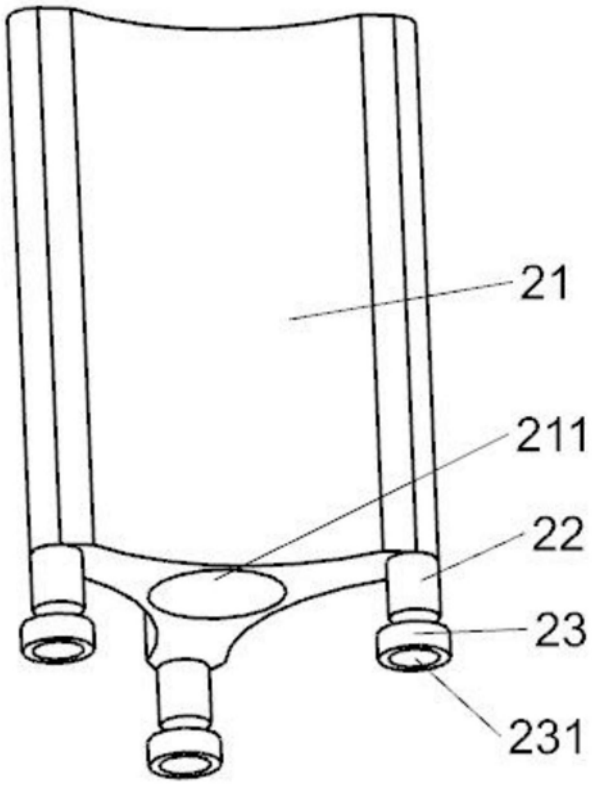

图5

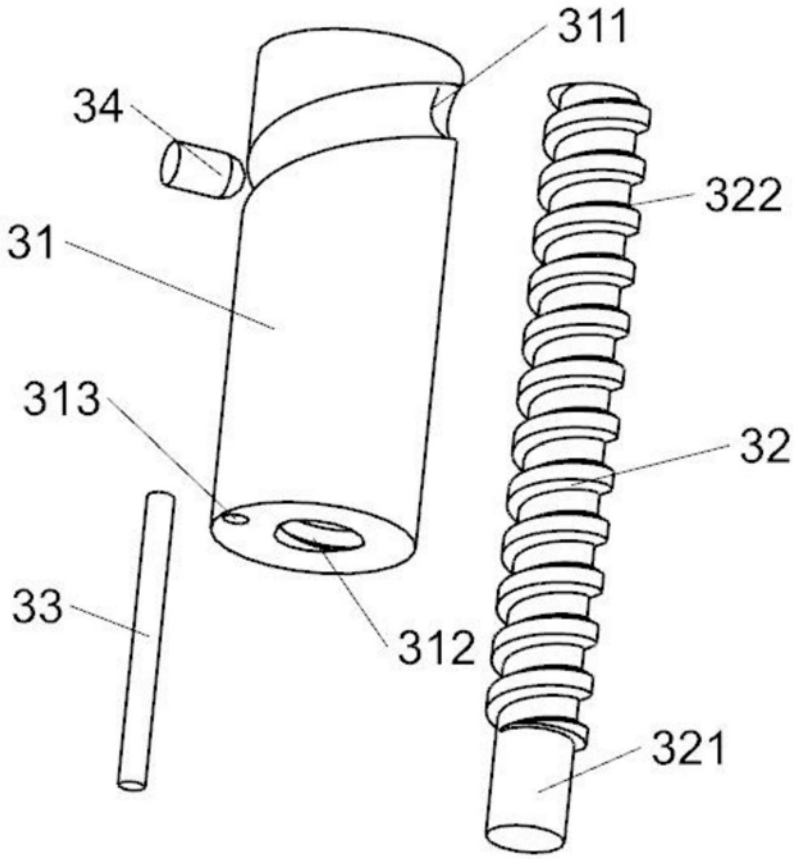

图6

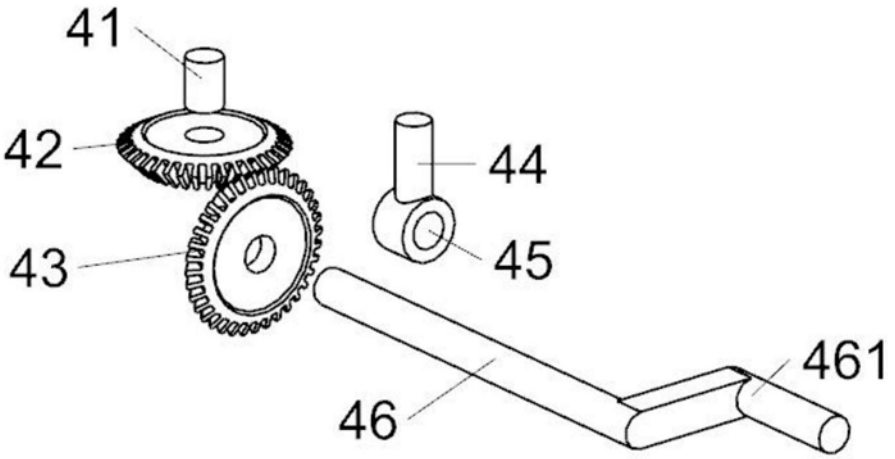

图7