(19) 대한민국특허청(KR)
(12) 등록실용신안공보(Y1)

(51) Int. Cl.[6]
A45D 34/00

(45) 공고일자 1998년10월15일
(11) 등록번호 실0126600
(24) 등록일자 1998년07월09일

(21) 출원번호 실1996-017723
(22) 출원일자 1996년06월27일
(65) 공개번호 실1998-000396
(43) 공개일자 1998년03월30일

(73) 실용신안권자 주식회사태평양 이능희
서울특별시 용산구 한강로2가 181
(72) 고안자 김홍배
인천광역시 북구 부개3동 477 뉴서울아파트 4동 1311호
(74) 대리인 정동영, 정병순

심사관 : 황원택

(54) 화장품용기의 뚜껑체결구조

요약

본 고안은 유리재질로 이루어지는 소형의 화장품용기에 적합하도록 하면서도 그 구성을 간단히 하여 제조성을 좋게 하고, 또한 견고하게 잠금효과를 가지도록 하는 화장품용기의 뚜껑체결구조에 관한 것으로, 이는 유리재질로 이루어지면서 상단 주입구(110) 좌,우측에 각각 하나씩의 스톱퍼(120)를 가지는 화장품용기(100)와; 상기 화장품용기(100)의 주입구(110)에 나사식으로 체결되면서 합성수지 재질의 단일 캡으로 구성되고, 내부에 너트부를 가지면서 선단에는 절반을 기준으로 하여 회전방향으로 경사지는 가이드면(211)(212)을 가지는 소켓(210)과, 이의 소켓(210)의 좌,우측에 각각 한쌍을 한조로 하는 걸림편(220)(221)을 갖춘 뚜껑(200);으로 구성된 것이다.

대표도

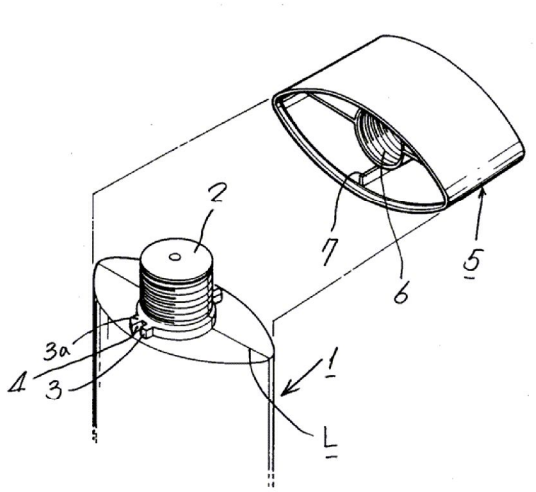

명세서

[고안의 명칭]

화장품용기의 뚜껑체결구조

[도면의 간단한 설명]

제1도는 종래 화장품용기의 뚜껑체결구조를 보인 구성도.

제2도는 제1도에서 뚜껑이 체결되는 상태를 보인 설명도.

제3도는 종래의 다른 실시예에 따른 화장품용기의 뚜껑체결구조를 보인 구성도.

제4도는 제3도에서 뚜껑이 체결되는 상태를 보인 설명도.

제5도는 본 고안의 구성을 보인 상세히 보인 분리사시도.

제6도는 본 고안에 따른 뚜껑을 체결한 상태의 단면구성도.

제7도는 본 고안 제6도의 평단면구성도.

제8도는 본 고안의 요부만을 보인 작동설명도.

* 도면의 주요부분에 대한 부호의 설명

100 : 화장품용기 110 : 주입구

120 : 스톱퍼 200 : 뚜껑

210 : 소켓 211,212 : 가이드면

220,221 : 걸림편

[고안의 상세한 설명]

본 고안은 화장품용기의 뚜껑체결구조에 관한 것으로, 더욱 상세히는 유리재질로 이루어지는 소형용기에 적합하도록 하면서도 그 구성을 간단히 하여 제조성을 좋게 하고, 또한 견고하게 잠금효과를 가지도록 하는 화장품용기의 뚜껑체결구조에 관한 것이다.

화장품용기는 여러가지가 있겠으나 대체적으로 합성수지 재질로 이루어지는 용기와 유리재질로 이루어지는 용기로 구분될 수 있고, 또한 이러한 용기들에 체결되는 뚜껑도 여러가지가 알려져 사용되고 있는 것이며, 그 중에서도 가장 보편적으로 사용되고 있는 구조가 나사식으로 체결하는 구조를 들 수 있다.

이와 같이 나사식으로 체결되는 뚜껑은 오버런이 되지 않도록 하기 위하여 용기주입구의 근접되는 위치에 걸림돌기를 구비함과 동시에 이와 대향되는 뚜껑에 상기 걸림턱과 결합되는 걸림부재를 구비함으로서 뚜껑이 용기에 완전히 잠겼을 시 더이상 오버런이 되지 않도록 잠금구조를 갖는 것이 필연적으로 요구되고 있는 것이었다.

이러한 뚜껑의 체결구조는 종래에도 여러가지가 알려져 실제로 널리 사용되고 있는데, 그 중에서도 대표적인 구조를 예를 들어 살펴보면, 먼저, 첨부도면의 제1도 및 제2도에서 보는 바와 같이 합성수지 재질로 이루어지는 용기의 뚜껑체결구조가 있다.

이는 합성수지 재질로 사출성형되는 것이며, 용기(1)는 평면에서 보았을 때 대략 타원형으로 구비되어 있으면서도 상단에는 주입구(2)가 구비되어 있고, 주입구(2)와 근접되는 용기(1)의 상단부분에는 양측으로 각각 대향되게 구비되면서도 한쌍을 한조로 하는 스톱퍼(3)(3a)가 각각 구비되어 있다.

이의 스톱퍼(3)(3a)는 일정한 간격을 가져 이들 사이에 걸림홈(4)을 제공하면서도 회전방향을 따라 전단의 스톱퍼(3)가 후단의 스톱퍼(3a)보다 짧게 구성되어 있다.

또한, 상기 용기(1)의 주입구(2)에 나사식으로 체결되는 뚜껑(5)은 전술한 용기(1)와 같이 평면에서 보았을때 대략 타원형을 가지면서 내부에는 너트부를 가지는 소켓(6)이 구비되어 있어 주입구(2)에 나사식으로 체결되도록 구성되어 있고, 또한 상기 뚜껑(5)의 내주연 양측에는 전술한 용기(1)의 스톱퍼(3)(3a)에 체결되는 걸림턱(7)이 각각 일체로 구비되어 있는 것이다.

따라서, 상기 뚜껑(5)을 용기(1)의 주입구(2)에 나사식으로 체결하게되면 소켓(6)이 주입구(2)에 체결되면서 뚜껑(5)이 걸림턱(7)이 용기(1)의 스톱퍼(3)(3a) 사이에 각각 체결되어져 잠금효과를 가지면서 체결이 완료되는 것이다.

그러나, 이와 같은 종래의 구조에 있어서는 용기(1)가 합성수지 재질의 사출성형으로 제조되는 것이기 때문에 금형의 구조상 용기(1)에는 두개의 접합하는 파팅라인(L)이 필연적으로 발생되어 지는 것이고, 이의 파팅라인(L)으로 인하여 스톱퍼(3)(3a)의 위치를 파팅라인(L)과 같은 양측 선상에 구비할 수가 없고, 전,후방향으로만 구비할 수 밖에 없는 것이었다.

이에 따라 체결되는 뚜겅(5)의 걸림턱(7)도 전,후방향, 즉, 폭이 짧은 양측방향에 구비하여야 하기 때문에 이의 설치공간이 부족한 본 고안과 같은 소형용기에는 설치하기가 어려운 등의 구조적인 문제점이 있는 것이었고, 또한 소형용기에서는 스톱퍼(3)(3a)를 최소의 크기로 구비하여야 함으로서 뚜껑(5)을 열고 닫을 때 파손되어지는 등의 문제점이 있었다.

이러한 문제점은 외관상도 좋지 못할 뿐만 아니라, 특히, 소형의 화장품용기에는 적용하기가 불가능한 등의 문제점도 있는 것이었다.

또한, 첨부도면의 제3도 및 제4도는 종래의 구성에 있어서 다른 실시예를 나타내고 있다.

이는 화장품용기(10)를 유리재질로 구성하여서 된 것으로 용기(10)의 상단 주입구(11)와 근접되는 위치에 좌,우측으로 하나씩 스톱퍼(12)가 구비되어 있고, 이와 대향되는 뚜껑(13)은 합성수지 재질로 이루어지는 이중캡으로 구성되어 있다.

용기(10)가 유리재질로 이루어져 있음과 동시에 뚜껑(13)이 합성수지 재질로 이루어져 있음에 따라 재질의 차이로 인하여 뚜껑(13)을 단일캡으로 구성하기가 어렵고 필연적으로 이중캡으로 구성하여야 하는 것이었고, 이에 따라 뚜껑(13)은 외피(14)와, 이의 외피(14)의 내측에 너트부를 갖는 내피(15)가 일체형으로 체결되어 있다.

또한, 상기 내피(15)의 전단 너트부와 근접되는 위치에는 좌,우측으로 탄력을 갖도록 대략 S자형의 걸림턱(16)이 일체형으로 각각 구비되어 용기(10)의 스톱퍼(12)와 체결되도록 구성되어 있는 것이다.

그러나, 이와 같은 종래의 구성에 있어서 뚜껑(13)의 잠금수단인 스톱퍼(12) 및 걸림턱(16)등을 좌,우측 방향으로 구비할 수는 있을지라도 뚜껑(13)을 이중캡으로 구성하여야 하기 때문에 구조가 복잡하여 제조성 및 경제성이 저하되는 문제점이 있는 것이었다.

따라서 본 고안은 상기와 같은 문제점을 고려하여 이루어진 것으로 그 목적은 화장품용기를 유리재질로 구성하면서도 뚜껑을 단일캡으로 구성하여 그 구성을 간단히 하면서도 뚜껑의 잠금효과를 향상시키도록 하는 화장품용기의 뚜껑체결구조를 제공함에 있다.

본 고안의 다른 목적은 소형의 화장품용기에 적합하도록 하는 화장품용기의 뚜껑체결구조를 제공함에도 있는 것이다.

이러한 목적은 화장품용기 뚜껑의 구조를 개선함으로서 달성되는바 계속해서 본 고안의 바람직한 실시예를 첨부된 도면에 의하여 상세히 설명하면 다음과 같다.

첨부된 도면의 제5도는 본 고안의 전체적인 구성을 보인 분리사시도로서, 이의 도면중 부호 100은 유리재질로 이루어지는 화장품용기를 표시하고 있고, 도면중 부호 200은 상기 화장품용기(100)에 체결되는 뚜껑을 표시하고 있다.

상기 화장품용기(100)는 통상에서와 같은 유리재질의 화장품용기로서 평면에서 보았을때 대략 타원형을 유지하면서도 상부에서 나사부를 가지는 주입구(110)가 구비되어 있고, 이와 근접되는 좌,우측 방향에는 각각 하나씩 스톱퍼(120)가 돌출성형되어 있다.

또한, 상기 뚜껑(200)은 합성수지 재질로 이루어지면서도 단일캡으로 사출성형되는 것이고, 이의 내부에는 너트부를 갖는 소켓(210)이 일체로 구비되어 있다.

상기 소켓(210)의 선단에는 절반을 기준으로 하여 양측으로 각각 동일한 구조로 이루어지면서도 경사지게 구비되는 가이드면(211)(212)이 구비되어 있다.

이때, 상기 가이드면(211)(212)은 뚜껑(200)이 용기(100)에 체결되는 회전방향을 따라 점차적으로 경사지게 구비되어 있는 것이며, 이는 용기(100)의 스톱퍼(120)에 용이하게 안내되면서 체결되도록 하기 위한 것이다.

또한, 상기 소켓(210)과 뚜껑(200)의 외주연 사이인 좌,우측으로는 두개를 한쌍으로 하는 걸림편(220)(221)이 각각 일체로 연결되어 있다.

이들 걸림편(220)(221)은 회전방향으로 따라 전단의 걸림편(220)은 용기(100)의 스톱퍼(120)를 타고 넘는 완충기능을 가지게 될 것이고, 후단의 걸림편(221)은 더이상 오버런이 되지 않도록 고정턱의 기능을 가지게 될 것이며, 또한 상기 양걸림편(220)(221)들은 서로 일정한 간격을 가지고 있음으로서 이들 사이의 공간이 용기(100)의 스톱퍼(120)가 안착되어지는 걸림홈의 기능을 가지게 될 것이다.

따라서 이와 같이 구성되는 본 고안은 뚜껑(200)을 통상에서와 같이 나사식으로 용기(100)의 주입구(110)에 체결하게되면, 뚜껑(200)의 소켓(210)이 용기(100)의 주입구(110)에 나사식으로 체결되어지는 것이고, 이때 뚜껑(200)이 용기(100)에 거의 체결되는 싯점에서는 소켓(210)의 전단에 구비되는 양측 가이드면(211)(212)이 용기(100)의 스톱퍼(120)에 닿게된다.

계속해서 체결되는 뚜껑(200)에 의해 가이드면(211)(212)은 용기(100)의 스톱퍼(120)를 타고 슬라이드작동되어 지는 것이고, 양측 걸림편(220)(221)의 전단 걸림편(220)이 스톱퍼(120)에 위치하는 순간 이의 걸림편(220)은 자체의 탄성에 의해 스톱퍼(120)을 타고 넘게 되는 것이며, 이때 스톱퍼(120)는 후단 걸림편(221)에 의해 더이상 오버런이 되지 못하고 이들 사이의 걸림홈에 걸려져 잠금되어 지는 것이다.

이와 같은 일련의 작동이 화장품용기(100)에 뚜껑(200)이 체결되는 과정인 것이며, 이와는 반대로 체결된 뚜껑(200)을 개방할 시에는 뚜껑(200)을 역회전시키게 되면, 전술한 역순으로 작용하게 되어 뚜껑(200)이 손쉽게 열리게 되는 것이다.

그러므로 이와 같이된 본 고안은 유리재질의 화장품용기에 있어서도 단일캡의 뚜껑을 구성할 수가 있게 됨으로서 간단한 사출성형으로 뚜껑을 제조할 수가 있게 되어 뚜껑의 제조성을 향상시키게 됨은 물론 이에 따른 경제성을 향상시키게 되는 효과를 가지게 되는 것이다.

또한, 화장품용기의 뚜껑체결구조에 있어서 이들의 잠금수단을 설치공간이 많은 좌,우방향으로 구비할 수 있음에 따라 제품성을 향상시키게 됨은 물론이고, 특히, 소형의 화장품용기에도 적용할 수가 있게 되는 장점을 가지게 되는 것이다.

그리고, 이러한 효과외에도 뚜껑의 걸림편을 이중으로 하여 오버런이 되는 것을 방지하게 되어 화장품용기의 뚜껑체결력을 향상시키게 되는 효과도 가지게 되는 것이다.

(57) 청구의 범위

청구항 1

화장품용기의 나사식으로 체결되는 뚜껑의 잠금수단을 갖는 것에 있어서, 유리재질로 이루어지면서 상기 주입구(110) 좌,우측에 각각 하나씩의 스톱퍼(120)를 가지는 화장품용기(100)와; 상기 화장품용기(100)의 주입구(110)에 나사식으로 체결되면서 합성수지 재질의 단일캡으로 구성되고, 내부에 너트부를 가지면서 선단에는 절반을 기준으로 하여 회전방향으로 경사지는 가이드면(211)(212)을 가지는 소켓(210)과, 이의 소켓(210)의 좌,우측에 각각 한쌍을 한조로 하는 걸림편(220)(221)을 갖춘 뚜껑(200);으로 구성된 것을 특징으로 하는 화장품용기의 뚜껑체결구조.

도면

도면1

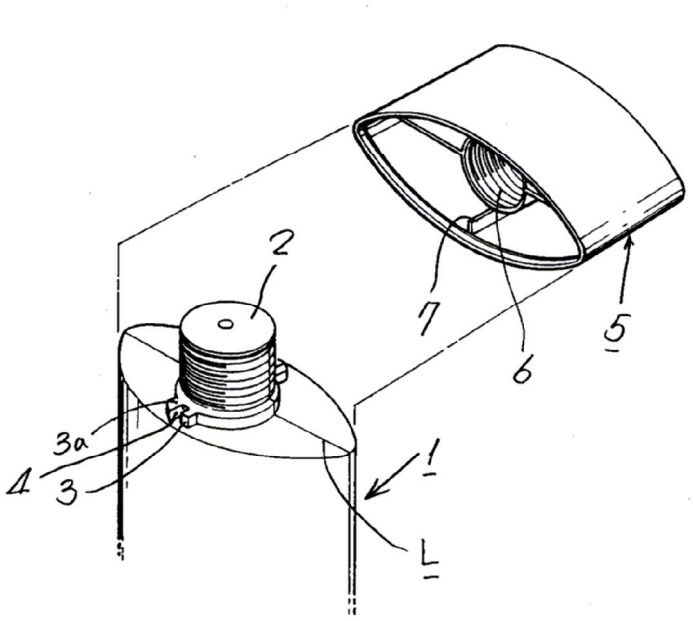

도면2

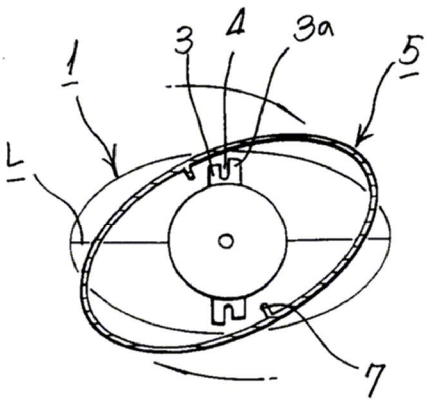

도면3

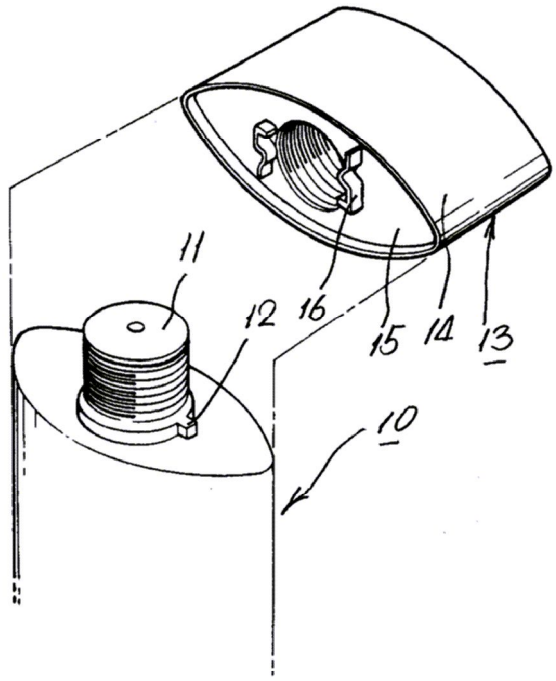

도면4

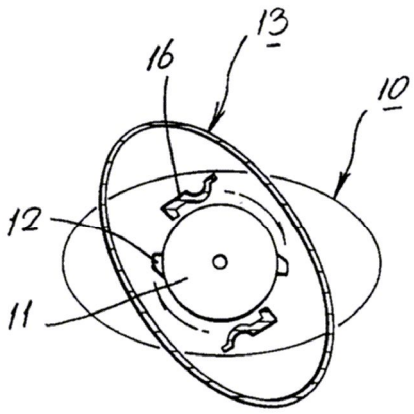

도면5

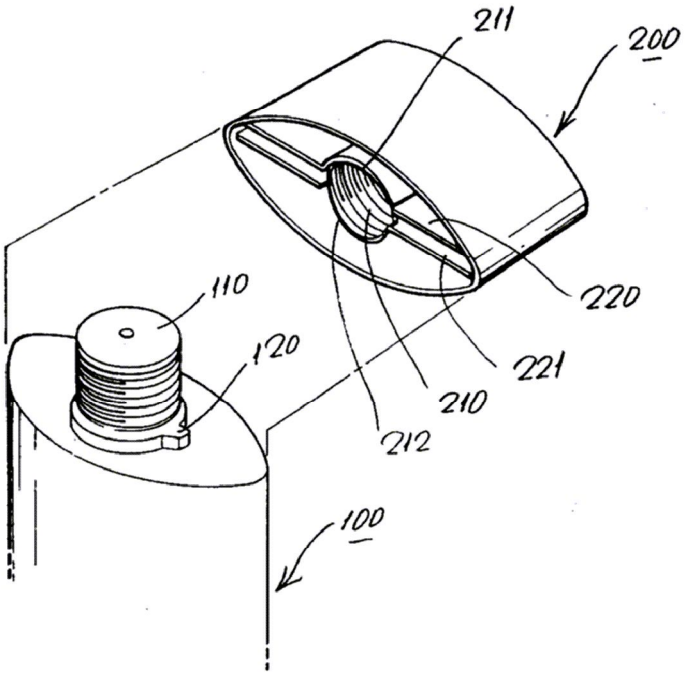

도면6

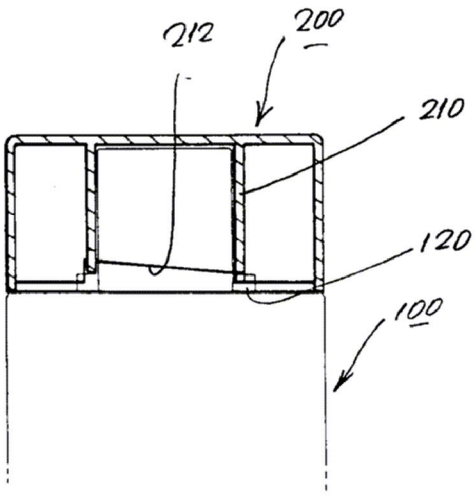

도면7

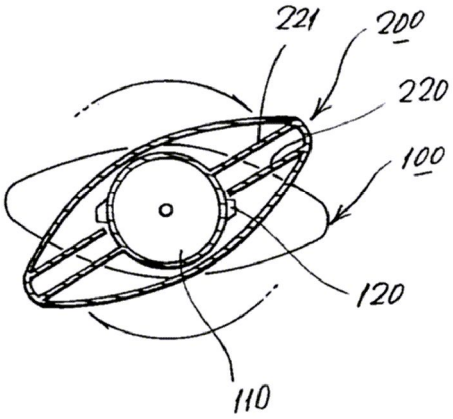

도면8

