(19)中华人民共和国国家知识产权局

(12)实用新型专利

(10)授权公告号 CN 205987884 U
(45)授权公告日 2017.03.01

(21)申请号 201620845729.3

(22)申请日 2016.08.08

(73)专利权人 蔡东清
地址 362800 福建省泉州市惠安县螺城镇霞东村东莲139号

(72)发明人 蔡东清

(51)Int.Cl.
A21C 14/00(2006.01)

权利要求书1页 说明书2页 附图1页

(54)实用新型名称

一种新型饼干成型冷却机

(57)摘要

本实用新型公开了一种新型饼干成型冷却机，包括机座、真空冷却仓、机架、第一电机、抽气机；所述机座顶端左变连接真空冷却仓，真空冷却仓内顶部装有快速冷却机，真空冷却仓左上角设有固定座，固定座下端装有计数检测器，真空冷却仓连接抽风机，抽风机设置在机架内左下角；所述机架固定在机座顶端右边，机架内左上角设有气缸座，气缸座连接气缸，气缸与第一电机连接；所述机架右上方设有进料仓，机架内右上角通成形转轴连接模具板，机架内右下角安装有第二电机，第二电机与转动传送装置连接，转动传送装置贯穿机架和真空冷却仓中部，机架外右侧连接控制面板。本实用新型可提高食品的食用安全性且耗能低。

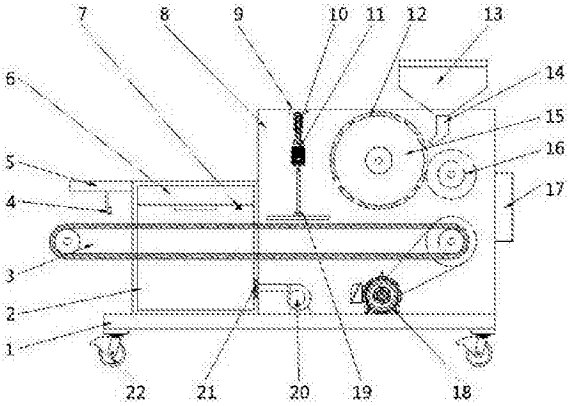

CN 205987884 U

1.一种新型饼干成型冷却机，包括机座、真空冷却仓、转动传送装置、计数检测器、固定座、快速冷却机、感应器、机架、气缸座、气缸、第一电机、模具板、进料仓、喂料口、成形转轴、过渡转轴、控制面板、第二电机、旋转压板、抽气机、风孔、万向轮；所述机座顶端左变连接真空冷却仓，真空冷却仓内顶部装有快速冷却机，真空冷却仓左上角设有固定座，固定座下端装有计数检测器，真空冷却仓右下角连接风孔，风孔连接抽风机，抽风机设置在机架内左下角；所述机架固定在机座顶端右边，机架内左上角设有气缸座，气缸座连接气缸，气缸与第一电机连接；所述机架右上方设有进料仓，进料仓上连接喂料口，机架内右上角通成形转轴连接模具板，机架内右下角安装有第二电机，第二电机与转动传送装置连接，转动传送装置贯穿机架和真空冷却仓中部，机架外右侧连接控制面板。

2.根据权利要求1所述的一种新型饼干成型冷却机，其特征在于：所述快速冷却机上设有感应器。

3.根据权利要求1所述的一种新型饼干成型冷却机，其特征在于：所述第一电机上连接有旋转压板。

4.根据权利要求1所述的一种新型饼干成型冷却机，其特征在于：所述机架内右上角模具板旁边设有过渡转轴。

5.根据权利要求1所述的一种新型饼干成型冷却机，其特征在于：所述机座四个角设有万向轮。

一种新型饼干成型冷却机

技术领域

[0001] 本实用新型涉及食品机械领域，具体涉及一种新型饼干成型冷却机。

背景技术

[0002] 饼干以小麦粉为主要原料，加入或不加入糖、油脂及其他原料，经调粉或调浆、成形、烘烤等工艺制成的口感酥松或松脆的食品。饼干烘烤过后，如果等它自然冷却再进行包装，会影响生产效率及饼干的口感，但现有的饼干冷却装置耗能大，会影响饼干的口感。

实用新型内容

[0003] 针对现有技术的不足，本实用新型的目的在于提供一种可提高食品的食用安全性且耗能低的新型饼干成型冷却机。

[0004] 为了实现上述目的，本实用新型采用如下技术方案：一种新型饼干成型冷却机，包括机座、真空冷却仓、转动传送装置、计数检测器、固定座、快速冷却机、感应器、机架、气缸座、气缸、第一电机、模具板、进料仓、喂料口、成形转轴、过渡转轴、控制面板、第二电机、旋转压板、抽气机、风孔、万向轮；所述机座顶端左变连接真空冷却仓，真空冷却仓内顶部装有快速冷却机，真空冷却仓左上角设有固定座，固定座下端装有计数检测器，真空冷却仓右下角连接风孔，风孔连接抽风机，抽风机设置在机架内左下角；所述机架固定在机座顶端右边，机架内左上角设有气缸座，气缸座连接气缸，气缸与第一电机连接；所述机架右上方设有进料仓，进料仓上连接喂料口，机架内右上角通成形转轴连接模具板，机架内右下角安装有第二电机，第二电机与转动传送装置连接，转动传送装置贯穿机架和真空冷却仓中部，机架外右侧连接控制面板。

[0005] 进一步，所述快速冷却机上设有感应器；

[0006] 进一步，所述第一电机上连接有旋转压板；

[0007] 进一步，所述机架内右上角模具板旁边设有过渡转轴；

[0008] 进一步，所述机座四个角设有万向轮。

[0009] 本实用新型的有益效果是：

[0010] 本实用新型设有真空冷却仓，让成型后的饼干在真空的环境下进行冷却处理，与传统的冷却方法不同，真空冷却过程不需要外界传热介质参与，它是靠食品自身水分而降温的过程，所以真空冷却又被称为“自我冷却”，真空冷却最突出的优点是能在很短的时间内将食品冷却到0 ℃以上，保持食品的品质，并节省能源，操作方便，提高工作效率。食品在真空冷却室内被预冷，减少了腐败菌的污染，从而延长食品的保质期和货架期，提高食品的食用安全性，而且耗能低，节约成本，提高经济效益；设有旋转压板，是在饼干经过模具成型后对其再次进行一次压制固形，让产品的外形更加一致且口感更加好；设有万向轮有助于可以在任何地点进行加工，移动至包装机前，更方便于包装的进行。

附图说明

[0011] 为了更清楚地说明本实用新型实施例或现有技术中的技术方案，下面将对实施例或现有技术描述中所需要使用的附图作简单地介绍：

[0012] 图1为本实用新型的结构示意图。

[0013] 附图中标号为：1-机座；2-真空冷却仓；3-转动传送装置；4-计数检测器；5-固定座；6-快速冷却机；7-感应器；8-机架；9-气缸座；10-气缸；11-第一电机；12-模具板；13-进料仓；14-喂料口；15-成形转轴；16-过渡转轴；17-控制面板；18-第二电机；19-旋转压板；20-抽气机；21-风孔；22-万向轮。

具体实施方式

[0014] 参阅附图所示的一种新型饼干成型冷却机，包括机座1、真空冷却仓2、转动传送装置3、计数检测器4、固定座5、快速冷却机6、感应器7、机架8、气缸座9、气缸10、第一电机11、模具板12、进料仓13、喂料口14、成形转轴15、过渡转轴16、控制面板17、第二电机18、旋转压板19、抽气机20、风孔21、万向轮22；所述机座1顶端左变连接真空冷却仓2，真空冷却仓2内顶部装有快速冷却机6，真空冷却仓2左上角设有固定座5，固定座5下端装有计数检测器4，真空冷却仓2右下角连接风孔21，风孔21连接抽风机20，抽风机20设置在机架8内左下角；所述机架8固定在机座1顶端右边，机架8内左上角设有气缸座9，气缸座9连接气缸10，气缸10与第一电机11连接；所述机架8右上方设有进料仓13，进料仓13上连接喂料口14，机架8内右上角通过成形转轴15连接模具板12，机架8内右下角安装有第二电机18，第二电机18与转动传送装置3连接，转动传送装置3贯穿机架8和真空冷却仓2中部，机架8外右侧连接控制面板17。

[0015] 在上述实施例上优选，所述快速冷却机6上设有感应器7；

[0016] 在上述实施例上优选，所述第一电机11上连接有旋转压板19；

[0017] 在上述实施例上优选，所述机架8内右上角模具板12旁边设有过渡转轴16；

[0018] 在上述实施例上优选，所述机座1四个角设有万向轮22。

[0019] 采用上述实施方案，得到本实用新型的有益效果是：本实用新型设有真空冷却仓，让成型后的饼干在真空的环境下进行冷却处理，与传统的冷却方法不同，真空冷却过程不需要外界传热介质参与，它是靠食品自身水分而降温的过程，所以真空冷却又被称为“自我冷却”，真空冷却最突出的优点是能在很短的时间内将食品冷却到0 ℃以上，保持食品的品质，并节省能源，操作方便，提高工作效率。食品在真空冷却室内被预冷，减少了腐败菌的污染，从而延长食品的保质期和货架期，提高食品的食用安全性，而且耗能低，节约成本，提高经济效益；设有旋转压板，是在饼干经过模具成型后对其再次进行一次压制固形，让产品的外形更加一致且口感更加好；设有万向轮有助于可以在任何地点进行加工，移动至包装机前，更方便于包装的进行。

[0020] 以上所述，仅为本实用新型的具体实施方式，但本实用新型的保护范围并不局限于此，任何不经过创造性劳动想到的变化或替换，都应涵盖在本实用新型的保护范围之内。因此，本实用新型的保护范围应该以权利要求书所限定的保护范围为准。

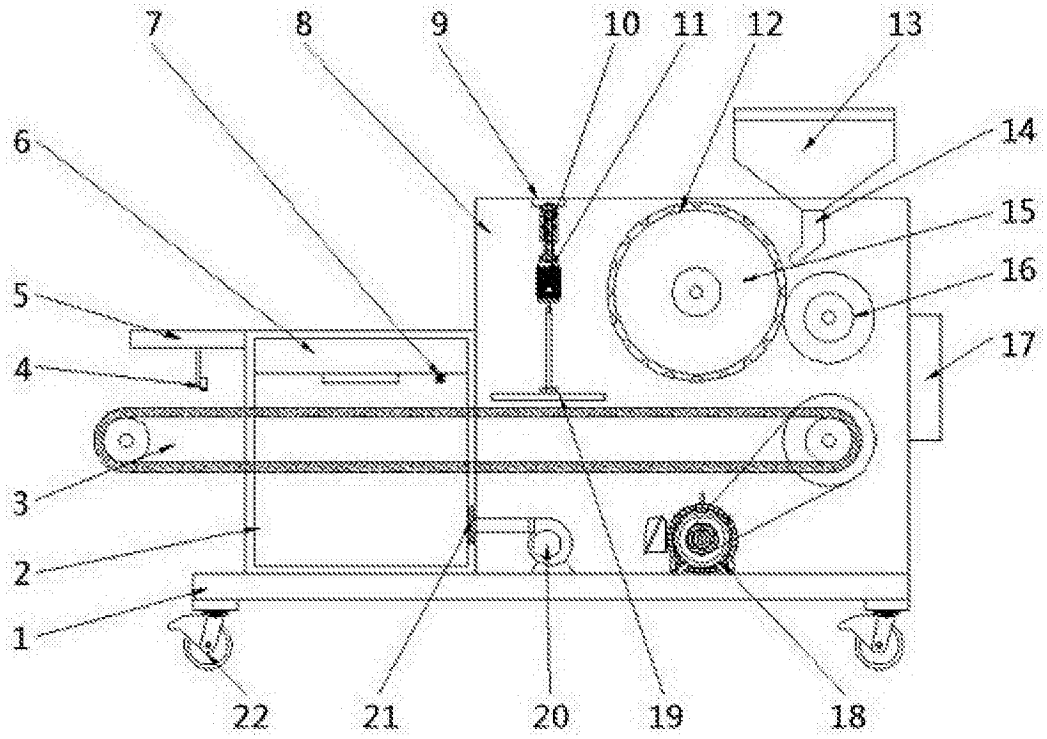

图1