(19)中华人民共和国国家知识产权局

(12)实用新型专利

(10)授权公告号 CN 202921253 U
(45)授权公告日 2013.05.08

(21)申请号 201220613427.5

(22)申请日 2012.11.20

(73)专利权人 巢湖荣达塑胶科技发展有限公司
地址 238000 安徽省巢湖市经济开发区花山工业园区振兴路口

(72)发明人 戴晓军 徐斌 苏荣涛

(74)专利代理机构 安徽信拓律师事务所 34117
代理人 娄尔玉

(51)Int.Cl.
B01F 15/02(2006.01)

权利要求书1页 说明书2页 附图1页

(54)实用新型名称

一种搅拌机物料传送装置

(57)摘要

一种搅拌机物料传送装置，涉及物料传输设备，包括料斗，料斗上设有挂钩，料斗通过挂钩挂在底部四角支撑架上，所述的料斗下方设有输送管，输送管通过支架支撑在地面上，输送管内设有无轴螺旋，无轴螺旋通过设置在输送管上的电机控制。本实用新型结构简单，设计合理，采用机器代替人力输送物料至搅拌机，节省人力和时间，在传送过程中，无轴螺旋可以起到一个初步搅拌的作用，减少物料在搅拌机内搅拌的时间，工作效率高，操作简单，易维修。

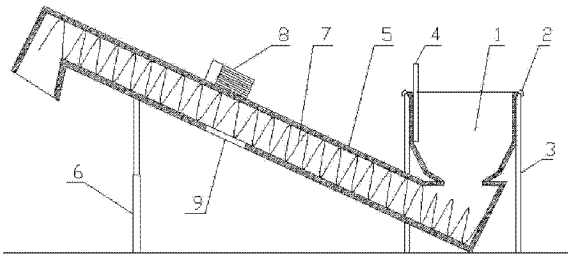

CN 202921253 U

1. 一种搅拌机物料传送装置，其特征在于：包括料斗，料斗上设有挂钩，料斗通过挂钩挂在底部四角支撑架上，所述的料斗下方设有输送管，输送管通过支架支撑在地面上，输送管内设有无轴螺旋，无轴螺旋通过设置在输送管上的电机控制。

2. 根据权利要求 1 中所述的一种搅拌机物料传送装置，其特征在于：所述的料斗上设有震动棒。

3. 根据权利要求 1 中所述的一种搅拌机物料传送装置，其特征在于：所述的支架为电动伸缩支架。

4. 根据权利要求 1 中所述的一种搅拌机物料传送装置，其特征在于：所述的输送管朝下的一面设有紧急出料口。

一种搅拌机物料传送装置

技术领域：

[0001] 本实用新型涉及物料传输设备，具体涉及一种搅拌机物料传送装置。

背景技术：

[0002] 搅拌机，是一种带有叶片的轴在圆筒或槽中旋转，将多种原料进行搅拌混合，使之成为一种混合物或适宜稠度的机器。搅拌机广泛运用在工厂，施工单位等等，在施工单位的卧式搅拌机的物料大多为泥沙和砂浆，现在大多采用人力通过铁锹将物料送至搅拌机内，搅拌机高度较高，物料较重，人力有限，工作效率低，费时费力。

实用新型内容：

[0003] 本实用新型所要解决的技术问题在于克服现有技术的缺陷，提供一种机器传送，工作效率高的搅拌机物料传送装置。

[0004] 本实用新型所要解决的技术问题采用以下技术方案来实现。

[0005] 一种搅拌机物料传送装置，其特征在于：包括料斗，料斗上设有挂钩，料斗通过挂钩挂在底部四角支撑架上，所述的料斗下方设有输送管，输送管通过支架支撑在地面上，输送管内设有无轴螺旋，无轴螺旋通过设置在输送管上的电机控制。

[0006] 所述的料斗上设有震动棒，可以使物料更好的进入输送管道，不至于卡在料斗出口处。

[0007] 所述的支架为电动伸缩支架，电力控制支架的伸缩长度，根据需要不同的高度的搅拌机，伸缩支架将输送管道送至不同的高度来满足需求，适用范围广。

[0008] 所述的输送管朝下的一面设有紧急出料口，在物料卡在管道内，可以打开紧急出料口，防止堵塞。

[0009] 本实用新型结构简单，设计合理，采用机器代替人力输送物料至搅拌机，节省人力和时间，在传送过程中，无轴螺旋可以起到一个初步搅拌的作用，减少物料在搅拌机内搅拌的时间，工作效率高，操作简单，易维修。

附图说明：

[0010] 图 1 为本实用新型的具体实施方式结构示意图；

具体实施方式：

[0011] 为了使本实用新型实现的技术手段、创作特征、达成目的与功效易于明白了解，下面结合具体图示，进一步阐述本实用新型。

[0012] 如图 1 所示一种搅拌机物料传送装置，包括料斗 1，料斗 1 上设有挂钩 2，料斗 1 通过挂钩 2 挂在底部四角支撑架 3 上，料斗 1 上设有震动棒 4，料斗 1 下方设有输送管 5，输送管 5 通过支架 6 支撑在地面上，支架 6 为电动伸缩支架，输送管 5 内设有无轴螺旋 7，无轴螺旋 7 通过设置在输送管 5 上的电机 8 控制，其中输送管 5 朝下的一面设有紧急出料口 9。

[0013] 以上显示和描述了本实用新型的基本原理、主要特征和本实用新型的优点。本行业的技术人员应该了解，本实用新型不受上述实施例的限制，上述实施例和说明书中描述的只是说明本实用新型的原理，在不脱离本实用新型精神和范围的前提下，本实用新型还会有各种变化和改进，这些变化和改进都落入要求保护的本实用新型范围内。本实用新型要求保护范围由所附的权利要求书及其等效物界定。

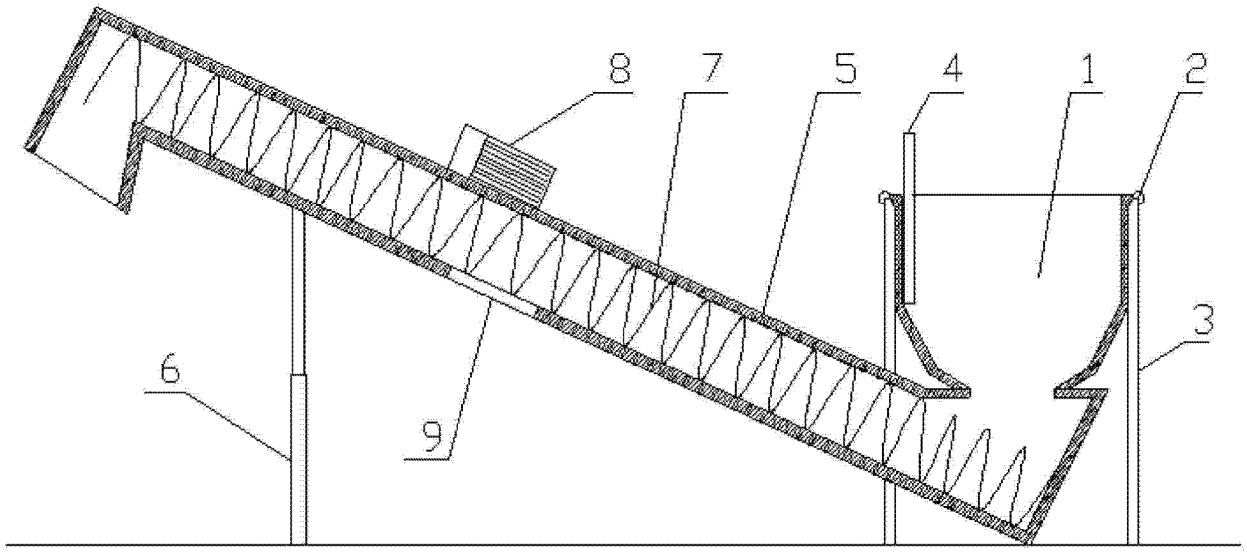

图 1