(19)国家知识产权局

(12)实用新型专利

(10)授权公告号 CN 218091947 U
(45)授权公告日 2022.12.20

(21)申请号 202222574461.2

(22)申请日 2022.09.28

(73)专利权人 河南奔潮智能科技有限公司
地址 450000 河南省郑州市高新技术产业开发区梧桐街50号院C9栋82室

(72)发明人 樊鲁娜

(74)专利代理机构 郑州久信知识产权代理事务所(普通合伙) 41194
专利代理师 靳锦

(51)Int.Cl.
E04G 3/30(2006.01)
E04G 5/00(2006.01)
E04G 5/14(2006.01)
A47L 3/02(2006.01)

权利要求书1页 说明书3页 附图2页

(54)实用新型名称

一种悬挂式吊篮

(57)摘要

本实用新型涉及吊篮技术领域，具体的说是一种悬挂式吊篮，包括支板，所述支板的一侧固定连接有前护栏，所述支板的另一侧设置有后护栏；所述支板的两端连接有挡板，所述挡板的上方设置有遮挡组件，所述遮挡组件包括遮挡帘，所述支板的靠近边角出固定连接有四根钢丝绳，控制安装槽内部设置的伸缩推杆的伸缩端缩短，并将滑板从安装槽中拉出，此时滑板同步带动伸缩推杆从安装槽中滑出，转动挡板，使得挡板的侧壁向外转动到水平位置，此时伸缩推杆的伸缩短能够对挡板起到支撑作用，挡板转动到水平位置后可以通过缺口处向直接支板的上搬运材料，方便快捷，节约了搬运时间。

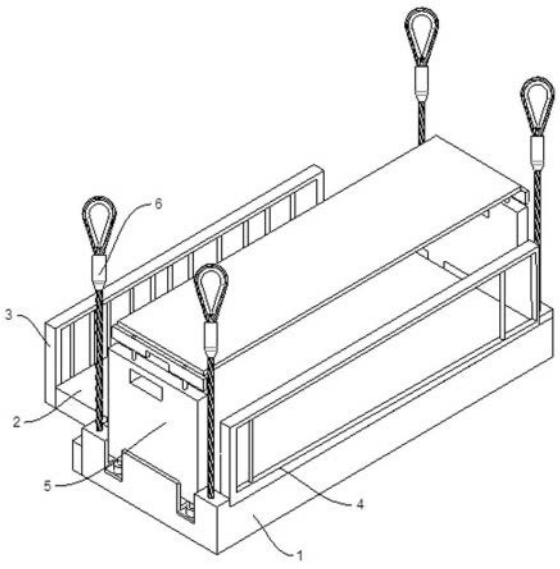

CN 218091947 U

1.一种悬挂式吊篮,包括支板(1),其特征在于:所述支板(1)的一侧固定连接有前护栏(4),所述支板(1)的另一侧设置有后护栏(3);

所述支板(1)的两端连接有挡板(5),所述挡板(5)的上方设置有遮挡组件,所述遮挡组件包括遮挡帘(13),所述支板(1)的靠近边角出固定连接有四根钢丝绳(6)。

2.根据权利要求1所述的一种悬挂式吊篮,其特征在于:所述挡板(5)的顶部固定连接有延伸杆(11),延伸杆(11)的顶部固定连接有竖直板(12),遮挡帘(13)与竖直板(12)连接。

3.根据权利要求2所述的一种悬挂式吊篮,其特征在于:所述竖直板(12)的顶部开设有插孔(16),所述遮挡帘(13)的两端均固定连接有连接块(14),连接块(14)的下表面固定连接有插销(15),所述插销(15)与插孔(16)配合设置。

4.根据权利要求3所述的一种悬挂式吊篮,其特征在于:所述支板(1)的端部开设有安装槽(7),所述安装槽(7)内固定连接有转轴(8),所述挡板(5)的下端转动套设在转轴(8)的外壁。

5.根据权利要求4所述的一种悬挂式吊篮,其特征在于:所述安装槽(7)的底部滑动连接有滑板(9),所述滑板(9)的上表面固定连接有伸缩推杆(10),所述伸缩推杆(10)的顶部可与挡板(5)的下表面接触。

6.根据权利要求1所述的一种悬挂式吊篮,其特征在于:所述支板(1)的另一侧侧壁开设有滑槽,滑槽内滑动连接有延伸板(2),延伸板(2)远离支板(1)的一端固定连接有后护栏(3)。

一种悬挂式吊篮

技术领域

[0001] 本实用新型涉及保温板技术领域，具体说是一种悬挂式吊篮。

背景技术

[0002] 吊篮是建筑工程高空作业的建筑工具，作用于幕墙安装，外墙清洗。悬挑机构架设于建筑物或构筑物上，利用提升机构驱动悬吊平台，通过钢丝绳沿建筑物或构筑物立面上下运行的施工设施，也是为操作人员设置的作业平台。

[0003] 现有的工地楼房外部粉刷用吊篮在使用时，通常是从上往下对外墙壁进行作业，在用水泥粉刷外墙作业过程中，楼顶或者楼房的外墙的上可能会有块状的水泥或者灰尘的掉落，可能会对施工人员造成伤害，影响到施工人员工作过程中的安全，现有的吊篮周围的防护栏多为焊接，在向吊篮内进行搬运材料时，防护栏起到阻挡的作用，影响到搬运材料的效率。

实用新型内容

[0004] 针对现有技术中的问题，本实用新型提供了一种悬挂式吊篮。

[0005] 本实用新型解决其技术问题所采用的技术方案是：一种悬挂式吊篮，包括支板，所述支板的一侧固定连接有前护栏，所述支板的另一侧设置有后护栏；

[0006] 所述支板的两端连接有挡板，所述挡板的上方设置有遮挡组件，所述遮挡组件包括遮挡帘，所述支板的靠近边角出固定连接有四根钢丝绳。

[0007] 具体的，所述挡板的顶部固定连接有延伸杆，延伸杆的顶部固定连接有竖直板，遮挡帘与竖直板连接。

[0008] 具体的，所述竖直板的顶部开设有插孔，所述遮挡帘的两端均固定连接有连接块，连接块的下表面固定连接有插销，所述插销与插孔配合设置。

[0009] 具体的，所述支板的端部开设有安装槽，所述安装擦内固定连接有转轴，所述挡板的下端转动套设在转轴的外壁。

[0010] 具体的，所述安装擦的底部滑动连接有滑板，所述滑板的上表面固定连接有伸缩推杆，所述伸缩推杆的顶部可与挡板的下表面接触。

[0011] 具体的，所述支板的另一侧侧壁开设有滑槽，滑槽内滑动连接有延伸板，延伸板远离支板的一端固定连接有后护栏。

[0012] 本实用新型的有益效果：

[0013] (1)本实用新型所述的一种悬挂式吊篮，控制安装槽内部设置的伸缩推杆的伸缩端缩短，并将滑板从安装槽中拉出，此时滑板同步带动伸缩推杆从安装槽中滑出，转动挡板，使得挡板的侧壁向外转动到水平位置，此时伸缩推杆的伸缩短能够对挡板起到支撑作用，挡板转动到水平位置后可以通过缺口处向直接支板的上搬运材料，方便快捷，节约了搬运时间。

[0014] (2)本实用新型所述的一种悬挂式吊篮，在工作前可以将遮挡帘两端的插销分别

对应插接到竖直板顶部设置的插孔内，通过遮挡帘能够将从上方掉落的水泥进行接收，保证工作人员的安全，在炎热夏季还能起到遮阳的效果。

附图说明

[0015] 下面结合附图和实施例对本实用新型进一步说明。

[0016] 图1为本实用新型提供的一种悬挂式吊篮的整体结构示意图；

[0017] 图2为本实用新型提供的支板的立体结构示意图；

[0018] 图3为本实用新型提供的遮挡帘的立体结构示意图。

[0019] 图中：1、支板；2、延伸板；3、后护栏；4、前护栏；5、挡板；6、钢丝绳；7、安装槽；9、滑板；10、伸缩推杆；11、延伸杆；12、支板；13、遮挡帘；14、链接块；15、插销；16、插孔。

具体实施方式

[0020] 为了使本实用新型实现的技术手段、创作特征、达成目的与功效易于明白了解，下面结合具体实施方式，进一步阐述本实用新型。

[0021] 需要理解的是，术语“中心”、“纵向”、“横向”、“长度”、“宽度”、“厚度”、“上”、“下”、“前”、“后”、“左”、“右”、“竖直”、“水平”、“顶”、“底”“内”、“外”、“顺时针”、“逆时针”等指示的方位或位置关系为基于附图所示的方位或位置关系，仅是为了便于描述本实用新型和简化描述，而不是指示或暗示所指的装置或元件必须具有特定的方位、以特定的方位构造和操作，因此不能理解为对本实用新型的限制。

[0022] 在本实用新型中，除非另有明确的规定和限定，术语“安装”、“相连”、“连接”、“固定”等术语应做广义理解，例如，可以是固定连接，也可以是可拆卸连接，或一体地连接；可以是机械连接，也可以是电连接；可以是直接相连，也可以通过中间媒介间接相连，可以是两个元件内部的连通。对于本领域的普通技术人员而言，可以根据具体情况理解上述术语在本实用新型中的具体含义。

[0023] 如图1－图3所示，本实用新型所述的一种悬挂式吊篮，包括支板1，所述支板1的一侧固定连接有前护栏4，所述支板1的另一侧设置有后护栏3；

[0024] 所述支板1的两端连接有挡板5，所述挡板5的上方设置有遮挡组件，所述遮挡组件包括遮挡帘13，所述支板1的靠近边角出固定连接有四根钢丝绳6，通过钢丝绳6将支板1拉起，前护栏4、后护栏3和挡板5能够对施工人员起到保护作用。

[0025] 具体的，所述挡板5的顶部固定连接有延伸杆11，延伸杆11的顶部固定连接有竖直板12，遮挡帘13与竖直板12连接，通过遮挡帘13能够将从上方掉落的水泥进行接收，保证工作人员的安全，在炎热夏季还能起到遮阳的效果。

[0026] 具体的，所述竖直板12的顶部开设有插孔16，所述遮挡帘13的两端均固定连接有连接块14，连接块14的下表面固定连接有插销15，所述插销15与插孔16配合设置，在工作前可以将遮挡帘13两端的插销15分别对应插接到竖直板12顶部设置的插孔16内，通过遮挡帘13能够将从上方掉落的水泥进行接收，保证工作人员的安全，在炎热夏季还能起到遮阳的效果。

[0027] 具体的，所述支板1的端部开设有安装槽7，所述安装擦7内固定连接有转轴8，所述挡板5的下端转动套设在转轴8的外壁，通过挡板5转动能够对搬运材料起到促进效果。

[0028] 具体的，所述安装擦7的底部滑动连接有滑板9，所述滑板9的上表面固定连接有伸缩推杆10，所述伸缩推杆10的顶部可与挡板5的下表面接触，控制安装槽7内部设置的伸缩推杆10的伸缩端缩短，并将滑板9从安装槽7中拉出，此时滑板9同步带动伸缩推杆10从安装槽7中滑出，转动挡板5，使得挡板5的侧壁向外转动到水平位置，此时伸缩推杆10的伸缩短能够对挡板5起到支撑作用，挡板5转动到水平位置后可以通过缺口处向直接支板1的上搬运材料，方便快捷，节约了搬运时间。

[0029] 具体的，所述支板1的另一侧侧壁开设有滑槽，滑槽内滑动连接有延伸板2，延伸板2远离支板1的一端固定连接有后护栏3，通过拉动后护栏3能够将延伸板2从支板1中拉出，从而能够临时增加该吊篮的承载量。

[0030] 工作原理：在工作前，需要对支板1内进行搬运材料时，控制安装槽7内部设置的伸缩推杆10的伸缩端缩短，并将滑板9从安装槽7中拉出，此时滑板9同步带动伸缩推杆10从安装槽7中滑出，转动挡板5，使得挡板5的侧壁向外转动到水平位置，此时伸缩推杆10的伸缩短能够对挡板5起到支撑作用，挡板5转动到水平位置后可以通过缺口处向直接支板1的上搬运材料，方便快捷，节约了搬运时间。

[0031] 将挡板5转动到竖直位置后，通过滑板9带动伸缩推杆10进入到安装槽7内，控制伸缩推杆10伸长，伸缩推杆10的伸缩端对挡板5的底部进行抵紧，从而能够实现对挡板5的固定。

[0032] 在工作前可以将遮挡帘13两端的插销15分别对应插接到竖直板12顶部设置的插孔16内，通过遮挡帘13能够将从上方掉落的水泥进行接收，保证工作人员的安全，在炎热夏季还能起到遮阳的效果。

[0033] 通过拉动后护栏3能够将延伸板2从支板1中拉出，从而能够临时增加该吊篮的承载量。

[0034] 在本说明书的描述中，参考术语“一个实施例”、“一些实施例”、“示例”、“具体示例”、或“一些示例”等的描述意指结合该实施例或示例描述的具体特征、结构、材料或者特点包含于本实用新型的至少一个实施例或示例中。在本说明书中，对上述术语的示意性表述不一定指的是相同的实施例或示例。而且，描述的具体特征、结构、材料或者特点可以在任何的一个或多个实施例或示例中以合适的方式结合。

[0035] 以上显示和描述了本实用新型的基本原理、主要特征和优点。本行业的技术人员应该了解，本实用新型不受上述实施例的限制，上述实施方式和说明书中的描述的只是说明本实用新型的原理，在不脱离本实用新型精神和范围的前提下，本实用新型还会有各种变化和改进，这些变化和改进都落入本实用新型要求保护的范围内。本实用新型要求保护范围由所附的权利要求书及其等效物界定。

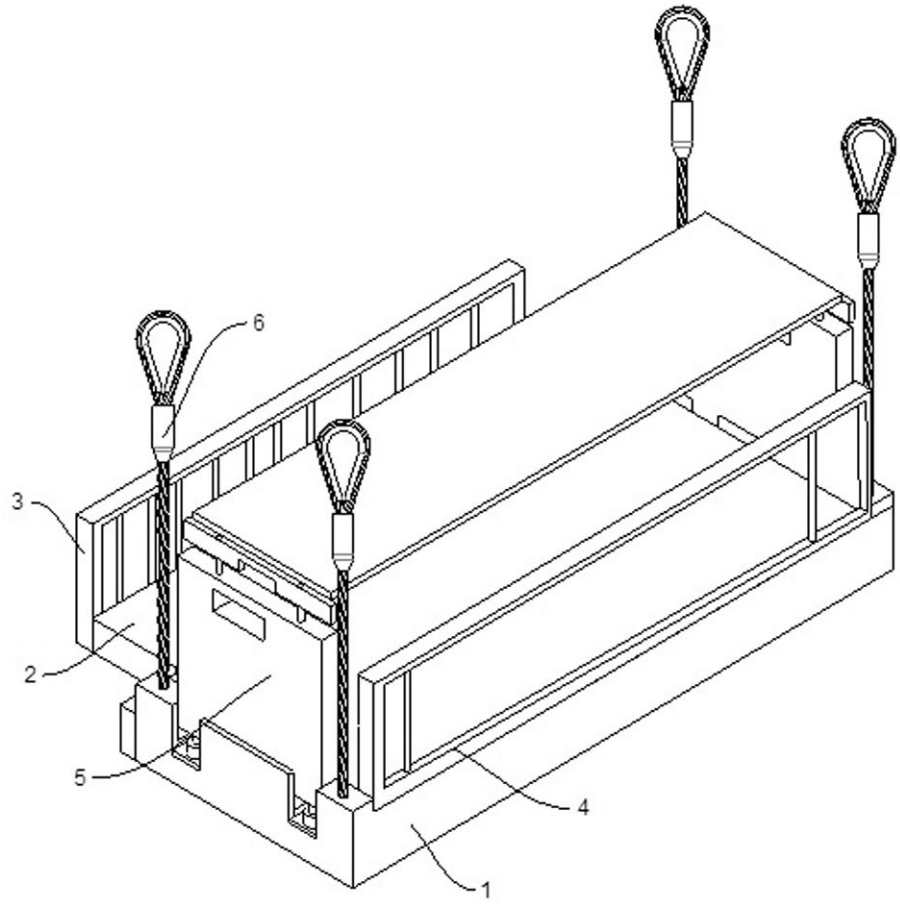

图1

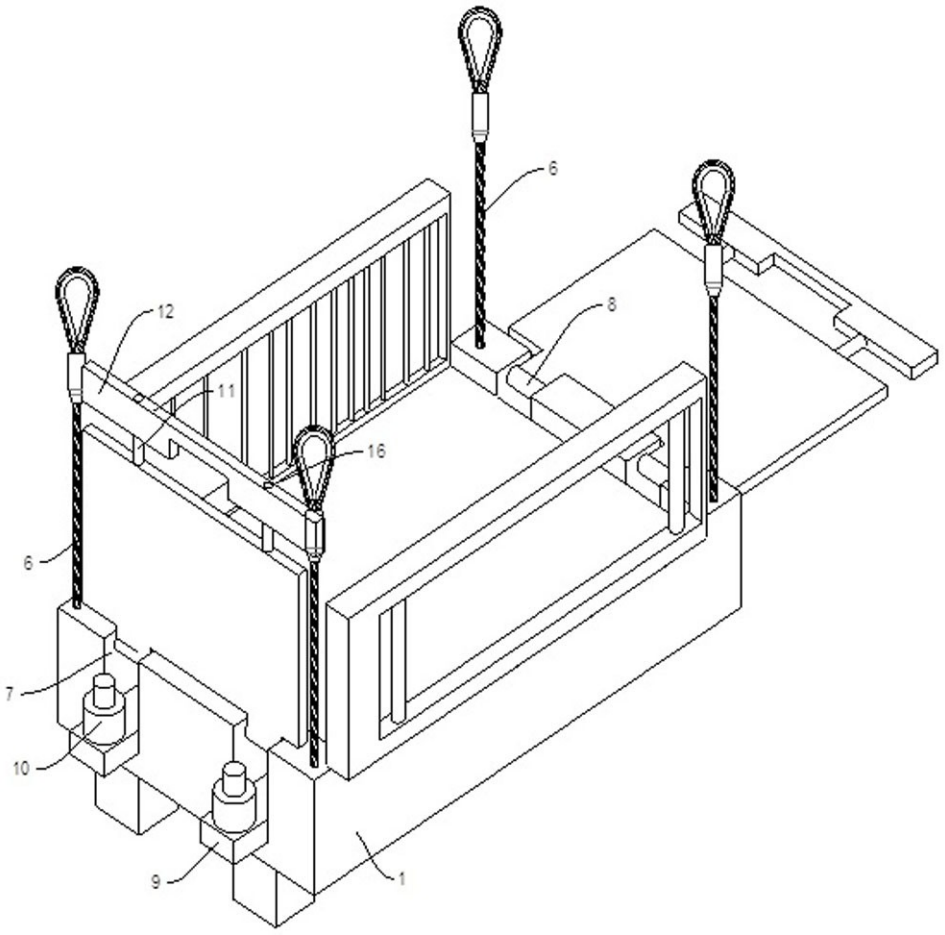

图2

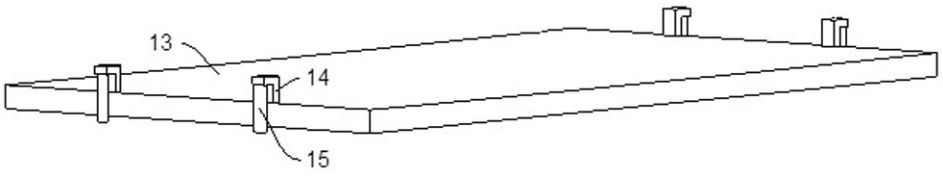

图3