(19)中华人民共和国国家知识产权局

(12)实用新型专利

(10)授权公告号 CN 207842824 U
(45)授权公告日 2018.09.11

(21)申请号 201820158743.5

(22)申请日 2018.01.30

(73)专利权人 温州贝佐斯汽车部件股份有限公司
地址 325000 浙江省温州市瑞安市塘下镇罗凤工业区联创路315号

(72)发明人 吴同舟

(51)Int.Cl.
B60R 9/045(2006.01)

权利要求书1页 说明书2页 附图2页

(54)实用新型名称

一种可折叠式的汽车行李箱

(57)摘要

本实用新型公开了一种可折叠式的汽车行李箱，包括有底座，所述底座的两侧均设有活动侧板，所述底座的上端设有活动盖板，所述活动盖板远离底座的三侧外缘围绕设有链条一，所述活动侧板的外缘设有与链条一相配合的链条二，且所述链条二穿设过底座的下端呈相连通设置，所述链条二与链条一相配合的两端均设有拉链头，所述活动盖板设有链条一的外缘还围绕设有包裹布，所述包裹布的外缘设有用于收紧的橡胶条。本实用新型的汽车行李箱在不使用的时候可以进行折叠，便于人们的存放，非常的实用。

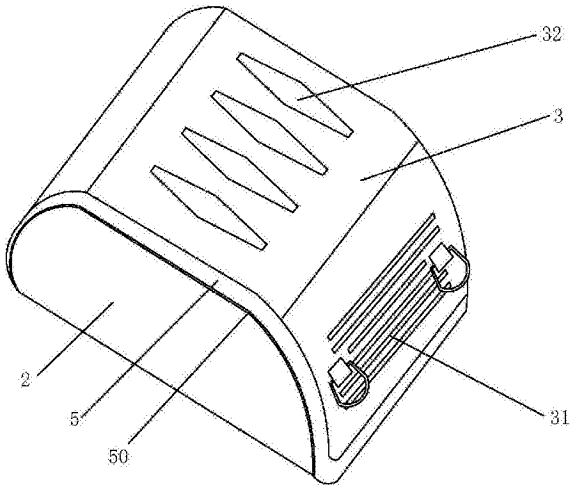

CN 207842824 U

1.一种可折叠式的汽车行李箱，其特征在于：包括有底座(1)，所述底座(1)的两侧均设有活动侧板(2)，所述底座(1)的上端设有活动盖板(3)，所述活动盖板(3)远离底座(1)的三侧外缘围绕设有链条一(30)，所述活动侧板(2)的外缘设有与链条一(30)相配合的链条二(20)，且所述链条二(20)穿设过底座(1)的下端呈相连通设置，所述链条二(20)与链条一(30)相配合的两端均设有拉链头(4)，所述活动盖板(3)设有链条一(30)的外缘还围绕设有包裹布(5)，所述包裹布(5)的外缘设有用于收紧的橡胶条(50)。

2.根据权利要求1所述的一种可折叠式的汽车行李箱，其特征在于：所述包裹布(5)远离底座(1)的一端设有带钩面的粘结带一(51)，所述底座(1)的底部设有带绒面的粘结带二(10)。

3.根据权利要求2所述的一种可折叠式的汽车行李箱，其特征在于：所述活动盖板(3)的两端设有均匀排列的条形凸起一(31)，所述条形凸起一(31)呈横向排列，所述活动盖板(3)的中端设有均匀排列的条形凸起二(32)，所述条形凸起二(32)呈竖直排列。

一种可折叠式的汽车行李箱

技术领域

[0001] 本实用新型涉及一种行李箱，更具体地说，它涉及一种可折叠式的汽车行李箱。

背景技术

[0002] 汽车行李箱是一种广泛使用的汽车装具。它通常安装在车顶的专用行李架上，为旅游和运动爱好者提供了更多空间来装载食物、用品和装备，但是汽车行李箱通常都是通过塑料磨具开模制成，其整体体积非常大，在人们不使用的时候占地空间大，非常不便于存放。

实用新型内容

[0003] 针对现有技术存在的不足，本实用新型的目的在于提供一种可折叠式的汽车行李箱。

[0004] 为实现上述目的，本实用新型提供了如下技术方案：一种可折叠式的汽车行李箱，包括有底座，所述底座的两侧均设有活动侧板，所述底座的上端设有活动盖板，所述活动盖板远离底座的三侧外缘围绕设有链条一，所述活动侧板的外缘设有与链条一相配合的链条二，且所述链条二穿设过底座的下端呈相连通设置，所述链条二与链条一相配合的两端均设有拉链头，所述活动盖板设有链条一的外缘还围绕设有包裹布，所述包裹布的外缘设有用于收紧的橡胶条。

[0005] 本实用新型进一步设置为：所述包裹布远离底座的一端设有带钩面的粘结带一，所述底座的底部设有带绒面的粘结带二。

[0006] 本实用新型进一步设置为：所述活动盖板的两端设有均匀排列的条形凸起一，所述条形凸起一呈横向排列，所述活动盖板的中端设有均匀排列的条形凸起二，所述条形凸起二呈竖直排列。

[0007] 通过采用上述技术方案，在人们平时不使用汽车行李箱时，可以通过打开拉链将汽车行李箱的活动盖板和活动侧板铺开，然后对活动侧板进行折叠，最后将铺开的汽车行李箱卷起来通过绳子固定，这样一来汽车行李箱整体的体积就会大大的减少，便于人们的存放，非常的方便实用，通过在包裹布的一端设有带钩面的粘结带一，在底座的底部设有带绒面的粘结带二，使得包裹布能够通过粘结带一和粘结带二的配合粘结固定于底座上，使得包裹布能够更加牢固的贴合在箱体上，通过在活动盖板的两端设有均匀排列的条形凸起一，且条形凸起一呈横向排列，使得活动盖板安装使用的过程中，两端可以进行弯曲，可以更加好的贴合活动侧板，通过在活动盖板的中端设有均匀排列的条形凸起二，且条形凸起二呈竖直排列，使得活动盖板在使用中其上端的面可以形成平面的支撑，不易受力下陷，非常的实用和美观。

附图说明

[0008] 图1为本实用新型的结构示意图；

[0009] 图2为本实用新型的展开示意图；

[0010] 图3为本实用新型底面示意图。

[0011] 1、底座；10、粘结带二；2、活动侧板；20、链条二；3、活动盖板；30、链条一；31、条形凸起一；32、条形凸起二；4、拉链头；5、包裹布；50、橡胶条；51、粘结带一。

具体实施方式

[0012] 参照图1至图3对本实用新型实施例做进一步说明。

[0013] 本实用新型公开了一种可折叠式的汽车行李箱，包括有底座1，所述底座1的两侧均设有活动侧板2，所述底座1的上端设有活动盖板3，所述活动盖板3远离底座1的三侧外缘围绕设有链条一30，所述活动侧板2的外缘设有与链条一30相配合的链条二20，且所述链条二20穿设过底座1的下端呈相连通设置，所述链条二20与链条一30相配合的两端均设有拉链头4，所述活动盖板3设有链条一30的外缘还围绕设有包裹布5，所述包裹布5的外缘设有用于收紧的橡胶条50。所述包裹布5远离底座1的一端设有带钩面的粘结带一51，所述底座1的底部设有带绒面的粘结带二10。所述活动盖板3的两端设有均匀排列的条形凸起一31，所述条形凸起一31呈横向排列，所述活动盖板3的中端设有均匀排列的条形凸起二32，所述条形凸起二32呈竖直排列。所述底座1、活动侧板2、活动盖板3的外表面均覆盖有防水材料，所述防水材料为丙纶布。所述活动盖板3上设有用于连接固定在车顶的挂钩。

[0014] 在实际操作中，在人们使用汽车行李箱时，先将位于底座1两侧的活动侧板2立起来，然后将底座1上端的活动盖板3扣合在活动侧板2上，最后将活动盖板3两端的拉链头4拉上，使得活动盖板3能够与活动侧板2和底座1支持固定起来，形成一个整体的汽车行李箱，然后利用活动盖板3上设置的包裹布5，将活动盖板3与活动侧板2之间的链条包裹覆盖起来，可以起到防水的作用，同时也更加的美观，在人们要取东西时，可以将拉链打开进行拾取，非常的方便，在人们平时不使用汽车行李箱时，可以通过打开拉链，将汽车行李箱的活动盖板3和活动侧板2铺开，然后对活动侧板2进行折叠，最后将铺开的汽车行李箱卷起来通过绳子固定，这样一来汽车行李箱整体的体积就会大大的减少，便于人们的存放，非常的方便实用。通过在包裹布5的一端设有带钩面的粘结带一51，在底座1的底部设有带绒面的粘结带二10，使得包裹布5能够通过粘结带一51和粘结带二10的配合粘结固定于底座1上，使得包裹布5能够更加牢固的贴合在箱体上。通过在活动盖板3的两端设有均匀排列的条形凸起一31，且条形凸起一31呈横向排列，使得活动盖板3安装使用的过程中，两端可以进行弯曲，可以更加好的贴合活动侧板2。通过在活动盖板3的中端设有均匀排列的条形凸起二32，且条形凸起二32呈竖直排列，使得活动盖板3在使用中其上端的面可以形成平面的支撑，不易受力下陷。本实用新型的汽车行李箱在不使用的时候可以进行折叠，便于人们的存放，非常的方便和实用。

[0015] 以上所述仅是本实用新型的优选实施方式，本实用新型的保护范围并不仅局限于上述实施例，凡属于本实用新型思路下的技术方案均属于本实用新型的保护范围。应当指出，对于本技术领域的普通技术人员来说，在不脱离本实用新型原理前提下的若干改进和润饰，这些改进和润饰也应视为本实用新型的保护范围。

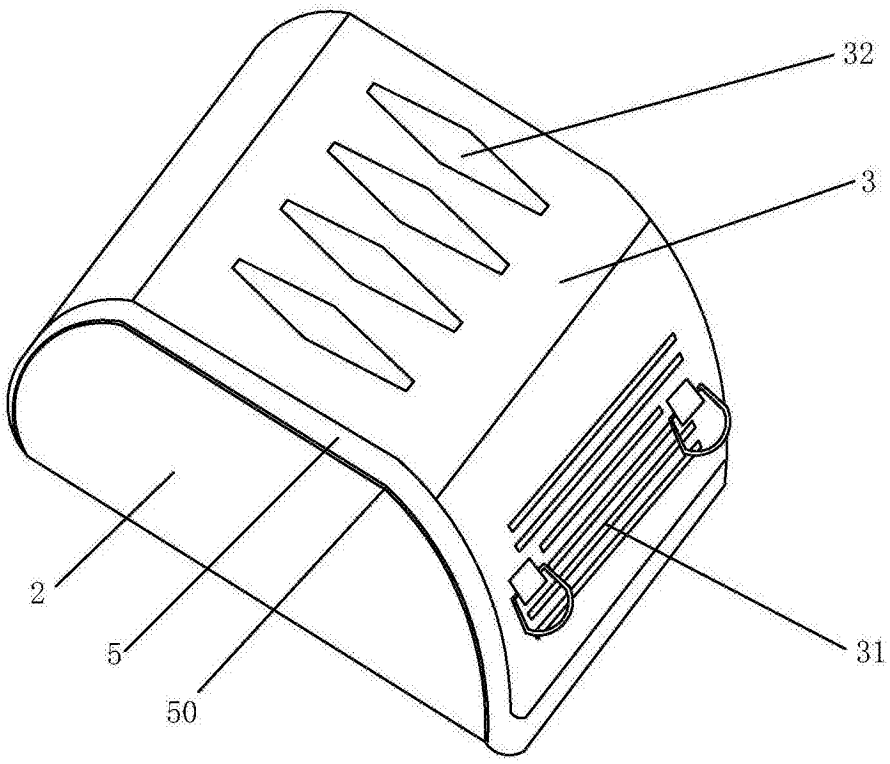

图1

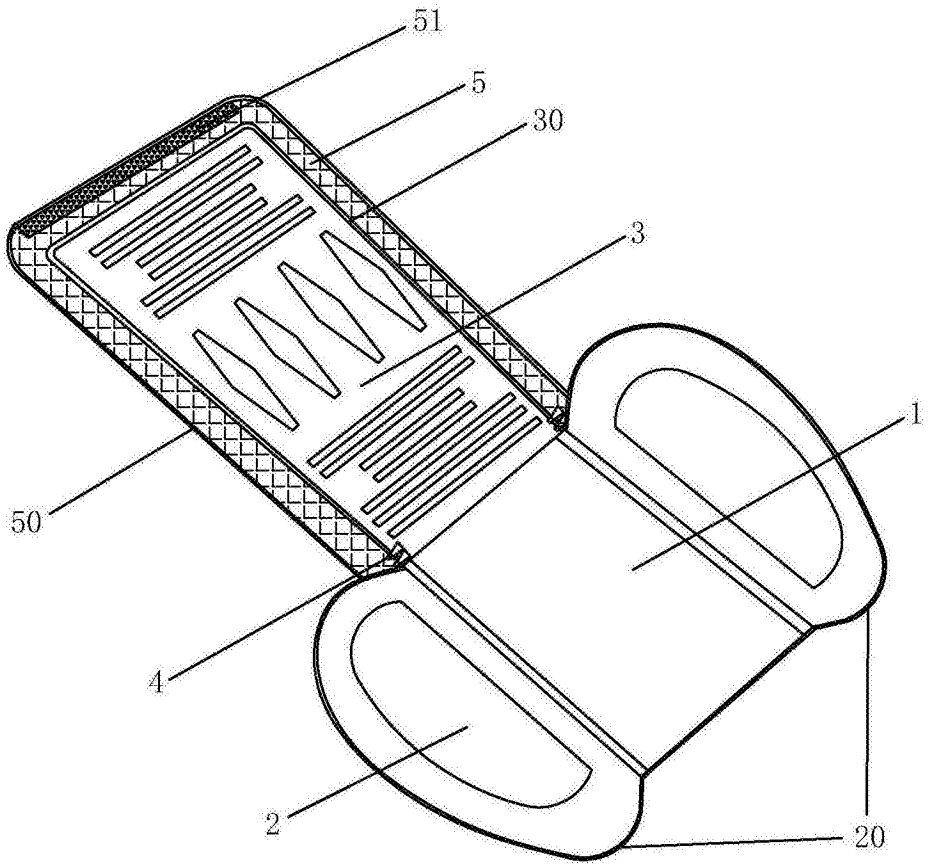

图2

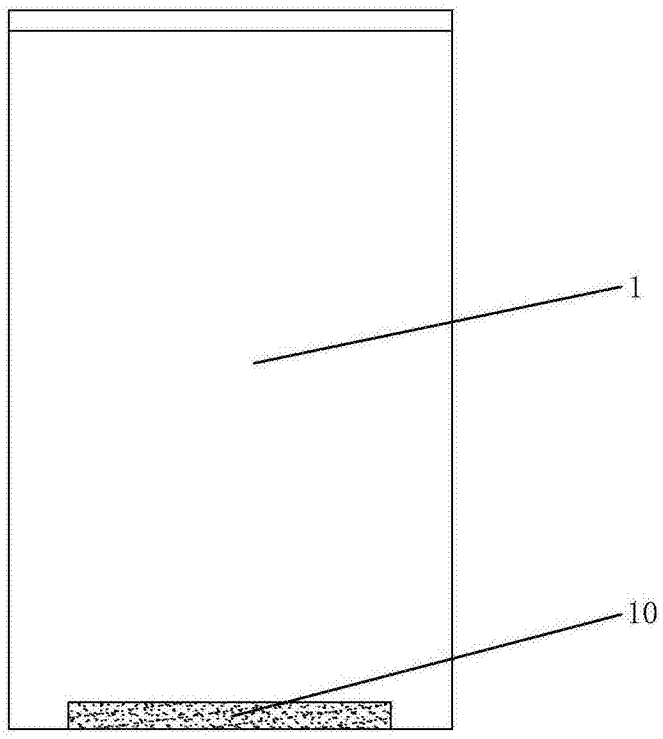

图3