[19] 中华人民共和国国家知识产权局

[51] Int. Cl.
B65D 6/02 (2006.01)

[12] 实用新型专利说明书

专利号 ZL 200620104427.7

[45] 授权公告日 2007 年 6 月 27 日

[11] 授权公告号 CN 2915691Y

[22] 申请日 2006.6.7

[21] 申请号 200620104427.7

[73] 专利权人 陆炳荣

地址 313200 浙江省德清市莫干山经济开发区曲园北路 495 号

[72] 设计人 陆炳荣

[74] 专利代理机构 杭州九洲专利事务所有限公司

代理人 唐 迅

权利要求书 1 页 说明书 1 页 附图 1 页

[54] 实用新型名称

一种包装箱

[57] 摘要

本实用新型公开了一种包装箱，它包括无盖箱体，无盖箱体的前板低于后板，两侧板与前板和后板相对应构成前低后高的直角梯形状。 根据被包装商品的不同要求，前板、后板和底板可以是相互对应的长方形或正方形。 这种包装箱，包装简单，使用时直接将被包装商品置于其中，外表可再整体塑封，对于已带小包装的商品也可直接使用，不再塑封，这种包装箱在产品销售时能直接展示被包装商品，让消费者一目了然。 箱体的前低后高，既能充分展示被包装商品，也方便被包装商品存取。

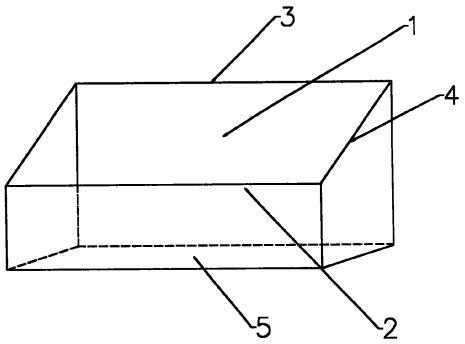

1、 一种包装箱，它包括无盖箱体（1），其特征是无盖箱体（1）的前板（2）低于后板（3），两侧板（4）与前板（2）和后板（3）相对应构成前低后高的直角梯形状。

2、 根据权利要求 1 所述的一种包装箱，其特征是前板（2）、后板（3）和底板（5）是相互对应的长方形或正方形。

一种包装箱

技术领域

本实用新型涉及一种用于能直接展示商品的包装箱。

背景技术

目前有许多商品在展买时其包装箱都不能直接展示被包装在里面的商品，往往是最直接要知道的商品色彩、质感都必须打开包装箱后才能明确，所以使客户无法直接感觉所想购买的商品。

发明内容

本实用新型的目的是为了解决上述技术的不足而提供一种包装简单、能直接展示被包装商品的包装箱。

为了达到上述目的，本实用新型所设计的一种包装箱，它包括无盖箱体，无盖箱体的前板低于后板，两侧板与前板和后板相对应构成前低后高的直角梯形状。根据被包装商品的不同要求，前板、后板和底板可以是相互对应的长方形或正方形。

本实用新型所得到的一种包装箱，包装简单，使用时直接将被包装商品置于其中，外表可再整体塑封，对于已带小包装的商品也可直接使用，不再塑封，这种包装箱在产品销售时能直接展示被包装商品，让消费者一目了然。箱体的前低后高，既能充分展示被包装商品，也方便被包装商品存取。

附图说明

图 1 是本实用新型实施例结构示意图。

具体实施方式

下面通过实施例结合附图对本实用新型作进一步的描述。

实施例 1

如图 1 所示，本实施例描述的一种包装箱，它包括无盖箱体 1，无盖箱体 1 的前板 2 低于后板 3，两侧板 4 与前板 2 和后板 3 相对应构成前低后高的直角梯形状，前板 2、后板 3 和底板 5 是相互对应的长方形或正方形。

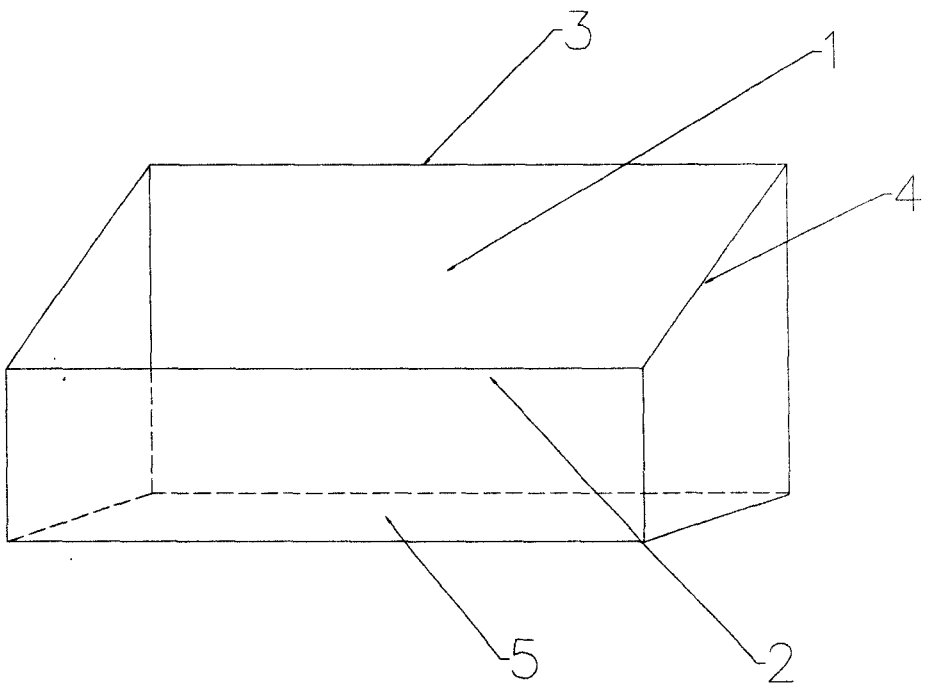

图1