(19)中华人民共和国国家知识产权局

(12)实用新型专利

(10)授权公告号 CN 201855622 U
(45)授权公告日 2011.06.08

(21)申请号 201020593755.4

(22)申请日 2010.11.05

(73)专利权人 浙江三田滤清器有限公司
地址 323700 浙江省丽水市龙泉市五金汽配科技园

(72)发明人 陈庆华 周翔 张绪家

(74)专利代理机构 杭州金源通汇专利事务所（普通合伙） 33236
代理人 周涌贺

(51)Int.Cl.
B01D 35/30(2006.01)

权利要求书 1 页 说明书 2 页 附图 2 页

(54)实用新型名称

滤清器下端盖

(57)摘要

一种滤清器下端盖，包括端盖，端盖内侧设有一圈向上凸起的内壁，在内壁外套接有一卡环，该卡环底面焊接在端盖上，其外端设有外壁，外壁与内壁之间形成环形槽。该内壁与端盖为一体结构，由端盖内侧压铸而成，卡环设于内壁外周，即使卡环的焊接部分脱落，卡环还是套在内壁外，不会整个脱落，不影响滤清器使用。

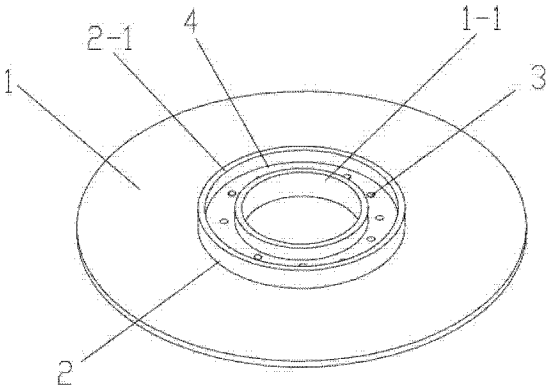

CN 201855622 U

1. 一种滤清器下端盖，包括端盖（1），其特征是：所述端盖（1）内侧设有一圈向上凸起的内壁（1-1），在内壁（1-1）外套接有一卡环（2），该卡环（2）底面焊接在端盖（1）上，其外端设有外壁（2-1），外壁（2-1）与内壁（1-1）之间形成环形槽（4）。

2. 根据权利要求 1 所述的滤清器下端盖，其特征是：所述内壁（1-1）的高度与外壁（2-1）的高度相同。

滤清器下端盖

技术领域

[0001] 本实用新型涉及一种滤清器，尤其涉及一种滤清器下端盖器。

背景技术

[0002] 滤清器下端盖设在滤清器的底部，起到支撑固定作用，滤清器下端盖的结构是由端盖 1 与环形槽 2 焊接而成，但是焊接部分 3 不是很牢固，有可能会脱落，现在技术中的滤清器下端盖，如图 1 :在端盖的中间焊接有一环形槽 2，该环形槽 2 用于放置滤清器滤网，一旦焊接部分 3 脱落，该环形槽 2 会直接从端盖 1 上脱落，导致滤清器无法使用。

发明内容

[0003] 本实用新型要解决上述现有技术的缺点，提供一种新型结构的滤清器下端盖，该滤清器上的环形槽不易从端盖上脱落。

[0004] 本实用新型解决其技术问题采用的技术方案 :这种滤清器下端盖，包括端盖，端盖内侧设有一圈向上凸起的内壁，在内壁外套接有一卡环，该卡环底面焊接在端盖上，其外端设有外壁，外壁与内壁之间形成环形槽。该内壁与端盖为一体结构，由端盖内侧压铸而成，卡环设于内壁外周，即使卡环的焊接部分脱落，卡环还是套在内壁外，不会整个脱落，不影响滤清器使用。

[0005] 内壁的高度与外壁的高度相同。使内壁与卡环相匹配。

[0006] 本实用新型有益的效果是 :本实用新型内壁与端盖为一体结构，由端盖内侧压铸而成，卡环设于内壁外周，即使卡环的焊接部分脱落，卡环还是套在内壁外，不会整个脱落，不影响滤清器使用。

附图说明

[0007] 图 1 为现有技术中滤清器下端盖的剖视图 ;

[0008] 图 2 为本实用新型的剖视图 ;

[0009] 图 3 为本实用新型的结构示意图。

[0010] 附图标记说明 :端盖 1，内壁 1-1，卡环 2，外壁 2-1，焊接部分 3，环形槽 4。

具体实施方式

[0011] 下面结合附图对本实用新型作进一步说明 :

[0012] 参照附图 :这种滤清器下端盖，包括端盖 1，端盖 1 内侧设有一圈向上凸起的内壁 1-1，在内壁 1-1 外套接有一卡环 2，该卡环 2 底面焊接在端盖 1 上，其外端设有外壁 2-1，外壁 2-1 与内壁 1-1 之间形成环形槽 4。内壁 1-1 的高度与外壁 2-1 的高度相同。该内壁 1-1 与端盖 1 为一体结构，由端盖 1 内侧压铸而成，卡环 2 设于内壁 1-1 外周，即使卡环 2 的焊接部分 3 脱落，卡环 2 还是套在内壁 1-1 外。

[0013] 其中卡环 2 用于放置滤网，由于长期受力作用，卡环 2 容易从端盖 1 上脱落，本实

用新型在端盖 1 上设有内壁 1-1，卡环 2 与滤网的力大多作用在内壁 1-1 上，焊接部分 3 不易脱落，大大提高了滤清器的寿命。即使卡环 2 的焊接部分脱落，卡环 2 还是套在内壁 1-1 外，不会整个脱落，不影响滤清器使用。

[0014] 虽然本实用新型已通过参考优选的实施例进行了图示和描述，但是，本专业普通技术人员应当了解，在权利要求书的范围内，可作形式和细节上的各种各样变化。

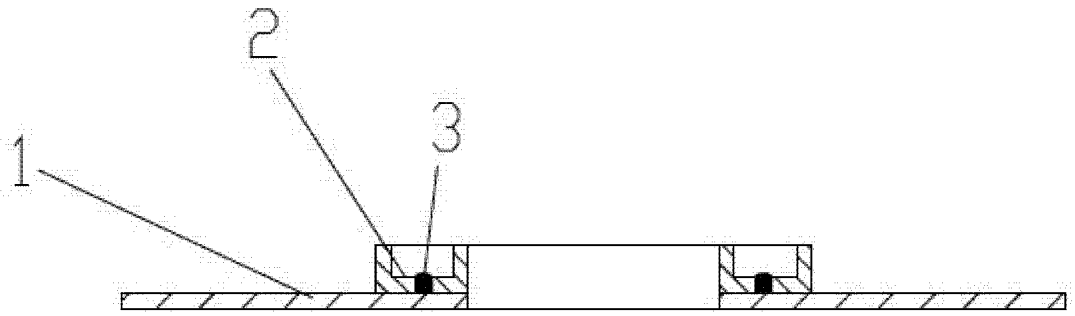

图 1

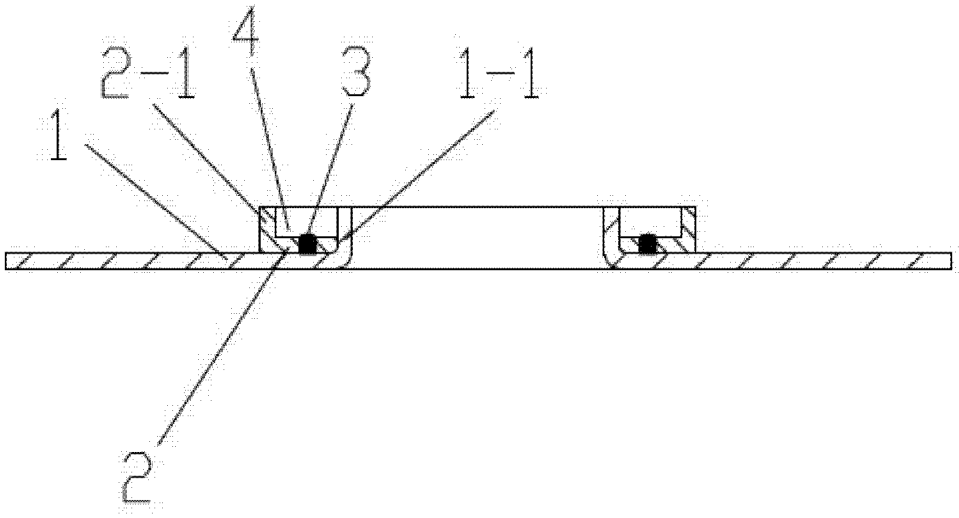

图 2

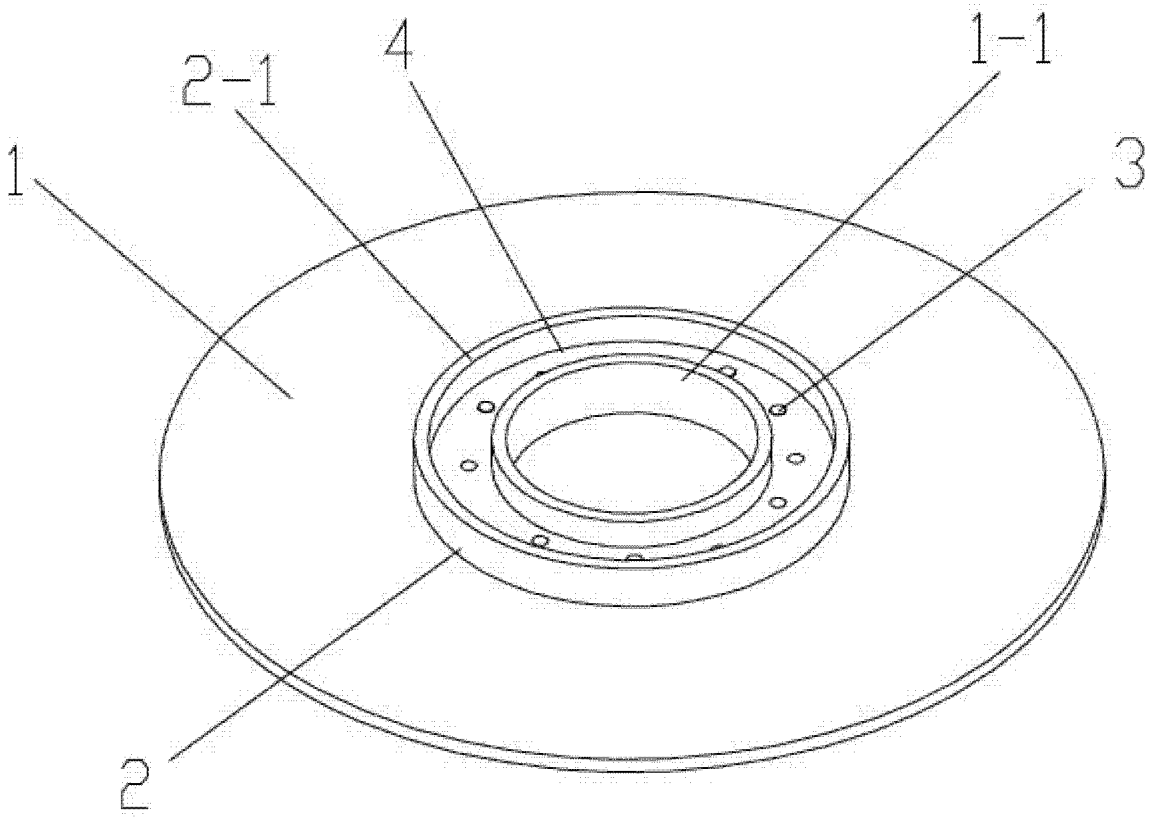

图 3