(19)中华人民共和国国家知识产权局

(12)实用新型专利

(10)授权公告号 CN 213557460 U
(45)授权公告日 2021.06.29

(21)申请号 202022227426.4

(22)申请日 2020.10.09

(73)专利权人 沈阳佳美家环保科技有限公司
地址 110000 辽宁省沈阳市和平区胜利南街888-42号(1-18-2)

(72)发明人 李绪昆

(74)专利代理机构 沈阳天赢专利代理有限公司 21251
代理人 陈贞

(51)Int.Cl.
B02C 18/08(2006.01)
B02C 13/18(2006.01)
B02C 19/10(2006.01)

权利要求书1页 说明书3页 附图2页

(54)实用新型名称

一种高效的厨房垃圾处理用刀具结构

(57)摘要

本实用新型涉及厨余垃圾处理技术领域，具体涉及一种高效的厨房垃圾处理用刀具结构，包括圆杆，所述圆杆的上下两端均焊接有螺杆，所述圆杆的外壁顶端设置有挡板，所述圆杆的外壁顶端通过螺栓锁紧有连接杆的一端，所述连接杆的另一端焊接有铁锤，且铁锤位于挡板的下方，所述圆杆外壁中心位置的顶端设置有圆板，所述圆板的外壁外侧设置有第一刀片，所述圆板的外壁上下两端的外侧设置有第二刀片，所述圆杆的外壁底端设置有连接板，所述连接板的外壁设置有第一磨石，所述圆杆的外壁底端套接有圆筒。该装置可有效的对厨余垃圾进行粉碎操作，对厨余垃圾中骨头、强度高的粗纤维食物进行破碎和研磨操作，更符合实际的使用需求。

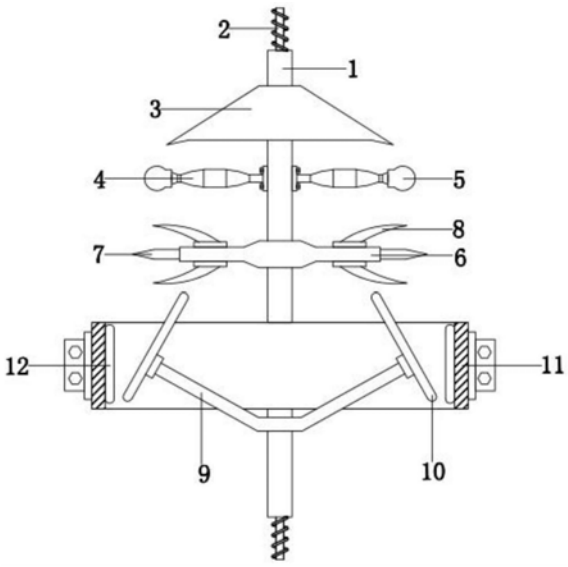

CN 213557460 U

1.一种厨房垃圾处理用刀具结构,其特征在于:

包括圆杆(1),所述圆杆(1)的上下两端均焊接有螺杆(2),所述圆杆(1)的外壁顶端设置有挡板(3),所述圆杆(1)的外壁顶端通过螺栓锁紧有连接杆(4)的一端,所述连接杆(4)的另一端焊接有铁锤(5),且铁锤(5)位于挡板(3)的下方,所述圆杆(1)外壁中心位置的顶端设置有圆板(6),所述圆板(6)的外壁外侧设置有第一刀片(7),所述圆板(6)的外壁上下两端的外侧设置有第二刀片(8),所述圆杆(1)的外壁底端设置有连接板(9),所述连接板(9)的外壁设置有第一磨石(10),所述圆杆(1)的外壁底端套接有圆筒(11),所述圆筒(11)的内壁设置有第二磨石(12)。

2.根据权利要求1所述的一种厨房垃圾处理用刀具结构,其特征在于:所述挡板的外壁为倾斜的斜面设计。

3.根据权利要求1所述的一种厨房垃圾处理用刀具结构,其特征在于:所述铁锤(5)按顺时针每隔60度分布在圆杆(1)的外壁。

4.根据权利要求1所述的一种厨房垃圾处理用刀具结构,其特征在于:所述第一磨石(10)位于圆筒(11)的内腔,且第一磨石(10)的外壁与水平面之间的夹角为135度。

一种高效的厨房垃圾处理用刀具结构

技术领域

[0001] 本实用新型涉及厨余垃圾处理技术领域，具体涉及一种高效的厨房垃圾处理用刀具结构。

背景技术

[0002] 随着城镇化建设的推进，居民小区的总楼层高度越来越高，居住人口密度越来越大，家庭厨余垃圾是一个困扰着各地城市管理者的大问题，它会腐烂发臭、会给纸张塑料等本可回收利用的物品造成二次污染，降低废品回收率，增加城市垃圾量，是城市垃圾的主要源头；

[0003] 目前，各类食物垃圾处理器的刀具，由于其表面粗糙度低，在处理食物垃圾时，耗间长、耗电量大、粉碎效率低。特别当食物垃圾中含有生鲜骨头、强度高的粗纤维食物，更加难以完全粉碎研磨成粉，并快速向下水管道内排放。随着滞留在机器内的残余垃圾碎屑逐渐积累，直接影响到下水的通畅。因此，需要目前现有的厨房垃圾处理用的刀具进行加以改进。

实用新型内容

[0004] 本实用新型为了解决上述存在的问题，设计了一种高效的厨房垃圾处理用刀具结构。

[0005] 为了实现上述技术目的，达到上述技术效果，本实用新型是通过以下技术方案实现的：

[0006] 一种高效的厨房垃圾处理用刀具结构，包括圆杆，所述圆杆的上下两端均焊接有螺杆，所述圆杆的外壁顶端设置有挡板，所述圆杆的外壁顶端通过螺栓锁紧有连接杆的一端，所述连接杆的另一端焊接有铁锤，且铁锤位于挡板的下方，所述圆杆外壁中心位置的顶端设置有圆板，所述圆板的外壁外侧设置有第一刀片，所述圆板的外壁上下两端的外侧设置有第二刀片，所述圆杆的外壁底端设置有连接板，所述连接板的外壁设置有第一磨石，所述圆杆的外壁底端套接有圆筒，所述圆筒的内壁设置有第二磨石。

[0007] 优选的，所述挡板的外壁为倾斜的斜面设计。

[0008] 优选的，所述铁锤按顺时针每隔60度分布在圆杆的外壁。

[0009] 优选的，所述第一磨石位于圆筒的内腔，且第一磨石的外壁与水平面之间的夹角为135度。

[0010] 本实用新型的有益效果是：

[0011] 通过挡板对厨余垃圾起到遮挡作用，避免厨余垃圾掉落至连接杆的外壁，使其厨余垃圾沿着挡板的外壁向外侧滑落，通过铁锤对厨余垃圾中骨头等较硬的物质先进行敲击粉碎，通过第一刀片对厨余垃圾进行粉碎操作，通过第二刀片提高了对厨余垃圾粉碎的效果，粉碎更加彻底，通过第一磨石旋转时与第二磨石之间的挤压作用，将厨余垃圾进行研磨操作，将骨头等较硬的物质磨碎，避免堵塞管道，该装置可有效的对厨余垃圾进行粉碎操

作，对厨余垃圾中骨头、强度高的粗纤维食物进行破碎和研磨操作，粉碎效果更加理想，粉碎研磨更彻底，避免厨余垃圾造成管道的堵塞，更符合实际的使用需求。

附图说明

[0012] 为了更清楚地说明本实用新型实施例的技术方案，下面将对实施例描述所需要使用的附图作简单地介绍，显而易见地，下面描述中的附图仅仅是本实用新型的一些实施例，对于本领域普通技术人员来讲，在不付出创造性劳动的前提下，还可以根据这些附图获得其他的附图。

[0013] 图1为本实用新型结构示意图；

[0014] 图2为本实用新型的圆筒俯视图；

[0015] 图3为本实用新型的铁锤俯视图。

[0016] 附图中，各标号所代表的部件列表如下：

[0017] 1、圆杆，2、螺杆，3、挡板，4、连接杆，5、铁锤，6、圆板，7、第一刀片，8、第二刀片，9、连接板，10、第一磨石，11、圆筒，12、第二磨石。。

具体实施方式

[0018] 下面将结合本实用新型实施例中的附图，对本实用新型实施例中的技术方案进行清楚、完整地描述，显然，所描述的实施例仅仅是本实用新型一部分实施例，而不是全部的实施例。基于本实用新型中的实施例，本领域普通技术人员在没有作出创造性劳动前提下所获得的所有其它实施例，都属于本实用新型保护的范围。

[0019] 参阅图1-3所示，一种高效的厨房垃圾处理用刀具结构，包括圆杆1，圆杆1的上下两端均焊接有螺杆2，圆杆1的外壁顶端设置有挡板3，通过挡板3对厨余垃圾起到遮挡作用，避免厨余垃圾掉落至连接杆4的外壁，使其厨余垃圾沿着挡板3的外壁向外侧滑落，圆杆1的外壁顶端通过螺栓锁紧有连接杆4的一端，连接杆4的另一端焊接有铁锤5，且铁锤5位于挡板3的下方，通过铁锤5对厨余垃圾中骨头等较硬的物质先进行敲击粉碎，圆杆1外壁中心位置的顶端设置有圆板6，圆板6的外壁外侧设置有第一刀片7，通过第一刀片7对厨余垃圾进行粉碎操作，圆板6的外壁上下两端的外侧设置有第二刀片8，通过第二刀片8提高了对厨余垃圾粉碎的效果，粉碎更加彻底，圆杆1的外壁底端设置有连接板9，连接板9的外壁设置有第一磨石10，圆杆1的外壁底端套接有圆筒11，圆筒11的内壁设置有第二磨石12，通过第一磨石10旋转时与第二磨石12之间的挤压作用，将厨余垃圾进行研磨操作，将骨头等较硬的物质磨碎，避免堵塞管道。

[0020] 作为优选方案，更进一步的，挡板3的外壁为倾斜的斜面设计，通过挡板3对厨余垃圾起到遮挡作用，避免厨余垃圾掉落至连接杆4的外壁，使其厨余垃圾沿着挡板3的外壁向外侧滑落。

[0021] 作为优选方案，更进一步的，铁锤5按顺时针每隔60度分布在圆杆1的外壁，通过铁锤5对厨余垃圾中骨头等较硬的物质先进行敲击粉碎。

[0022] 作为优选方案，更进一步的，第一磨石10位于圆筒11的内腔，且第一磨石10的外壁与水平面之间的夹角为135度，通过第一磨石10旋转时与第二磨石12之间的挤压作用，将厨余垃圾进行研磨操作，将骨头等较硬的物质磨碎，避免堵塞管道。

[0023] 其详细连接手段，为本领域公知技术，本方案中所有部件均为通用标准件或本领域技术人员知晓的部件，其结构和原理都为本技术人员均可通过技术手册得知或通过常规实验方法获知。

[0024] 当然，上述说明并非是对本实用新型的限制，本实用新型也并不限于上述举例，本技术领域的普通技术人员，在本实用新型的实质范围内，作出的变化、改变、添加或替换，都应属于本实用新型的保护范围。

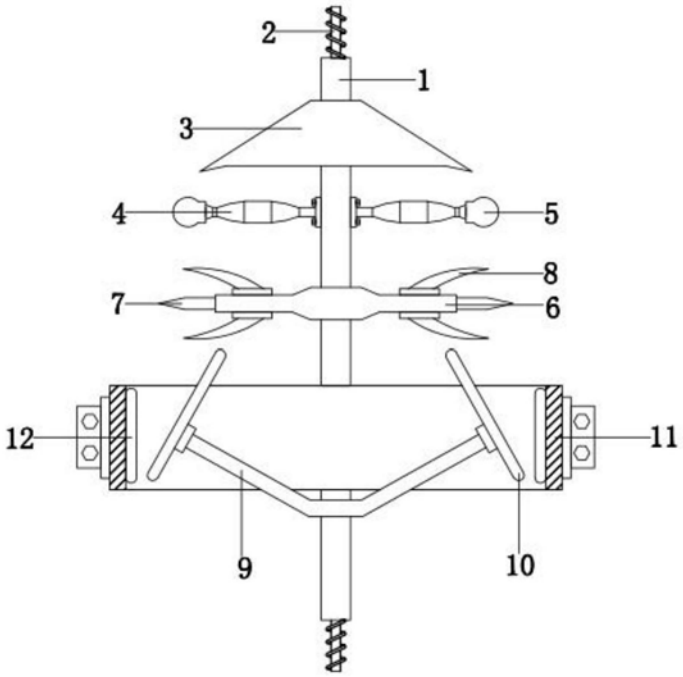

图1

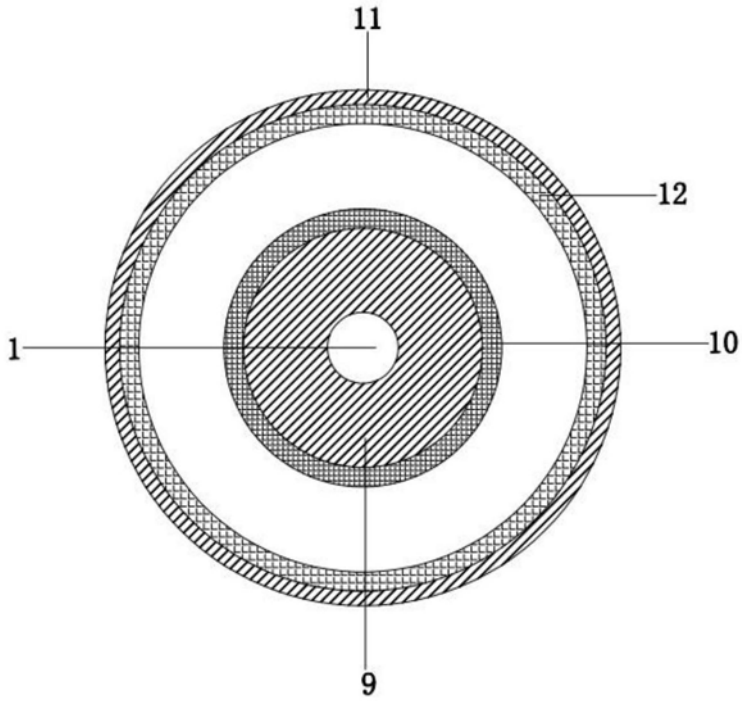

图2

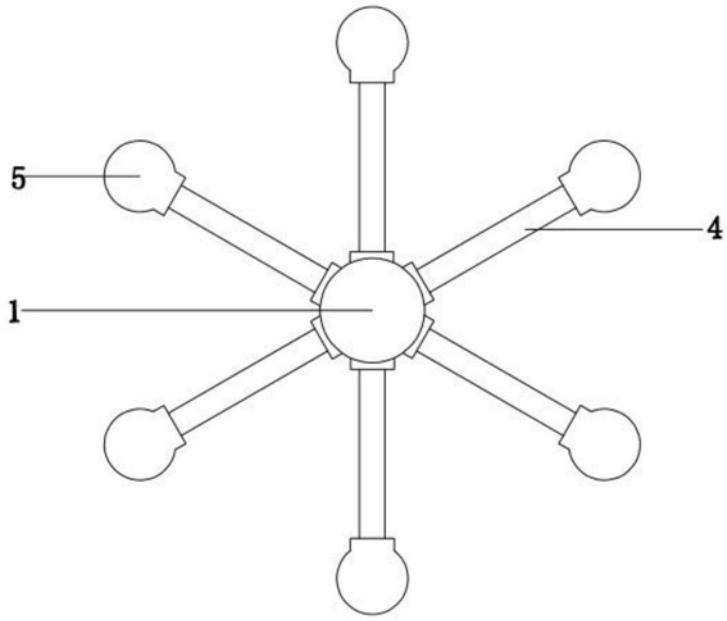

图3