(19)国家知识产权局

(12)实用新型专利

(10)授权公告号 CN 222390840 U
(45)授权公告日 2025.01.24

(21)申请号 202421099941.0

(22)申请日 2024.05.20

(73)专利权人 万华生态新家装(河南)有限公司
地址 463400 河南省驻马店市平舆县西工业区阳城大道69号

(72)发明人 何森 柴高明 王应春 冯伟强 从梦强 麻江坤 从梦飞

(74)专利代理机构 北京普进知识产权代理事务所(普通合伙) 16142
专利代理师 于宏伟

(51)Int.Cl.
E04F 13/073(2006.01)
E04F 13/076(2006.01)

权利要求书1页 说明书3页 附图2页

(54)实用新型名称

一种用于墙面板材拼接的阳角条

(57)摘要

本实用新型涉及阳角条技术领域,具体为一种用于墙面板材拼接的阳角条,包括第一安装板,所述第一安装板的背面设置有弧形连接条,所述弧形连接条的右侧表面设置有第二安装板,所述第一安装板和第二安装板的内壁皆设置有粘胶块;贴合块,所述贴合块安装在第一安装板的右侧表面,所述第一安装板的表面一侧设置有紧固块。本实用新型通过将插柱插设安装到插槽的内部,从而顶板会安装在第一安装板的顶面,且顶块的右侧表面贴合墙面上,从而填缝处进行密封,整体密封效果,通过顶板和顶块的设计能够将杂质进行阻拦,同时后续当杂质较多时,通过将插柱从插槽的内部拔出,从而便于将顶板整体进行清洁,整体连接具备拼接效果。

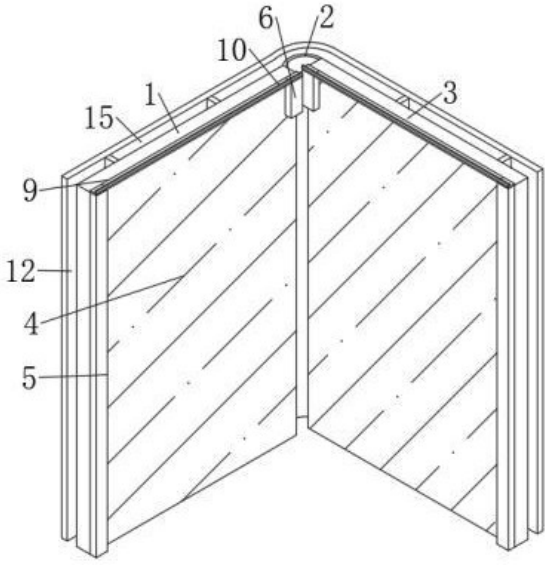

CN 222390840 U

1.一种用于墙面板材拼接的阳角条,包括第一安装板(1),所述第一安装板(1)的背面设置有弧形连接条(2),所述弧形连接条(2)的右侧表面设置有第二安装板(3),其特征在于:所述第一安装板(1)和第二安装板(3)的内壁皆设置有粘胶块(4);

贴合块(5),所述贴合块(5)安装在第一安装板(1)的右侧表面,所述第一安装板(1)的表面一侧设置有紧固块(6),所述紧固块(6)的顶面开设有插槽(7),所述插槽(7)的内部设置有插柱(8),所述插柱(8)的顶面固定连接有顶板(9),所述顶板(9)的顶面固定连接有顶块(10)。

2.根据权利要求1所述的一种用于墙面板材拼接的阳角条,其特征在于:所述第一安装板(1)的左侧表面设置有第一稳定块(11),所述第一稳定块(11)远离第一安装板(1)的一端设置有弧形板(12)。

3.根据权利要求2所述的一种用于墙面板材拼接的阳角条,其特征在于:所述第一稳定块(11)的背面固定连接有贴合板(13),所述贴合板(13)远离第一稳定块(11)的一端固定连接有第二稳定块(14)。

4.根据权利要求3所述的一种用于墙面板材拼接的阳角条,其特征在于:所述第一稳定块(11)和第二稳定块(14)之间开设有适配槽(15),所述适配槽(15)与贴合板(13)之间相互适配。

5.根据权利要求3所述的一种用于墙面板材拼接的阳角条,其特征在于:所述贴合板(13)的右侧表面固定连接有拼接杆(16),所述拼接杆(16)的外表面设置有固定块(17)。

6.根据权利要求5所述的一种用于墙面板材拼接的阳角条,其特征在于:所述固定块(17)的内部开设有拼接槽(18),所述拼接槽(18)与拼接杆(16)之间相互适配,所述固定块(17)安装在第一安装板(1)的左侧表面。

一种用于墙面板材拼接的阳角条

技术领域

[0001] 本实用新型涉及阳角条技术领域,具体为一种用于墙面板材拼接的阳角条。

背景技术

[0002] 阳角条,又叫阳角线收口条或阳角线。现有的阳角条对于一些墙面相交的位置,表面90度角难以处理,导致表面质量不高,需要反复施工。

[0003] 对此,中国申请专利号:CN216109458U,公开了一种用于墙面板材拼接的阳角条,包括垂直设置的长板一和长板二,所述长板一与长板二的外侧设有短板一和短板二,所述短板一与与长板一平行设置,所述短板二与长板二平行设置,所述短板一与短板二之间连接设有弧形板,所述长板一与长板二的连接处设有向外凸起的弧形连接条,所述短板一与长板一之间设有连接板一和连接板二,所述连接板一与连接板二平行设置。本实用新型与现有技术相比的优点在于:直角设置的长板一与长板二方便保证墙面的垂直质量,弧形连接头对墙角处充分保护;短板一与长板一之间形成的放置腔,方便板材的装配,对齐性高,连接更加稳定;弧形板处,避免在转角处磕碰损伤。

[0004] 但是在实际使用时,粘胶空间的上方会堆积较多的灰尘,有时还会进入一些水源,从而整体粘胶空间内部的防护较差,同时弧形板与长板之间一体式连接,后续弧形板损坏后还需要将长板重新拆卸安装,因此我们对上述问题进行完善和改进成为目前亟需解决的问题。

实用新型内容

[0005] 本实用新型的目的在于提供一种用于墙面板材拼接的阳角条,以解决上述背景技术中提出的粘胶空间的上方会堆积较多的灰尘,有时还会进入一些水源,从而整体粘胶空间内部的防护较差,同时弧形板与长板之间一体式连接,后续弧形板损坏后还需要将长板重新拆卸安装的问题。

[0006] 为实现上述目的,本实用新型提供如下技术方案:一种用于墙面板材拼接的阳角条,包括第一安装板,所述第一安装板的背面设置有弧形连接条,所述弧形连接条的右侧表面设置有第二安装板,所述第一安装板和第二安装板的内壁皆设置有粘胶块;

[0007] 贴合块,所述贴合块安装在第一安装板的右侧表面,所述第一安装板的表面一侧设置有紧固块,所述紧固块的顶面开设有插槽,所述插槽的内部设置有插柱,所述插柱的顶面固定连接有顶板,所述顶板的顶面固定连接有顶块。

[0008] 优选的,所述第一安装板的左侧表面设置有第一稳定块,所述第一稳定块远离第一安装板的一端设置有弧形板。

[0009] 优选的,所述第一稳定块的背面固定连接有贴合板,所述贴合板远离第一稳定块的一端固定连接有第二稳定块。

[0010] 优选的,所述第一稳定块和第二稳定块之间开设有适配槽,所述适配槽与贴合板之间相互适配。

[0011] 优选的,所述贴合板的右侧表面固定连接有拼接杆,所述拼接杆的外表面设置有固定块。

[0012] 优选的,所述固定块的内部开设有拼接槽,所述拼接槽与拼接杆之间相互适配,所述固定块安装在第一安装板的左侧表面。

[0013] 与现有技术相比,本实用新型的有益效果是:

[0014] 该用于墙面板材拼接的阳角条,通过设置的第一安装板、弧形连接条、第二安装板、粘胶块、贴合块、紧固块、插槽、插柱、顶板和顶块,在使用时,通过将贴合块贴合到墙面上,从而第一安装板与墙面之间需要通过胶体进行填缝,当填缝结束后,通过将插柱插设安装到插槽的内部,从而顶板会安装在第一安装板的顶面,且顶块的右侧表面贴合墙面上,从而填缝处进行密封,整体密封效果,通过顶板和顶块的设计能够将杂质进行阻拦,同时后续当杂质较多时,通过将插柱从插槽的内部拔出,从而便于将顶板整体进行清洁,整体连接具备拼接效果,体现了设计的实用性。

[0015] 该用于墙面板材拼接的阳角条,通过设置的第一稳定块、弧形板、贴合板、第二稳定块、适配槽、拼接杆、固定块和拼接槽,当第一安装板安装完成后,通过将拼接杆对准拼接槽的内部,将拼接杆安装到拼接槽中,从而弧形板与第一安装板之间进行连接安装,整体安装效果较好,同时第一稳定块的右侧表面也会抵触到第一安装板的左侧表面,然后贴合板和拼接槽会整体安装到适配槽的内部,整体拼接安装效果较好,方便后续对弧形板进行更换,体现了设计的功能性。

附图说明

[0016] 图1为本实用新型结构的立体示意图;

[0017] 图2为本实用新型第一安装板和贴合块结构的立体示意图;

[0018] 图3为本实用新型顶板和紧固块结构的拆分示意图;

[0019] 图4为本实用新型弧形板和固定块结构的拆分示意图。

[0020] 图中:1、第一安装板;2、弧形连接条;3、第二安装板;4、粘胶块;5、贴合块;6、紧固块;7、插槽;8、插柱;9、顶板;10、顶块;11、第一稳定块;12、弧形板;13、贴合板;14、第二稳定块;15、适配槽;16、拼接杆;17、固定块;18、拼接槽。

具体实施方式

[0021] 下面将结合本实用新型实施例中的附图,对本实用新型实施例中的技术方案进行清楚、完整地描述,显然,所描述的实施例仅仅是本实用新型一部分实施例,而不是全部的实施例。基于本实用新型中的实施例,本领域普通技术人员在没有做出创造性劳动前提下所获得的所有其他实施例,都属于本实用新型保护的范围。

[0022] 请参阅图1-4,本实用新型提供的一种实施例:

[0023] 一种用于墙面板材拼接的阳角条,本申请中使用的粘胶块4和贴合块5均为市场上可直接购买到的产品,其原理和连接方式均为本领域技术人员熟知的现有技术,故在此不再赘述,包括第一安装板1,第一安装板1的背面设置有弧形连接条2,弧形连接条2的右侧表面设置有第二安装板3,第一安装板1和第二安装板3的内壁皆设置有粘胶块4,第一安装板1的左侧表面设置有第一稳定块11,第一稳定块11远离第一安装板1的一端设置有弧形板12,

第一稳定块11的背面固定连接有贴合板13,贴合板13远离第一稳定块11的一端固定连接有第二稳定块14,第一稳定块11和第二稳定块14之间开设有适配槽15,适配槽15与贴合板13之间相互适配,贴合板13的右侧表面固定连接有拼接杆16,拼接杆16的外表面设置有固定块17,固定块17的内部开设有拼接槽18,拼接槽18与拼接杆16之间相互适配,固定块17安装在第一安装板1的左侧表面,当第一安装板1安装完成后,通过将拼接杆16对准拼接槽18的内部,将拼接杆16安装到拼接槽18中,从而弧形板12与第一安装板1之间进行连接安装,整体安装效果较好,同时第一稳定块11的右侧表面也会抵触到第一安装板1的左侧表面,然后贴合板13和拼接槽18会整体安装到适配槽15的内部,整体拼接安装效果较好,方便后续对弧形板12进行更换;

[0024] 贴合块5,贴合块5安装在第一安装板1的右侧表面,第一安装板1的表面一侧设置有紧固块6,紧固块6的顶面开设有插槽7,插槽7的内部设置有插柱8,插柱8的顶面固定连接有顶板9,顶板9的顶面固定连接有顶块10,通过将贴合块5贴合到墙面上,从而第一安装板1与墙面之间需要通过胶体进行填缝,当填缝结束后,通过将插柱8插设安装到插槽7的内部,从而顶板9会安装在第一安装板1的顶面,且顶块10的右侧表面贴合墙面上,从而填缝处进行密封,整体密封效果,通过顶板9和顶块10的设计能够将杂质进行阻拦,同时后续当杂质较多时,通过将插柱8从插槽7的内部拔出,从而便于将顶板9整体进行清洁,整体连接具备拼接效果。

[0025] 工作原理:当工作人员使用本装置时,首先将本装置外接电源,从而为本装置提供电力支持,通过将贴合块5贴合到墙面上,从而第一安装板1与墙面之间需要通过胶体进行填缝,当填缝结束后,通过将插柱8插设安装到插槽7的内部,从而顶板9会安装在第一安装板1的顶面,且顶块10的右侧表面贴合墙面上,从而填缝处进行密封,整体密封效果,通过顶板9和顶块10的设计能够将杂质进行阻拦,同时后续当杂质较多时,通过将插柱8从插槽7的内部拔出,从而便于将顶板9整体进行清洁,当第一安装板1安装完成后,通过将拼接杆16对准拼接槽18的内部,将拼接杆16安装到拼接槽18中,从而弧形板12与第一安装板1之间进行连接安装,整体安装效果较好,同时第一稳定块11的右侧表面也会抵触到第一安装板1的左侧表面,然后贴合板13和拼接槽18会整体安装到适配槽15的内部,整体拼接安装效果较好,以上为本实用新型的所有工作原理。

[0026] 以上所述,仅为本实用新型的较佳实施例而已,并非对本实用新型作任何形式上的限制;凡本行业的普通技术人员均可按说明书附图所示和以上所述而顺畅地实施本实用新型;但是,凡熟悉本专业的技术人员在不脱离本实用新型技术方案范围内,利用以上所揭示的技术内容而做出的些许更动、修饰与演变的等同变化,均为本实用新型的等效实施例;同时,凡依据本实用新型的实质技术对以上实施例所作的任何等同变化的更动、修饰与演变等,均仍属于本实用新型的技术方案的保护范围之内。

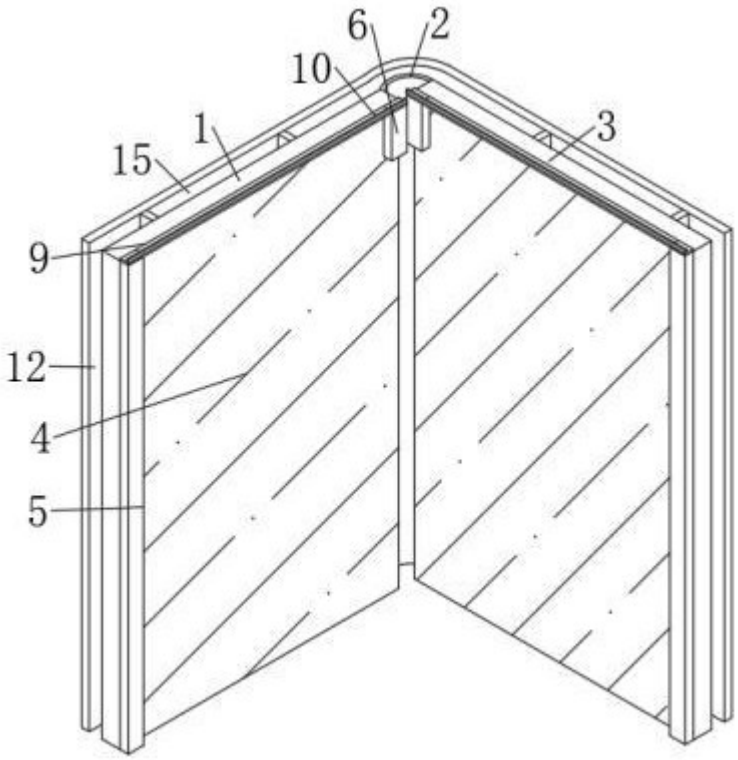

图 1

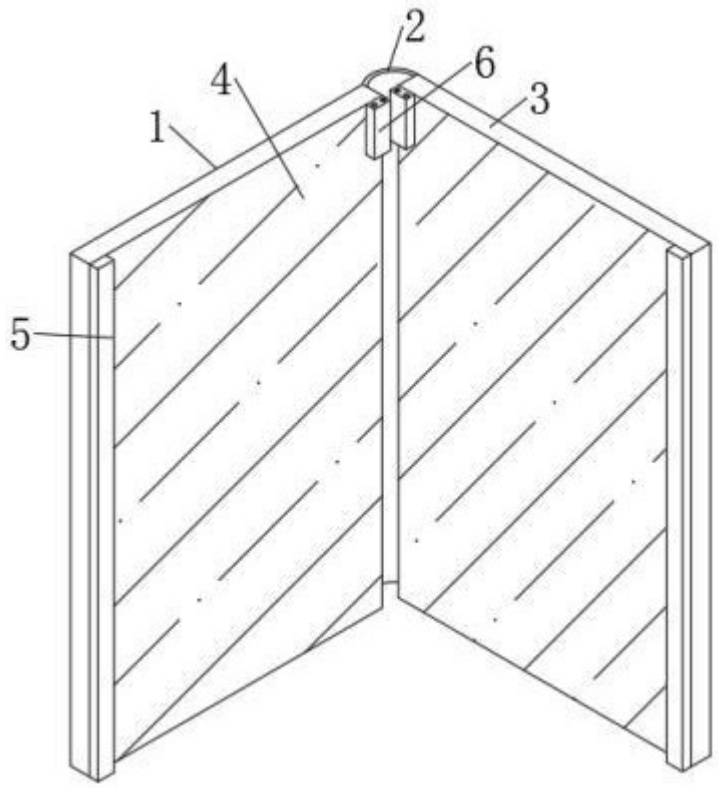

图 2

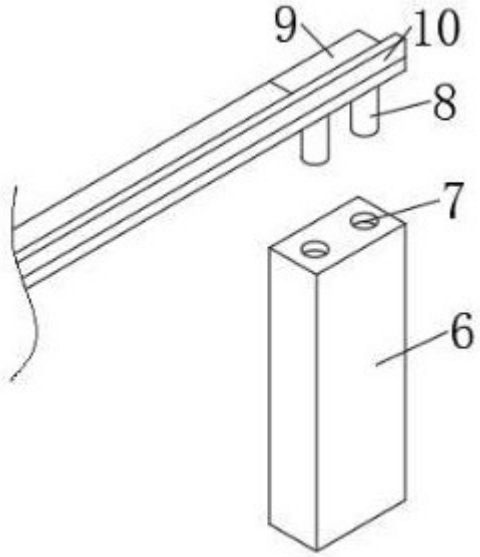

图 3

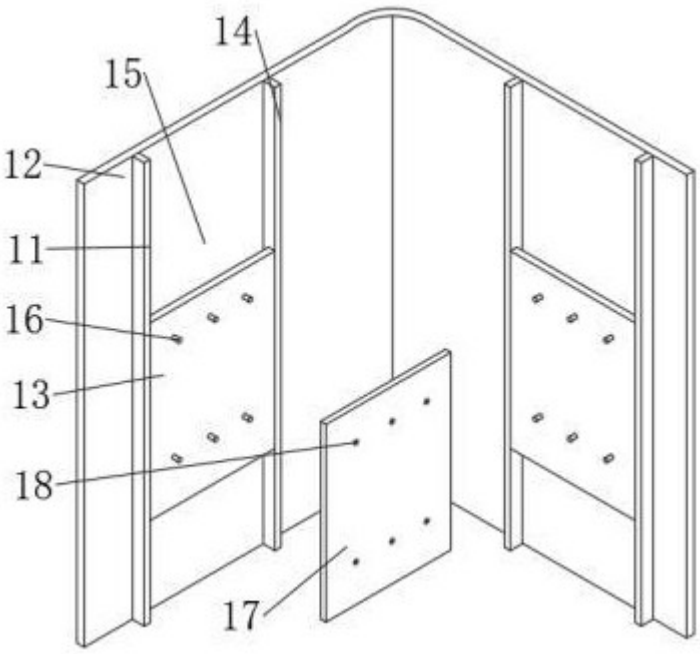

图 4