(19)中华人民共和国国家知识产权局

(12)实用新型专利

(10)授权公告号 CN 203304977 U
(45)授权公告日 2013.11.27

(21)申请号 201320346560.3

(22)申请日 2013.06.18

(73)专利权人 吴江市博众精工科技有限公司
地址 215200 江苏省苏州市吴江市吴江经济技术开发区山湖西路 558 号东运科技园 7 号标准厂房

(72)发明人 吕绍林 杨愉强 吴小平 史成浩

(74)专利代理机构 北京众合诚成知识产权代理有限公司 11246
代理人 连围

(51)Int.Cl.
B23Q 7/04(2006.01)

权利要求书1页 说明书2页 附图1页

(54)实用新型名称

一种料盘周转供料机构

(57)摘要

本实用新型涉及一种料盘周转供料机构，它包括工作台、料盘、料盘固定板、升降移位吸盘机构和轴固定板，所述工作台上部右侧固定连接着两个料盘固定板，两个料盘固定板之间从下到上叠放有多个料盘；所述工作台上部右侧设有一取料口；所述工作台的底部连接一轴固定板，轴固定板上安装有升降移位吸盘机构；所述取料口为方形槽孔结构，且截面尺寸大于料盘的截面尺寸。本实用新型人工将料盘从上面放进料盘固定板内，升降移位吸盘机构将最底层的料盘吸取通过升降移位将料盘运输到取料口完成供料，如此循环作业。在人工加料时，机台不需要停止，可以同时进行，不仅缩短了时间，也降低了劳动力，大大的提高了生产效率，降低了生产成本。

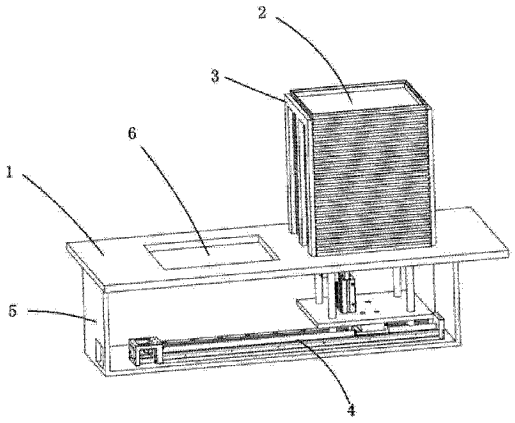

CN 203304977 U

1. 一种料盘周转供料机构，其特征在于：它包括工作台、料盘、料盘固定板、升降移位吸盘机构和轴固定板，所述工作台上部右侧固定连接着两个料盘固定板，两个料盘固定板之间从下到上叠放有多个料盘；所述工作台上部右侧设有一取料口；所述工作台的底部连接一轴固定板，轴固定板上安装有升降移位吸盘机构。

2. 根据权利要求 1 所述的一种料盘周转供料机构，其特征在于：所述取料口为方形槽孔结构，且截面尺寸大于料盘的截面尺寸。

一种料盘周转供料机构

技术领域：

[0001] 本实用新型涉及一种供料机构，更具体的说是涉及一种在加料时机台不用停止工作的供料机构。

背景技术：

[0002] 在产品运输供料时，人工将料盘从上面放入，机构从下面吸取运输到取料口完成供料，而现有的方式，加料时要停止机台工作，机构不能循环作业，浪费了大量的时间，还需要专门的人工定时加料，大大的降低了生产效率，还增加了生产成本，增加了作业人员的劳动强度。

实用新型内容：

[0003] 本实用新型的目的是针对现有技术的不足之处，提供一种料盘周转供料机构，可以持续加料而不用暂停机台工作，从而节省了时间和人力，提高了生产效力。

[0004] 本实用新型的技术解决措施如下：

[0005] 一种料盘周转供料机构，它包括工作台、料盘、料盘固定板、升降移位吸盘机构和轴固定板，所述工作台上部右侧固定连接着两个料盘固定板，两个料盘固定板之间从下到上叠放有多个料盘；所述工作台上部右侧设有一取料口；所述工作台的底部连接一轴固定板，轴固定板上安装有升降移位吸盘机构。

[0006] 作为优选，所述取料口为方形槽孔结构，且截面尺寸大于料盘的截面尺寸。

[0007] 本实用新型的有益效果在于：

[0008] 本实用新型人工将料盘从上面放进料盘固定板内，升降移位吸盘机构从下面将最底层的料盘吸取通过升降移位将料盘运输到取料口完成供料，应用此新型机构可以持续加料而不用暂停机台工作，从而节省了时间和人力，提高了生产效力。

附图说明：

[0009] 下面结合附图对本实用新型做进一步的说明：

[0010] 图 1 为本实用新型的结构示意图；

[0011] 图 1 中：1—工作台；2—料盘；3—料盘固定板；4—升降移位吸盘机构；5—轴固定板；6—取料口。

具体实施方式：

[0012] 实施例，见附图 1，一种料盘周转供料机构，它包括工作台 1、料盘 2、料盘固定板 3、升降移位吸盘机构 4 和轴固定板 5，所述工作台上部右侧固定连接着两个料盘固定板，两个料盘固定板之间从下到上叠放有多个料盘；所述工作台上部右侧设有一取料口 6，所述取料口为方形槽孔结构，且截面尺寸大于料盘的截面尺寸；所述工作台的底部连接一轴固定板，轴固定板上安装有升降移位吸盘机构。

[0013] 本实用新型工作原理为：人工将料盘从上面放进料盘固定板内，升降移位吸盘机构将最底层的料盘吸取通过升降移位将料盘运输到取料口完成供料，如此循环作业。

[0014] 上述实施例是对本实用新型进行的具体描述，只是对本实用新型进行进一步说明，不能理解为对本实用新型保护范围的限定，本领域的技术人员根据上述实用新型的内容作出一些非本质的改进和调整均落入本实用新型的保护范围之内。

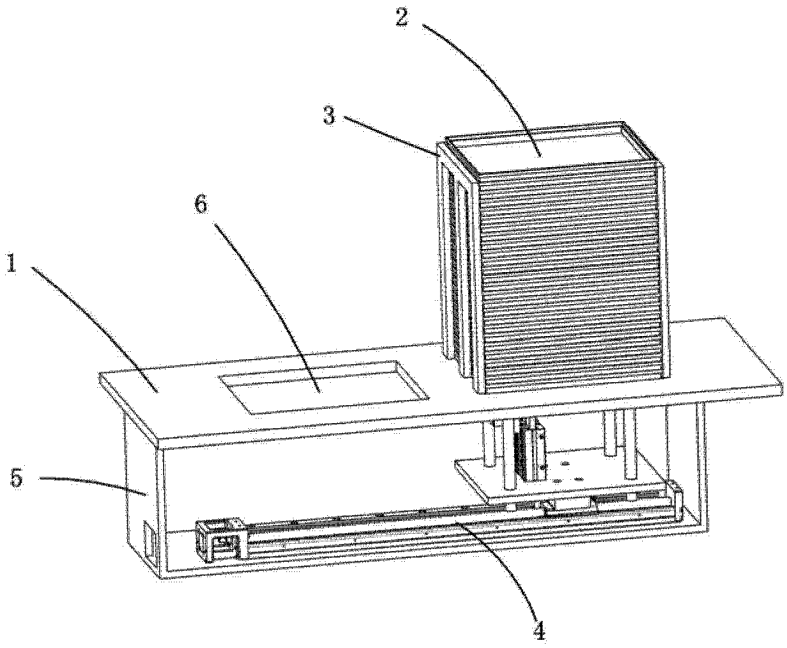

图 1