(19)中华人民共和国国家知识产权局

(12)实用新型专利

(10)授权公告号 CN 204056878 U
(45)授权公告日 2014.12.31

(21)申请号 201320810806.8

(22)申请日 2013.12.11

(73)专利权人 桂林俏天下家居用品集团有限公司
地址 541000 广西壮族自治区桂林市荔浦县桥富工业园九号(荔桂路莲塘)

(72)发明人 李敏道

(74)专利代理机构 成都蓉信三星专利事务所(普通合伙) 51106
代理人 涂凤霞

(51)Int.Cl.
B65F 1/00(2006.01)
A47G 29/093(2006.01)

权利要求书1页 说明书2页 附图1页

(54)实用新型名称

折叠垃圾槽

(57)摘要

本实用新型公开了一种折叠垃圾槽，涉及一种日常用品，所述折叠垃圾槽为挂式折叠垃圾槽，该挂式折叠垃圾槽包括挂着面、背挂面、两侧面，所述两侧面为V型侧面，所述V型侧面侧面可折叠。与现有的相比，本实用新型保护的折叠垃圾槽占用的空间小，节省了厨房空间，而且垃圾收纳方便。

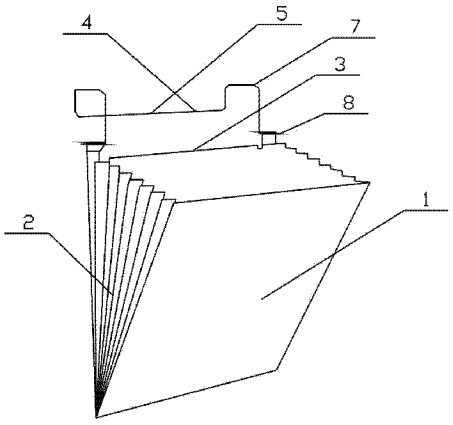

CN 204056878 U

1. 一种折叠垃圾槽，其特征在于：所述折叠垃圾槽为挂式折叠垃圾槽，该挂式折叠垃圾槽包括挂着面、背挂面、两侧面，所述两侧面为 V 型侧面，所述 V 型侧面侧面可折叠，所述 V 型侧面呈折扇形；所述挂式折叠垃圾槽还包括一挂着装置；所述挂着装置连接在所述挂着面外表面上；所述挂着装置包括一横杆，该横杆两端分别连接有钩子，该钩子下端设置有与所述挂着面相连接的连接端；所述 V 型侧面角度为 30-60 度；所述折叠垃圾槽为 PC 折叠垃圾槽、钢丝折叠垃圾槽或透明塑料折叠垃圾槽。

折叠垃圾槽

技术领域

[0001] 本实用新型涉及一种日常用品，特别涉及一种折叠垃圾槽。

背景技术

[0002] 现有的垃圾槽或垃圾桶大小都是固定不变的，因此在一些空间比较小的场合如厨房等就非常不方便。

[0003] 而且，在厨房中，由于现有的垃圾桶都是放在地下的，因此使用起来非常不方便。

发明内容

[0004] 本实用新型的目的就在于提供一种折叠垃圾槽，该折叠垃圾槽占用的空间小，节省了厨房空间，而且垃圾收纳方便。

[0005] 本实用新型的技术方案是：一种折叠垃圾槽，所述折叠垃圾槽为挂式折叠垃圾槽，该挂式折叠垃圾槽包括挂着面、背挂面、两侧面，所述两侧面为 V 型侧面，所述 V 型侧面侧面可折叠。

[0006] 作为优选，所述挂式折叠垃圾槽还包括一挂着装置。

[0007] 作为优选，所述挂着装置包括一横杆，该横杆两端分别连接有钩子，该钩子下端设置有与所述挂着面相连接的连接端。

[0008] 作为优选，所述 V 型侧面角度为 30-60 度。

[0009] 作为优选，所述折叠垃圾槽为 PC 折叠垃圾槽、钢丝折叠垃圾槽或透明塑料折叠垃圾槽。

[0010] 与现有技术相比，本实用新型的有益效果在于：采用本实用新型的垃圾槽，当垃圾槽内的垃圾较少时，垃圾槽占用的空间小，节省了厨房空间，而将垃圾槽挂在水槽边或灶台边，使用起来非常方便。另外，本发明采用的挂着装置使得垃圾槽挂起来非常牢固。另外，V 形侧面角度为 30-60 度一方面可以较大限度的节省空间，另一方面不会减少垃圾槽的容量。

附图说明

[0011] 图 1 为本实用新型的整体结构示意图；

[0012] 图 2 为本实用新型使用状态图。

具体实施方式

[0013] 下面将结合附图对本实用新型作进一步说明。

[0014] 如图 1 所示的折叠垃圾槽，该折叠垃圾槽为挂式折叠垃圾槽，该挂式折叠垃圾槽包括挂着面 3、背挂面 1、两侧面 2，该两侧面 2 为 V 型侧面。

[0015] V 型侧面侧面可折叠。

[0016] 挂式折叠垃圾槽还包括一挂着装置 4。

[0017] 挂着装置 4 包括一横杆 5，该横杆 5 两端分别连接有钩子 7，该钩子 7 下端设置有与挂着面 3 相连接的连接端 8。

[0018] V 型侧面角度为 30-60 度。

[0019] 折叠垃圾槽为 PC 折叠垃圾槽、钢丝折叠垃圾槽或透明塑料折叠垃圾槽。

[0020] 本实用新型折叠垃圾槽可用于厨房水槽和灶台边缘。

[0021] 如图 2 所示，将本实用新型折叠垃圾槽的挂着装置 4 挂在水槽 6 上即可用使用。

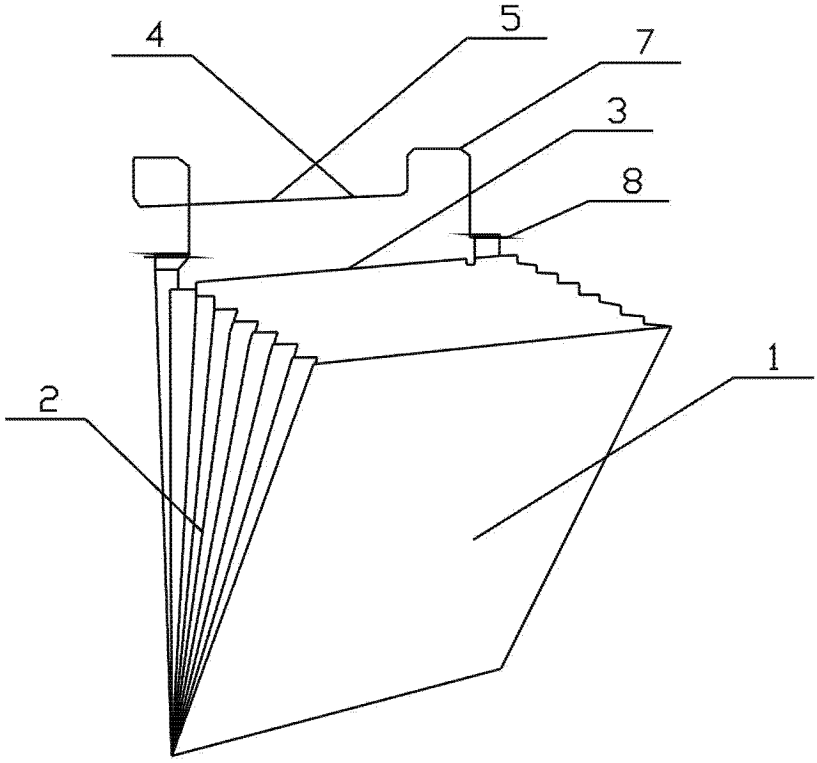

图 1

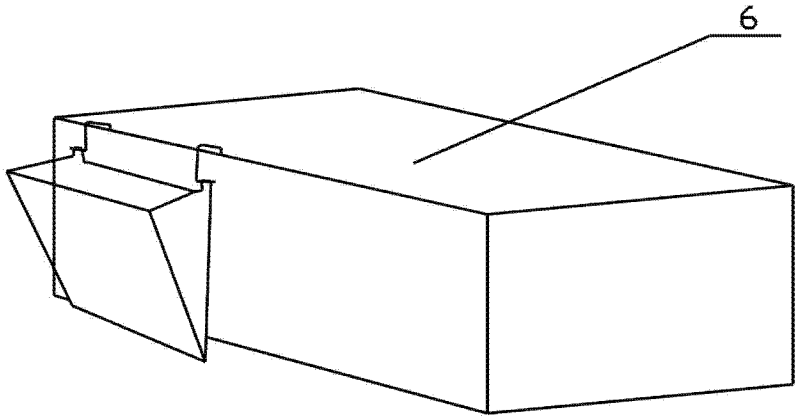

图 2