(19)中华人民共和国国家知识产权局

(12)实用新型专利

(10)授权公告号 CN 215286128 U
(45)授权公告日 2021.12.24

(21)申请号 202120184340.X

(22)申请日 2021.01.23

(73)专利权人 东莞市嘉得盛包装制品有限公司
地址 523000 广东省东莞市常平镇桥沥村担水坳工业区一号厂房

(72)发明人 丁继明 陈安平

(74)专利代理机构 北京华际知识产权代理有限公司 11676
代理人 叶玉凤

(51)Int.Cl.
B65D 33/25(2006.01)
B65D 77/30(2006.01)

权利要求书1页 说明书3页 附图2页

(54)实用新型名称

立式密封包装袋

(57)摘要

本实用新型公开一种立式密封包装袋，包括袋体和至少两组密封拉链。袋体为锥形结构，使得袋体可以竖立。袋体的上方边缘处设置有多条预撕裂线；袋体的边缘沿着该预撕裂线撕裂后形成一提手，该提手穿入袋体的提手孔，使得撕裂口的袋体能成为带提手的包装袋，重复利用。密封拉链设置于袋体内，且密封拉链上下错位地设置于袋体的内部将上述容纳腔密封，进而袋体的密封效果更好。

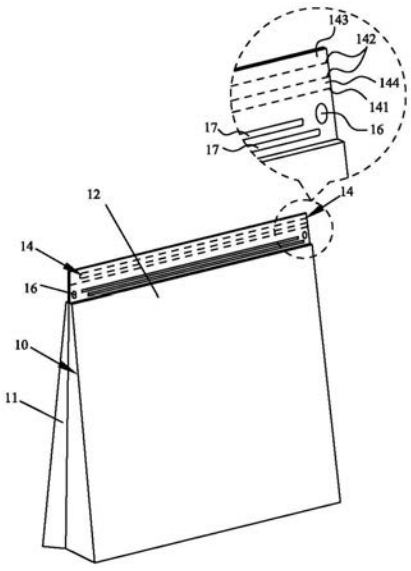

CN 215286128 U

1.一种立式密封包装袋,其特征在于:包括

一袋体,该袋体包括第一包装片和第二包装片;第一包装片和第二包装片的边缘采用热连接的工艺结合在一起形成锥形结构,该袋体的内部有用于存储物品的容纳腔;

至少两组密封拉链,两组密封拉链上下错位地设置于袋体的内部将上述容纳腔密封;

多条预撕裂线,设置于袋体的上方边缘处,各条预撕裂线在袋体上的高度高于密封拉链;多条预撕裂线包括用于将袋体的上方边缘全部撕下的第一预撕裂线和将撕下部分中间挖空的 “C”字形第二预撕裂线,对应之袋体的左右侧各设置有贯穿的提手孔,当袋体上方的边缘沿着第一预撕裂线和第二预撕裂线撕开后形成一提手,该提手的两端分别缠绕于所述提手孔,形成带提手的包装袋。

2.根据权利要求1所述的立式密封包装袋,其特征在于:所述第一包装片上具有梯形片和矩形片,梯形片的两侧和矩形片分别向内翻折形成所述锥形结构;梯形片和矩形片的边缘热连接在一起后形成一开口;所述第二包装片的边缘热连接于该开口。

3.根据权利要求1所述的立式密封包装袋,其特征在于:所述“C”字形第二预撕裂线内部是被撕下后丢弃的“一”字形胶带,且该“C”字形第二预撕裂线一直延伸至袋体的上方边缘的右侧,使得当沿着第一预撕裂线和第二预撕裂线撕开后,提手被展开之前有第一连接部、第二连接部。

4.根据权利要求1所述的立式密封包装袋,其特征在于:所述密封拉链有两组,两组密封拉链上下错位设置于所述袋体的内部。

5.根据权利要求1所述的立式密封包装袋,其特征在于:所述提手孔有两个,分布于密封拉链的两侧。

6.根据权利要求1所述的立式密封包装袋,其特征在于:所述袋体是塑胶制作的构件。

立式密封包装袋

技术领域

[0001] 本实用新型涉及包装袋领域技术，尤其是指一种立式密封包装袋。

背景技术

[0002] 市面上的很多包装袋都是使用一次后就被丢弃了，这造成了资源的浪费。立式包装袋会比较美观，可是市面上的很多包装袋都是平装的，无立起来。

[0003] 生活中很多的包装袋采用密封拉链进行密封，然而很多时候密封拉链都是平行设置的，因此密封的效果会变差。

实用新型内容

[0004] 有鉴于此，本实用新型针对现有技术存在之缺失，其主要目的是提供一种立式密封包装袋，其不但可重复利用，而且可竖立、密封效果好，从而克服现有技术的不足。

[0005] 为实现上述目的，本实用新型采用如下之技术方案：

[0006] 本申请提供一种立式密封包装袋，包括一袋体，该袋体包括第一包装片和第二包装片；第一包装片和第二包装片的边缘采用热连接的工艺结合在一起形成锥形结构，该袋体的内部有用于存储物品的容纳腔；

[0007] 至少两组密封拉链，两组密封拉链上下错位地设置于袋体的内部将上述容纳腔密封；

[0008] 多条预撕裂线，设置于袋体的上方边缘处，各条预撕裂线在袋体上的高度高于密封拉链；多条预撕裂线包括用于将袋体的上方边缘全部撕下的第一预撕裂线和将撕下部分中间挖空的“C”字形第二预撕裂线，对应之袋体的左右侧各设置有贯穿的提手孔，当袋体上方的边缘沿着第一预撕裂线和第二预撕裂线撕开后形成一提手，该提手的两端分别缠绕于所述提手孔，形成带提手的包装袋。

[0009] 进一步地，所述第一包装片上具有梯形片和矩形片，梯形片的两侧和矩形片分别向内翻折形成所述锥形结构；梯形片和矩形片的边缘热连接在一起后形成一开口；所述第二包装片的边缘热连接于该开口。

[0010] 进一步地，所述“C”字形第二预撕裂线内部是被撕下后丢弃的“一”字形胶带，且该“C”字形第二预撕裂线一直延伸至袋体的上方边缘的右侧，使得当沿着第一预撕裂线和第二预撕裂线撕开后，提手被展开之前有第一连接部、第二连接部。

[0011] 优选地，所述密封拉链有两组，两组密封拉链上下错位设置于所述袋体的内部。

[0012] 进一步地，所述提手孔有两个，分布于密封拉链的两侧。

[0013] 优选地，所述袋体是塑胶制作的构件。

[0014] 本实用新型与现有技术相比具有明显的优点和有益效果，具体而言，由上述技术方案可知，袋体的上方边缘沿着预撕裂线撕裂后形成提手，提手的两端分别缠绕在提手孔，使得所述袋体可以成为带提手的包装袋，可重复使用的同时也变得美观。

[0015] 密封拉链错位设置，因此密封后容纳腔与外界的路径将会变长和变曲折，进而使

得密封的效果更好。

[0016] 袋体为锥形结构因此可以竖立。

[0017] 为更清楚地阐述本实用新型的结构特征和功效，下面结合附图与具体实施例来对本实用新型进行详细说明。

附图说明

[0018] 图1是本实用新型之实施例的整体示意图。

[0019] 图2是本实用新型之实施例的分解示意图。

[0020] 图3是本实用新型之实施例的循环使用的示意图。

[0021] 附图标识说明：

[0022] 10、袋体 11、第一包装片

[0023] 12、第二包装片 13、容纳腔

[0024] 14、预撕裂线 141、第一预撕裂线

[0025] 142、第二预撕裂线 143、第一连接部

[0026] 144、第二连接部 15、提手

[0027] 16、提手孔 17、密封拉链

[0028] 18、梯形片 19、矩形片。

具体实施方式

[0029] 请参照图1至图3所示，其显示出了本实用新型之较佳实施例的具体结构，是一种立式密封包装袋。

[0030] 其中，袋体10为锥形结构使得袋体10可以竖立。袋体10的上方边缘沿着预撕裂线14撕裂后形成提手15，提手15的两端分别缠绕在提手孔16，使得所述袋体10可以成为带提手15的包装袋，可重复使用的同时也变得美观。两组密封拉链17错位设置，使得密封后容纳腔13与外界的路径将会变长和变曲折，进而使得密封的效果更好。

[0031] 本申请提供一种立式密封包装袋，包括一袋体10，该袋体10包括第一包装片11和第二包装片12；第一包装片11和第二包装片12的边缘采用热连接的工艺结合在一起形成锥形结构，该袋体10的内部有用于存储物品的容纳腔13；

[0032] 至少两组密封拉链17，两组密封拉链17上下错位地设置于袋体10的内部将上述容纳腔13密封；

[0033] 多条预撕裂线14，设置于袋体10的上方边缘处，各条预撕裂线14在袋体10上的高度高于密封拉链17；多条预撕裂线14包括用于将袋体10的上方边缘全部撕下的第一预撕裂线141和将撕下部分中间挖空的“C”字形第二预撕裂线142，对应之袋体10的左右侧各设置有贯穿的提手孔16，当袋体10上方的边缘沿着第一预撕裂线141和第二预撕裂线142撕开后形成一提手15，该提手15的两端分别缠绕于所述提手孔16，形成带提手15的包装袋。第一包装片11和第二包装片12的边缘结合后形成锥形结构的袋体10，因此袋体10可以竖立。两组密封拉链17上下错位地设置于袋体10的内部，使得密封后容纳腔13与外界的路径将会变长和变曲折，进而使得密封的效果更好。袋体10上方的边缘沿着预撕裂线14撕裂后形成提手15，该提手15的两端分别缠绕在提手孔16，使得撕开后的袋体10形成带提手15的包装袋。预

撕裂线14的设计方便将袋体10撕开，很便捷。密封拉链17便于将所述容纳腔13封闭，且可以重复的开合操作。两组密封拉链17错位设置，使得密封后容纳腔13与外界的路径将会变长和变曲折，进而使得密封的效果更好。密封拉链17优选PP拉链。

[0034] 进一步地，所述第一包装片11上具有梯形片和矩形片，梯形片的两侧和矩形片分别向内翻折形成所述锥形结构；梯形片和矩形片的边缘热连接在一起后形成一开口；所述第二包装片12的边缘热连接于该开口。锥形结构使得所述袋体10能竖立。

[0035] 进一步地，所述“C”字形第二预撕裂线142内部是被撕下后丢弃的“一”字形胶带，且该“C”字形第二预撕裂线142一直延伸至袋体10的上方边缘的右侧，使得当沿着第一预撕裂线141和第二预撕裂线142撕开后，提手15被展开之前有第一连接部143、第二连接部144。第一连接部143和第二连接部144穿入对应的提手孔16，然后缠绕在提手孔16上，使得提手15得以固定在提手孔16，进而所述撕开后的袋体10成为了带提手15的包装袋。直接缠绕的方式，无需其它的配件，很方便，快捷，且能节省成本。

[0036] 优选地，所述密封拉链17有两组，两组密封拉链17上下错位设置于所述袋体10的内部。密封后所述容纳腔13与外界的路径将变得更长，更加曲折，因此密封的效果也更好。

[0037] 进一步地，所述提手孔16有两个，分布于密封拉链17的两侧。提手15的两端分别穿入提手孔16，让撕开后的袋体10成为了带提手15的包装袋。

[0038] 优选地，所述袋体10是塑胶制作的构件。塑胶容易加工，且可以热熔连接，热连方便快捷。

[0039] 综上所述，本实用新型的设计重点在于，其袋体10的上方边缘沿着预撕裂线14撕裂后形成提手15，提手15的两端分别缠绕在提手孔16，使得所述袋体10可以成为带提手15的包装袋，可重复使用的同时也变得美观。

[0040] 密封拉链17错位设置，因此密封后容纳腔13与外界的路径将会变长和变曲折，进而使得密封的效果更好。袋体10为锥形结构因此可以竖立。

[0041] 以上所述，仅是本实用新型的较佳实施例而已，并非对本实用新型的技术范围作任何限制，故凡是依据本实用新型的技术实质对以上实施例所作的任何细微修改、等同变化与修饰，均仍属于本实用新型技术方案的范围内。

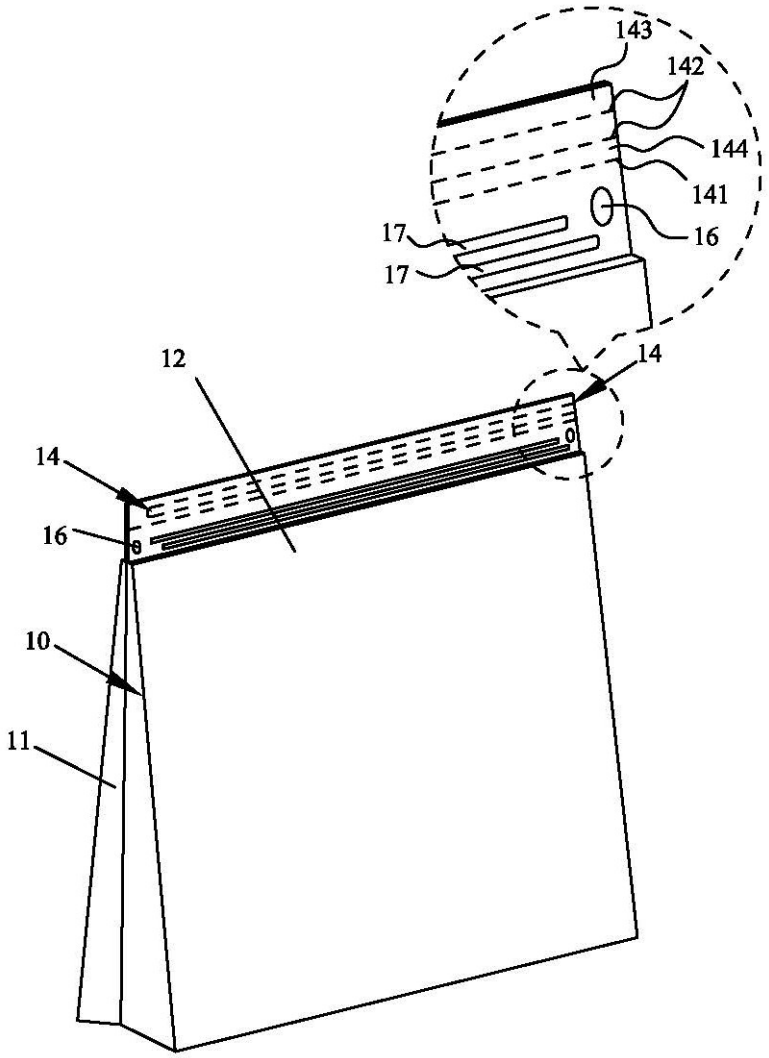

图1

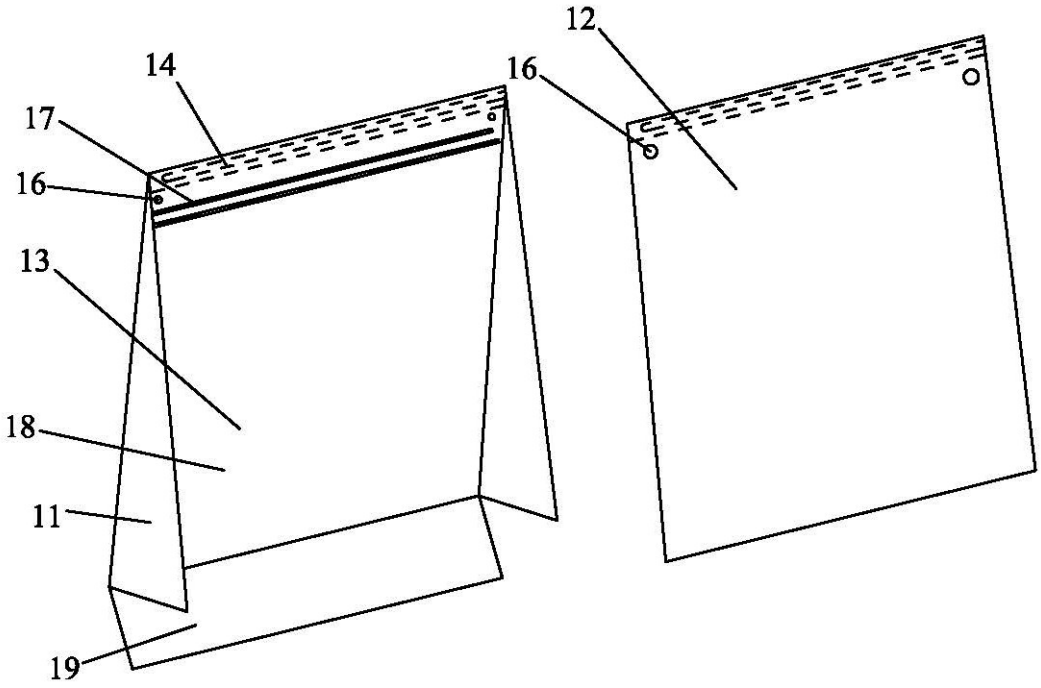

图2

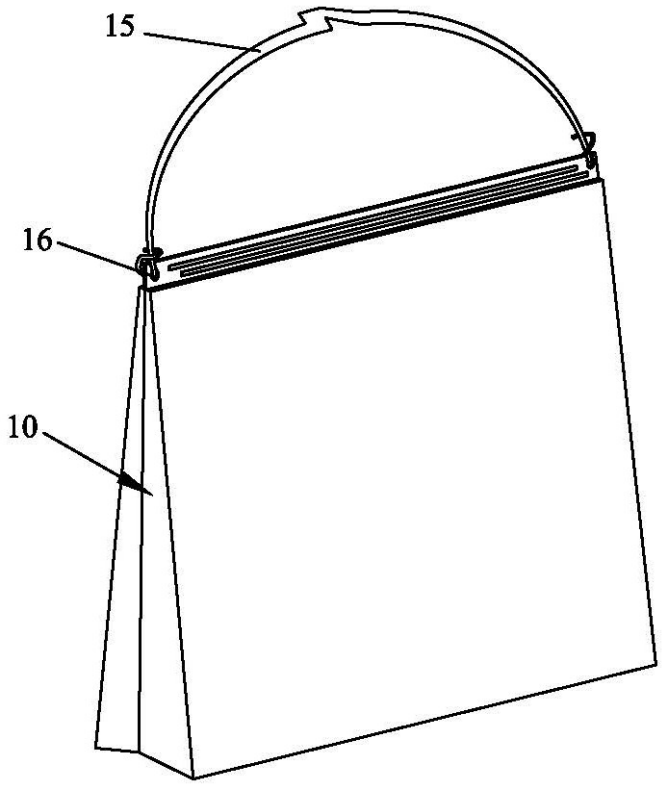

图3