(19)中华人民共和国国家知识产权局

(12)实用新型专利

(10)授权公告号 CN 208671551 U
(45)授权公告日 2019.03.29

(21)申请号 201820944416.2

(22)申请日 2018.06.19

(73)专利权人 南京汇龙橡胶制品有限公司
地址 211215 江苏省南京市溧水经济开发区柘塘宁溧高科技产业园19号路

(72)发明人 徐祥 王祥慈

(74)专利代理机构 北京盛凡智荣知识产权代理有限公司 11616
代理人 曾龙

(51)Int.Cl.
*F26B 11/10*(2006.01)
*F26B 21/00*(2006.01)
*F26B 25/04*(2006.01)

(ESM)同样的发明创造已同日申请发明专利

权利要求书1页 说明书2页 附图2页

(54)实用新型名称

一种橡胶加工脱水装置

(57)摘要

本实用新型公开了一种橡胶加工脱水装置，包括筒体、过滤桶和电机，所述筒体的内腔安装有过滤桶，所述过滤桶的外壁上端套装有轴承，所述轴承的外壁和筒体的内壁固定连接，所述筒体的底部中间处安装有电机，所述电机的传动轴贯穿筒体的底部且和过滤桶的底部固定连接，所述筒体的左右两侧壁均安装有液压缸，所述液压缸的顶部插接有活塞杆，两组活塞杆的顶部分别和顶板的底部两侧固定连接，所述顶板的底部中间处安装有固定轴。本实用新型通过搅拌杆在过滤桶的转动下，对橡胶制品进行搅动，使得堆积的橡胶制品能够翻动，从而使得内部橡胶制品表面的水分能够及时被脱除，使得脱水彻底，较为实用，适合广泛推广与使用。

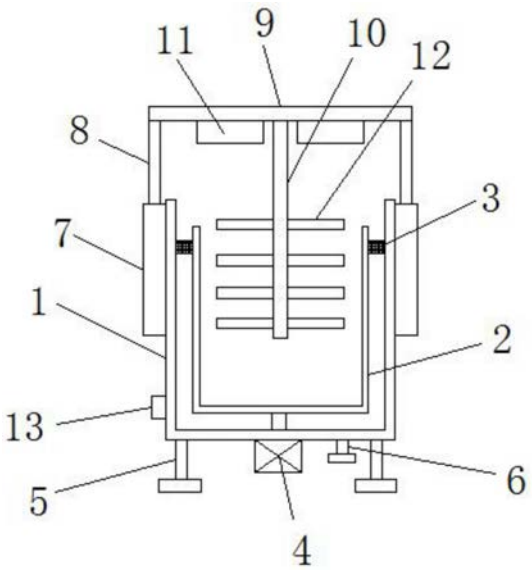


CN 208671551 U

1.一种橡胶加工脱水装置,包括筒体(1)、过滤桶(2)和电机(4),其特征在于:所述筒体(1)的内腔安装有过滤桶(2),所述过滤桶(2)的外壁上端套装有轴承(3),所述轴承(3)的外壁和筒体(1)的内壁固定连接,所述筒体(1)的底部中间处安装有电机(4),所述电机(4)的传动轴贯穿筒体(1)的底部且和过滤桶(2)的底部固定连接,所述筒体(1)的左右两侧壁均安装有液压缸(7),所述液压缸(7)的顶部插接有活塞杆(8),两组活塞杆(8)的顶部分别和顶板(9)的底部两侧固定连接,所述顶板(9)的底部中间处安装有固定轴(10),所述固定轴(10)的外壁安装有搅拌杆(12),所述筒体(1)的左侧壁下端安装有外接电源(13),所述筒体(1)的底部四角处均安装有支腿(5),所述筒体(1)的底部右侧连通有排水管(6)。

2.根据权利要求1所述的橡胶加工脱水装置,其特征在于:鼓风装置(11)包括壳体(14),所述壳体(14)的内腔安装有支撑件(15),所述支撑件(15)的一侧安装有电风扇(16)。

3.根据权利要求1所述的橡胶加工脱水装置,其特征在于:所述筒体(1)的外壁安装有密封门(18),所述过滤桶(2)的外壁安装有过滤门(17)。

4.根据权利要求1所述的橡胶加工脱水装置,其特征在于:所述液压缸(7)的液压输出端和活塞杆(8)的液压输入端连接。

5.根据权利要求1所述的橡胶加工脱水装置,其特征在于:所述外接电源(13)分别与电机(4)、液压缸(7)和鼓风装置(11)电性连接。

# 一种橡胶加工脱水装置

## 技术领域

[0001] 本实用新型涉及一种脱水装置,特别涉及一种橡胶加工脱水装置。

## 背景技术

[0002] 橡胶制品广泛应用于工业和生活的各个方面,橡胶行业是我国国民经济的重要产业之一,它为人们的生活提供日常生活不可或缺的日用品等,橡胶在加工过程中,需要进行脱水处理,专利号为CN201720434302.9公开了一种橡胶加工脱水装置,该装置在使用的过程中,通过离心力的作用将水分甩出,但是在使用的过程中,橡胶会堆积,内部的橡胶的水分无法甩出,导致脱水效率低下。因此,我们提出一种橡胶加工脱水装置。

## 实用新型内容

[0003] 本实用新型的主要目的在于提供一种橡胶加工脱水装置,可以有效解决背景技术中橡胶会堆积,内部的橡胶的水分无法甩出,导致脱水效率低下的问题。

[0004] 为实现上述目的,本实用新型采取的技术方案为:

[0005] 一种橡胶加工脱水装置,包括筒体、过滤桶和电机,所述筒体的内腔安装有过滤桶,所述过滤桶的外壁上端套装有轴承,所述轴承的外壁和筒体的内壁固定连接,所述筒体的底部中间处安装有电机,所述电机的传动轴贯穿筒体的底部且和过滤桶的底部固定连接,所述筒体的左右两侧壁均安装有液压缸,所述液压缸的顶部插接有活塞杆,两组活塞杆的顶部分别和顶板的底部两侧固定连接,所述顶板的底部中间处安装有固定轴,所述固定轴的外壁安装有搅拌杆,所述筒体的左侧壁下端安装有外接电源,所述筒体的底部四角处均安装有支腿,所述筒体的底部右侧连通有排水管。

[0006] 进一步的,鼓风装置包括壳体,所述壳体的内腔安装有支撑件,所述支撑件的一侧安装有电风扇。

[0007] 进一步的,所述筒体的外壁安装有密封门,所述过滤桶的外壁安装有过滤门。

[0008] 进一步的,所述液压缸的液压输出端和活塞杆的液压输入端连接。

[0009] 进一步的,所述外接电源分别与电机、液压缸和鼓风装置电性连接。

[0010] 与现有技术相比,本实用新型具有如下有益效果:

[0011] 1.本实用新型的橡胶加工脱水装置,通过搅拌杆在过滤桶的转动下,对橡胶制品进行搅动,使得堆积的橡胶制品能够翻动,从而使得内部橡胶制品表面的水分能够及时被脱除,使得脱水彻底。

[0012] 2.本实用新型的橡胶加工脱水装置,通过增设有鼓风装置,使得在离心力脱水的过程中,通过鼓风装置鼓风吹向橡胶制品,使得加快水分脱离,有效的提高了效率。

[0013] 3.本实用新型的橡胶加工脱水装置,通过轴承套装于过滤桶外壁且和筒体内壁连接,使得在脱水的过程中,过滤桶转动稳定。

## 附图说明

[0014] 图1为本实用新型橡胶加工脱水装置的整体结构示意图；

[0015] 图2为本实用新型橡胶加工脱水装置的鼓风装置结构示意图；

[0016] 图3为本实用新型橡胶加工脱水装置的筒体和过滤桶结构示意图。

[0017] 图中：1、筒体；2、过滤桶；3、轴承；4、电机；5、支腿； 6、排水管；7、排水管；8、活塞杆；9、活塞杆；10、固定轴； 11、鼓风装置；12、搅拌杆；13、外接电源；14、壳体；15、支撑件；16、电风扇；17、过滤门；18、密封门。

## 具体实施方式

[0018] 为使本实用新型实现的技术手段、创作特征、达成目的与功效易于明白了解，下面结合具体实施方式，进一步阐述本实用新型。

[0019] 如图1-3所示，一种橡胶加工脱水装置，包括筒体1、过滤桶 2和电机4，所述筒体1的内腔安装有过滤桶2，所述过滤桶2的外壁上端套装有轴承3，所述轴承3的外壁和筒体1的内壁固定连接，所述筒体1的底部中间处安装有电机4，所述电机4的传动轴贯穿筒体1的底部且和过滤桶2的底部固定连接，所述筒体1的左右两侧壁均安装有液压缸7，所述液压缸7的顶部插接有活塞杆 8，两组活塞杆8的顶部分别和顶板9的底部两侧固定连接，所述顶板9的底部中间处安装有固定轴10，所述固定轴10的外壁安装有搅拌杆12，所述筒体1的左侧壁下端安装有外接电源13，所述筒体1的底部四角处均安装有支腿5，所述筒体1的底部右侧连通有排水管6。

[0020] 其中，鼓风装置11包括壳体14，所述壳体14的内腔安装有支撑件15，所述支撑件15的一侧安装有电风扇16。

[0021] 其中，所述筒体1的外壁安装有密封门18，所述过滤桶2的外壁安装有过滤门17。

[0022] 其中，所述液压缸7的液压输出端和活塞杆8的液压输入端连接。

[0023] 其中，所述外接电源13分别与电机4、液压缸7和鼓风装置11电性连接。

[0024] 工作原理：使用时，首先通过启动液压缸7使得活塞杆8带动固定杆10下降，使得搅拌杆12在过滤桶2的内腔，然后通过向过滤桶2内腔投入需要脱水的橡胶制品，然后启动电机4使得电机4带动过滤桶2转动，利用离心力将橡胶制品表面的水分给甩出去，通过过滤桶2的外壁的轴承3能够使得过滤桶2稳定的转动，同时过滤桶2转动的时候，橡胶制品被搅拌杆12搅动，使得橡胶制品被翻动，从而使得被堆积的橡胶制品都能够被脱水，同时启动鼓风装置11使得进行鼓风，吹向橡胶制品，使得加快水分脱离，水分会进入筒体1内，然后通过排水管6排出即可，当脱水结束后，打开密封门18，然后转动过滤桶2使得过滤门17对着密封门18，然后打开，使得出料即可，该装置结构简单，便于操作，实用性强。

[0025] 以上显示和描述了本实用新型的基本原理和主要特征和本实用新型的优点。本行业的技术人员应该了解，本实用新型不受上述实施例的限制，上述实施例和说明书中描述的只是说明本实用新型的原理，在不脱离本实用新型精神和范围的前提下，本实用新型还会有各种变化和改进，这些变化和改进都落入要求保护的本实用新型范围内。本实用新型要求保护范围由所附的权利要求书及其等效物界定。

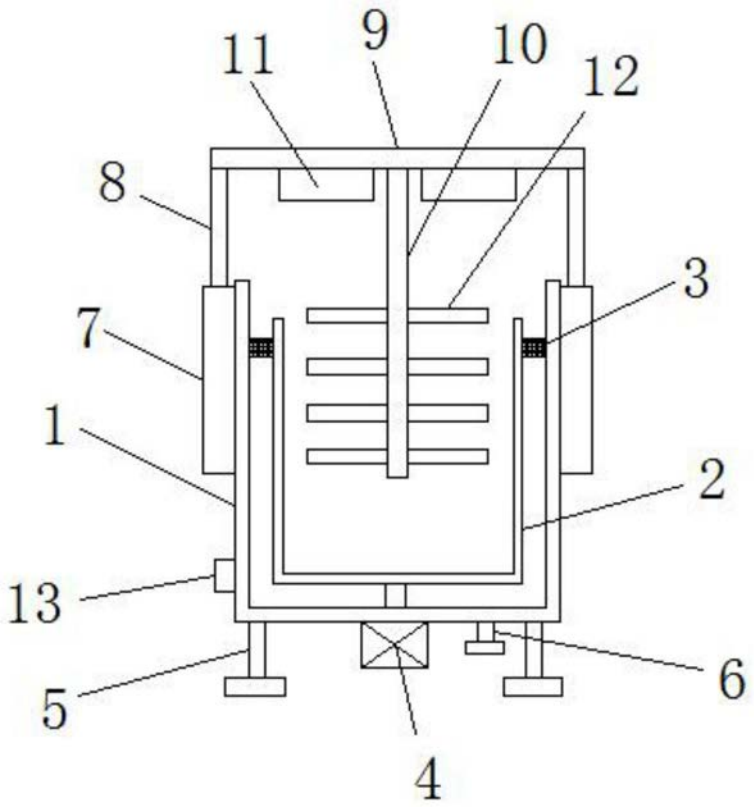


图1

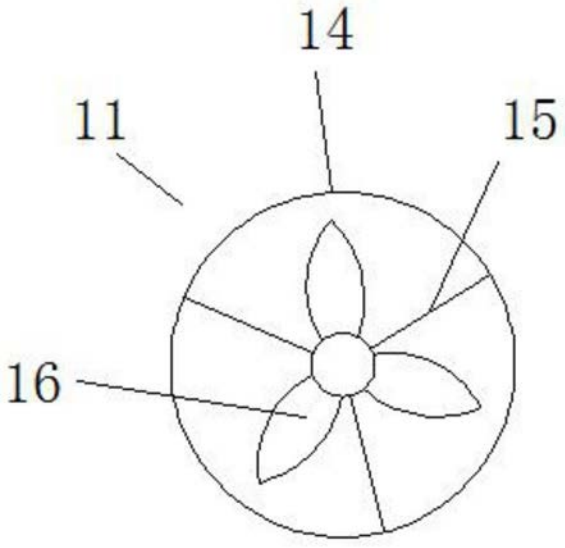


图2

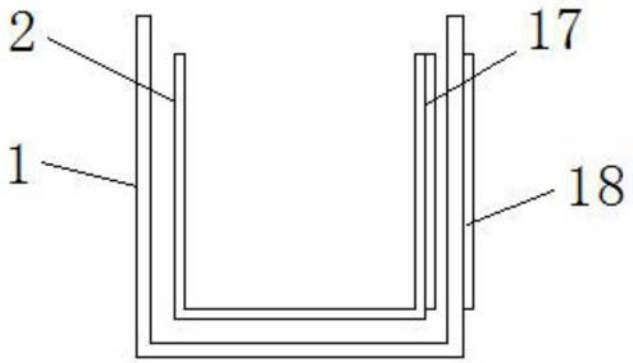


图3