[19] 中华人民共和国国家知识产权局

[51] Int. Cl.
A47B 13/08 (2006.01)

[12] 实用新型专利说明书

专利号 ZL 200820169255.0

[45] 授权公告日 2009 年 10 月 7 日

[11] 授权公告号 CN 201319961Y

[22] 申请日 2008.11.28

[21] 申请号 200820169255.0

[73] 专利权人 龚小根

地址 322009 浙江省义乌市苏溪镇同裕村龙祈山村 5 号

[72] 发明人 龚小根

权利要求书 1 页 说明书 2 页 附图 1 页

[54] 实用新型名称

圆球橡胶套

[57] 摘要

一种圆球橡胶套，包括圆球体，桌角套，其要点在于所述的圆球体的球壁上有桌角套。 桌角套上有上胶体和下胶体，中间还有和桌角大小一样的套角。 该圆球橡胶套使用方便，而且还可以给现在追求时尚的人们带来新感觉。 使桌子的桌角不会对人体产生安全隐患，还可以起到一种时尚的效果。

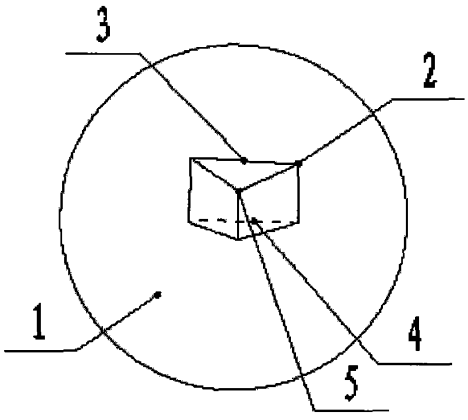

1、一种圆球橡胶套，包括圆球体（1），桌角套（2），其特征在于所述的圆球体（1）的球壁上有桌角套（2）。

2、根据权利要求 1 所述的圆球橡胶套，其特征在于所述的桌角套（2）上有上胶体（3）和下胶体（4），中间还有和桌角大小一样的套角（5）。

圆 球 橡 胶 套

技术领域

本实用新型属于橡胶制品技术领域，具体涉及一种圆球橡胶套。

背景技术

由于社会的发展，生活中的家具产品也在不断的创新，然而桌角对于桌子来说还是不可缺少的，但是由于桌角的角是尖的所以存在着一定的安全隐患。

发明内容

本实用新型的目的是要提供一种圆球橡胶套，使桌子的桌角不会对人体产生安全隐患，还可以起到一种时尚的效果。

上述发的发明是通过以下技术方案实现的，一种圆球橡胶套，包括圆球体，桌角套，其要点在于所述的圆球体的球壁上有桌角套。

上述的圆球橡胶套，其结构要点之一在于桌角套上有上胶体和下胶体，中间还有和桌角大小一样的套角。

上述结构的圆球橡胶套，其结构动作原理如下；当圆球橡胶套是圆球形没有套入桌角时，圆球橡胶套上的桌角套是贴于圆球表面，桌角套上的上胶体和下胶体同时也是贴于圆球表面，桌角套的套角向外翻出；当圆球橡胶套在实用的时候，把圆球橡胶套用力按在桌子的桌角上用，当圆球橡胶套套于桌角上之后，圆球上的桌角套就会贴在桌角上，桌角套的上胶体和下胶体贴于桌子的表面层和下面层，桌角套的套角套于桌子的桌角上。

从本实用新型的上述结构和其动作原理可以看出，该圆球橡胶套使用方便，而且还可以给现在追求时尚的人们带来新感觉。

附图说明

图 1；本实用新型的主视图

图 2；本实用新型的侧视图

图 3；本实用新型的凹陷图

图 4；本实用新型的实用效果图

图 1—4 中，1 圆球体，2 桌角套，3 上胶体，4 下胶体，5 套角。

具体实施方式

由图 1—4 所表示的是本实用新型的一实施例，一种圆球橡胶套，包括圆球体 1，桌角套 2，圆球体 1 的球壁上有桌角套 2。桌角套 2 上有上胶体 3 和下胶体 4，中间还有和桌角大小一样的套角 5。圆球橡胶套上的桌角套 2 是贴于圆球表面，桌角套 2 上的上胶体 3 和下胶体 4 同时也是贴于圆球表面，桌角套 2 的套角 5 向外翻出。

从上述实施例的结构可以看出，本实用新型使用时操作简单，而且可以根据需要，大小花式都可以按桌子的形状来设计生产。

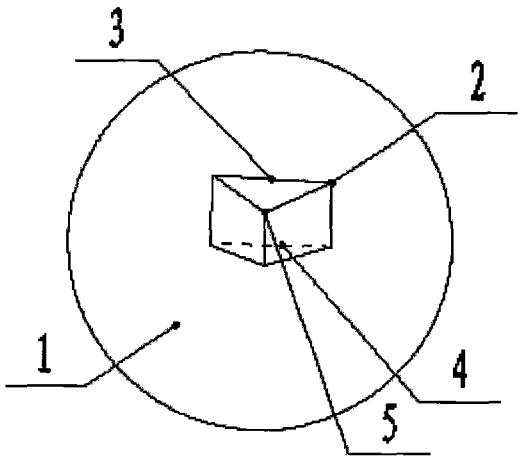

图 1

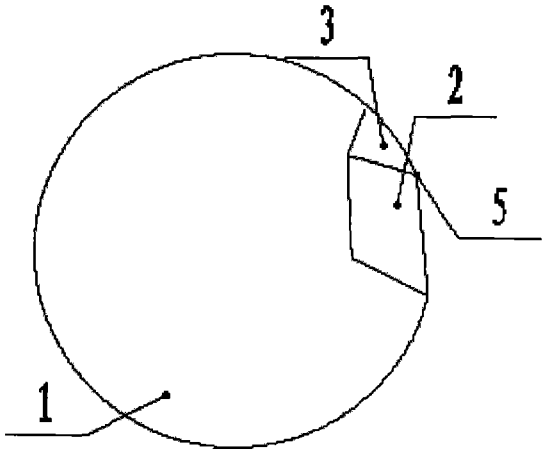

图 2

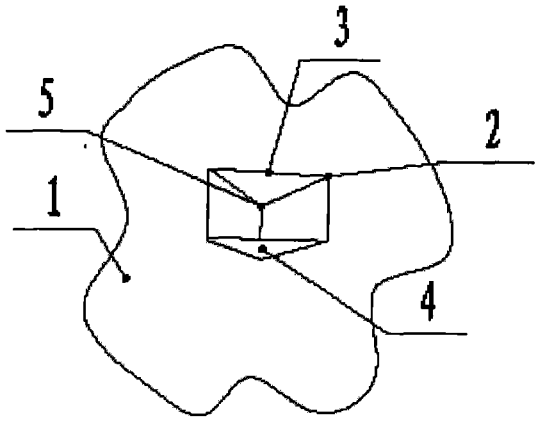

图 3

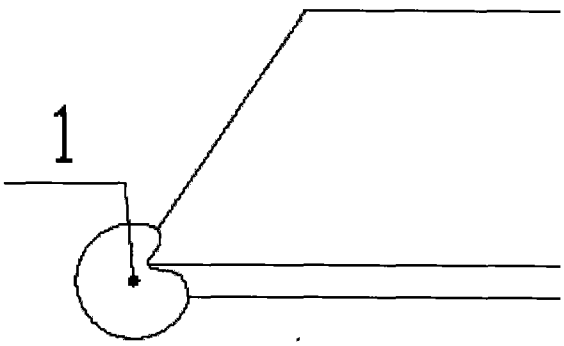

图 4