(19)中华人民共和国国家知识产权局

(12)发明专利申请

(10)申请公布号 CN 107643788 A
(43)申请公布日 2018.01.30

(21)申请号 201710936417.2

(22)申请日 2017.10.10

(71)申请人 周言鑫
地址 212000 江苏省镇江市京口区谏壁镇东街38号

(72)发明人 周言鑫

(51)Int.Cl.
G06F 1/16(2006.01)

权利要求书1页 说明书3页 附图2页

(54)发明名称

一种方便使用的计算机显示器

(57)摘要

本发明涉及计算机设备技术领域，且公开了一种方便使用的计算机显示器，包括第一电机，所述电机的输出端贯穿第一轴承与丝杆固定连接，所述丝杆的一端固定连接在第二轴承的内部，所述丝杆的表面螺纹连接有连接块，所述连接块的顶端固定连接有转动装置，所述转动装置包括固定块，所述固定块的一侧固定连接有第三轴承，所述第三轴承的内部转动连接有转轴，所述转轴的中部固定连接有从动齿轮盘。该方便使用的计算机显示器，通过设置第一电机、第一轴承、丝杆、第二轴承和连接块，电机带动丝杆在两端的第一轴承和第二轴承的内部运动，从而带动连接块左右运动，便于调节连接块的水平位置，从而达到便于调节显示器本体水平位置的目的。

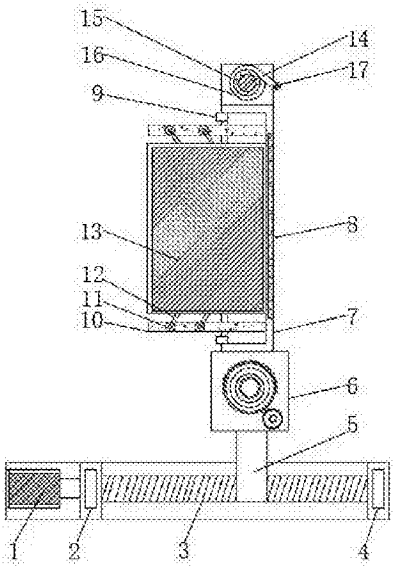

CN 107643788 A

1.一种方便使用的计算机显示器，包括第一电机(1)，其特征在于：所述电机(1)的输出端贯穿第一轴承(2)与丝杆(3)固定连接，所述丝杆(3)的一端固定连接在第二轴承(4)的内部，所述丝杆(3)的表面螺纹连接有连接块(5)，所述连接块(5)的顶端固定连接有转动装置(6)，所述转动装置(6)包括固定块(61)，所述固定块(61)的一侧固定连接有第三轴承(62)，所述第三轴承(62)的内部转动连接有转轴(63)，所述转轴(63)的中部固定连接有从动齿轮盘(64)，所述从动齿轮盘(64)啮合有主动齿轮盘(65)，所述主动齿轮盘(65)的轴心处活动连接有第二电动机(66)的输出端，所述转动装置(6)的顶端固定连接有显示器本体(7)，所述显示器本体(7)的一侧固定连接有防辐射玻璃板(8)，所述显示器本体(7)的另一侧开设有透气孔(9)，所述显示器本体(7)的正面固定连接有滑轨(10)，所述滑轨(10)的内部滑动连接有滚轮(11)，所述滚轮(11)的轴心出固定连接有斜杆(12)，所述斜杆(12)的顶端固定连接有遮光板(13)，所述显示器本体(7)的顶端固定连接有第三电机(14)，所述第三电机(14)的输出端固定连接有滚轴(15)，所述滚轴(15)的表面转动连接有防尘布(16)，所述防尘布(16)的一端固定连接有圆柱块(17)。

2.根据权利要求1所述的一种方便使用的计算机显示器，其特征在于：所述连接块(5)的内部设置有螺纹，且螺纹方向与丝杆(3)表面的螺纹方向相反。

3.根据权利要求1所述的一种方便使用的计算机显示器，其特征在于：所述显示器本体(7)的底端与转动装置(6)中的转轴(63)固定连接。

4.根据权利要求1所述的一种方便使用的计算机显示器，其特征在于：所述滚轴(15)的一端连接有第三电机(14)的输出端，滚轴(15)的另一端固定连接轴承，且轴承通过支撑杆固定连接在显示器本体(7)的顶端。

5.根据权利要求1所述的一种方便使用的计算机显示器，其特征在于：所述滚轮(11)与斜杆(12)的连接处设置有固定螺栓。

6.根据权利要求1所述的一种方便使用的计算机显示器，其特征在于：所述第三电机(14)为微型正反转电机。

7.根据权利要求1所述的一种方便使用的计算机显示器，其特征在于：所述遮光板(13)的长度为与第一电机(1)的长度相同，所述遮光板(13)的宽度大于显示器本体(7)显示屏的长度。

一种方便使用的计算机显示器

技术领域

[0001] 本发明涉及计算机设备技术领域，具体为一种方便使用的计算机显示器。

背景技术

[0002] 显示器通常也被称为监视器，显示器是属于电脑的I/O设备，即输入输出设备，它是一种将一定的电子文件通过特定的传输设备显示到屏幕上再反射到人眼的显示工具。

[0003] 随着时代的发展，计算机在人们的生活学习和工作中已经普及，计算机显示器是计算机的一个重要部件，当前的计算机显示器，不具备防辐射的功能，对人的身体有很大的伤害，且计算机在光线较强的地方使用往往会导致人看不清显示屏，为计算机的使用造成了很大的不便，且计算机的屏幕经常会落灰，需要经常清理，很不方便，现有的调节显示器位置的计算机装置存在设计不合理、操作不方便、调节效果差的缺点，因此亟需研发一种操作方便、调节效果好的便于使用的计算机显示器。

发明内容

[0004] (一)解决的技术问题

针对现有技术的不足，本发明提供了一种方便使用的计算机显示器，具备操作方便、调节效果好等优点，解决了现有计算机不便于调节的问题。

[0005] (二)技术方案

为实现上述操作方便、调节效果好的目的，本发明提供如下技术方案：一种方便使用的计算机显示器，包括第一电机，所述电机的输出端贯穿第一轴承与丝杆固定连接，所述丝杆的一端固定连接在第二轴承的内部，所述丝杆的表面螺纹连接有连接块，所述连接块的顶端固定连接有转动装置，所述转动装置包括固定块，所述固定块的一侧固定连接有第三轴承，所述第三轴承的内部转动连接有转轴，所述转轴的中部固定连接有从动齿轮盘，所述从动齿轮盘啮合有主动齿轮盘，所述主动齿轮盘的轴心处活动连接有第二电动机的输出端，所述转动装置的顶端固定连接有显示器本体，所述显示器本体的一侧固定连接有防辐射玻璃板，所述显示器本体的另一侧开设有透气孔，所述显示器本体的正面固定连接有滑轨，所述滑轨的内部滑动连接有滚轮，所述滚轮的轴心出固定连接有斜杆，所述斜杆的顶端固定连接有遮光板，所述显示器本体的顶端固定连接有第三电机，所述第三电机的输出端固定连接有滚轴，所述滚轴的表面转动连接有防尘布，所述防尘布的一端固定连接有圆柱块。

[0006] 优选的，所述连接块的内部设置有螺纹，且螺纹方向与丝杆表面的螺纹方向相反。

[0007] 优选的，所述显示器本体的底端与转动装置中的转轴固定连接。

[0008] 优选的，所述滚轴的一端连接有第三电机的输出端，滚轴的另一端固定连接轴承，且轴承通过支撑杆固定连接在显示器本体的顶端。

[0009] 优选的，所述滚轮与斜杆的连接处设置有固定螺栓。

[0010] 优选的，所述第三电机为微型正反转电机。

[0011] 优选的，所述遮光板的长度为与第一电机的长度相同，所述遮光板的宽度大于显

示器本体显示屏的长度。

[0012] (三)有益效果

与现有技术相比，本发明提供了一种方便使用的计算机显示器，具备以下有益效果：

1、该方便使用的计算机显示器，通过设置第一电机、第一轴承、丝杆、第二轴承和连接块，电机带动丝杆在两端的第一轴承和第二轴承的内部运动，从而带动连接块左右运动，便于调节连接块的水平位置，从而达到便于调节显示器本体水平位置的目的。

[0013] 2、该方便使用的计算机显示器，通过设置转动装置、滑轨、滚轮、斜杆和遮光板，转动装置可以带动显示器本体进行上下转动，遮光板通过滚轮在滑轨的内部进行左右运动，可以遮蔽强光，从而达到操作方便的目的。

[0014] 3、该方便使用的计算机显示器，通过设置第三电机、滚轴、防尘布、圆柱块和防辐射玻璃板，第三电机的输出端带动滚轴滚动，进而带动滚轴表面的防尘布在圆柱块的重力作用下上下运动，防辐射玻璃板减少显示器本体产生的辐射对人体的伤害，从而达到对显示器本体防尘的目的。

附图说明

[0015] 图1为本发明结构示意图；

图2为本发明结构转动装置示意图。

[0016] 图中：1第一电机、2第一轴承、3丝杆、4第二轴承、5连接块、6转动装置、61固定块、62第三轴承、63转轴、64从动齿轮盘、65主动齿轮盘、66第二电动机、7显示器本体、8防辐射玻璃板、9透气孔、10滑轨、11滚轮、12斜杆、13遮光板、14第三电机、15滚轴、16防尘布、17圆柱块。

具体实施方式

[0017] 下面将结合本发明实施例中的附图，对本发明实施例中的技术方案进行清楚、完整地描述，显然，所描述的实施例仅仅是本发明一部分实施例，而不是全部的实施例。基于本发明中的实施例，本领域普通技术人员在没有做出创造性劳动前提下所获得的所有其他实施例，都属于本发明保护的范围。

[0018] 请参阅图1-2，一种方便使用的计算机显示器，包括第一电机1，电机1的输出端贯穿第一轴承2与丝杆3固定连接，丝杆3的一端固定连接在第二轴承4的内部，丝杆3的表面螺纹连接有连接块5，连接块5的内部设置有螺纹，且螺纹方向与丝杆3表面的螺纹方向相反，第一电机1正转或者反转，通过丝杆3螺纹带动连接块5左右运动，通过设置第一电机1、第一轴承2、丝杆3、第二轴承4和连接块5，电机1带动丝杆3在两端的第一轴承2和第二轴承4的内部运动，从而带动连接块5左右运动，便于调节连接块5的水平位置，从而达到便于调节显示器本体7水平位置的目的，连接块5的顶端固定连接有转动装置6，转动装置6包括固定块61，固定块61的一侧固定连接有第三轴承62，第三轴承62的内部转动连接有转轴63，转轴63的中部固定连接有从动齿轮盘64，从动齿轮盘64啮合有主动齿轮盘65，主动齿轮盘65的轴心处活动连接有第二电动机66的输出端，转动装置6的顶端固定连接有显示器本体7，显示器本体7的底端与转动装置6中的转轴63固定连接，显示器本体7的一侧固定连接有防辐射玻璃板8，显示器本体7的另一侧开设有透气孔9，显示器本体7的正面固定连接有滑轨10，滑轨

10的内部滑动连接有滚轮11，滚轮11的轴心出固定连接有斜杆12，滚轮11与斜杆12的连接处设置有固定螺栓，斜杆12的顶端固定连接有遮光板13，通过设置转动装置6、滑轨10、滚轮11、斜杆12和遮光板13，转动装置6可以带动显示器本体7进行上下转动，遮光板13通过滚轮11在滑轨10的内部进行左右运动，可以遮蔽强光，从而达到操作方便的目的，遮光板13的长度为与第一电机1的长度相同，遮光板13的宽度大于显示器本体7显示屏的长度，显示器本体7的顶端固定连接有第三电机14，第三电机14为微型正反转电机，第三电机14的输出端固定连接有滚轴15，滚轴15的一端连接有第三电机14的输出端，滚轴15的另一端固定连接轴承，且轴承通过支撑杆固定连接在显示器本体7的顶端，滚轴15的表面转动连接有防尘布16，防尘布16的一端固定连接有圆柱块17，通过设置第三电机14、滚轴15、防尘布16、圆柱块17和防辐射玻璃板8，第三电机14的输出端带动滚轴15滚动，进而带动滚轴15表面的防尘布16在圆柱块17的重力作用下上下运动，防辐射玻璃板8减少显示器本体7产生的辐射对人体的伤害，从而达到对显示器本体7防尘的目的。

[0019] 该文中出现的电器元件均与外界的主控器及220V市电电连接，并且主控器可为计算机等起到控制的常规已知设备。

[0020] 在使用时，第一电机1带动丝杆3转动，从而带动丝杆3螺纹连接的连接块5左右运动，转动装置6中的第二电机66带动主动齿轮盘65啮合的从动齿轮盘64转动，从而带动显示器本体7转动，遮光板13在通过滚轮11在滑轨10的内部进行运动，对强光进行遮挡，不使用时第三电机14的输出端带动滚轴15放下防尘布16，在圆柱块17的重力作用下，使防尘布16不至于褶皱，便于收缩与拉伸。

[0021] 综上所述，该方便使用的计算机显示器，通过设置第一电机1、第一轴承2、丝杆3、第二轴承4和连接块5，电机1带动丝杆3在两端的第一轴承2和第二轴承4的内部运动，从而带动连接块5左右运动，便于调节连接块5的水平位置，从而达到便于调节显示器本体7水平位置的目的，通过设置转动装置6、滑轨10、滚轮11、斜杆12和遮光板13，转动装置6可以带动显示器本体7进行上下转动，遮光板13通过滚轮11在滑轨10的内部进行左右运动，可以遮蔽强光，从而达到操作方便的目的，通过设置第三电机14、滚轴15、防尘布16、圆柱块17和防辐射玻璃板8，第三电机14的输出端带动滚轴15滚动，进而带动滚轴15表面的防尘布16在圆柱块17的重力作用下上下运动，防辐射玻璃板8减少显示器本体7产生的辐射对人体的伤害，从而达到对显示器本体7防尘的目的。

[0022] 需要说明的是，在本文中，诸如第一和第二等之类的关系术语仅仅用来将一个实体或者操作与另一个实体或操作区分开来，而不一定要求或者暗示这些实体或操作之间存在任何这种实际的关系或者顺序。而且，术语“包括”、“包含”或者其任何其他变体意在涵盖非排他性的包含，从而使得包括一系列要素的过程、方法、物品或者设备不仅包括那些要素，而且还包括没有明确列出的其他要素，或者是还包括为这种过程、方法、物品或者设备所固有的要素。

[0023] 尽管已经示出和描述了本发明的实施例，对于本领域的普通技术人员而言，可以理解在不脱离本发明的原理和精神的情况下可以对这些实施例进行多种变化、修改、替换和变型，本发明的范围由所附权利要求及其等同物限定。

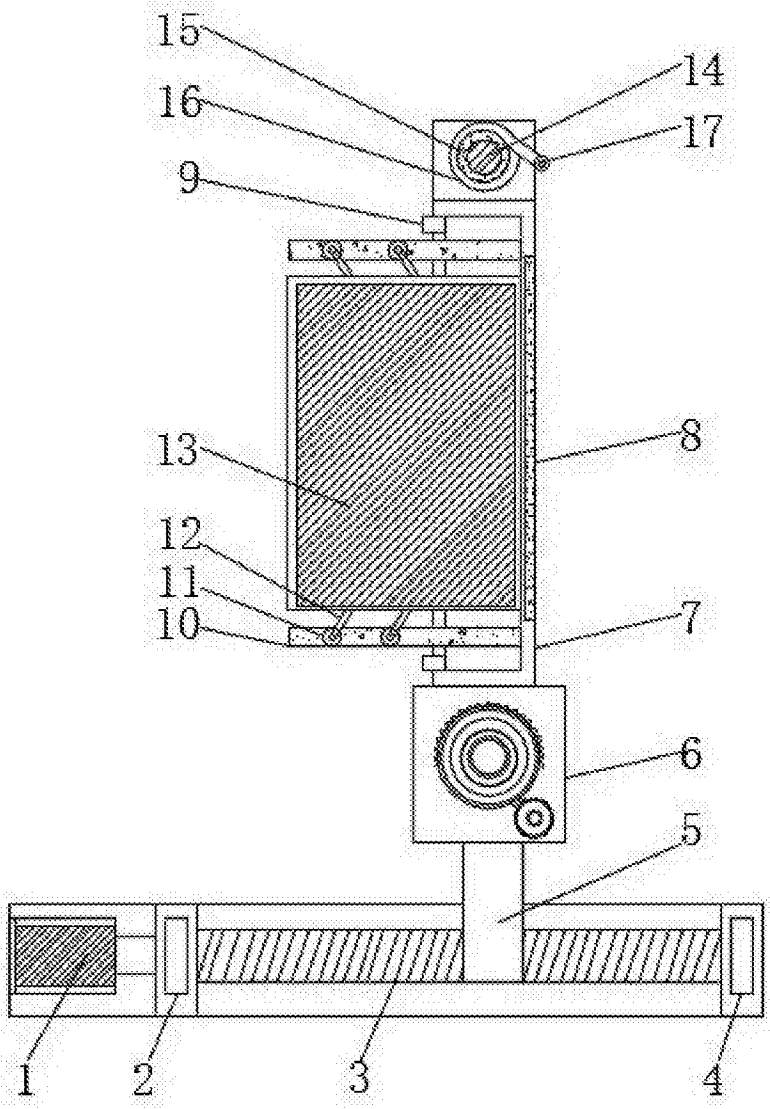

图1

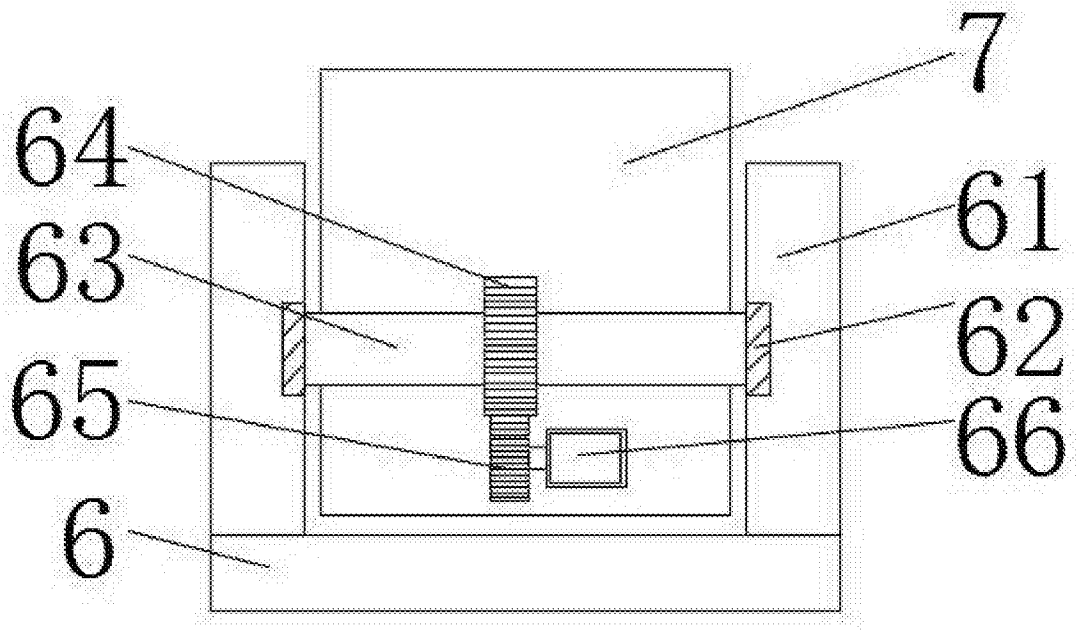

图2