(19)中华人民共和国国家知识产权局

(12)实用新型专利

(10)授权公告号 CN 205597457 U
(45)授权公告日 2016.09.28

(21)申请号 201620191301.1

(22)申请日 2016.03.11

(73)专利权人 俞海武
地址 322008 浙江省金华市义乌市后宅街道上河小区21幢2单元201室

(72)发明人 俞海武

(51)Int.Cl.
A47B 9/00(2006.01)
A47B 13/02(2006.01)

权利要求书1页 说明书2页 附图2页

(54)实用新型名称

一种电动升降桌底座

(57)摘要

本实用新型涉及人们的日常生活领域，更具体地说是一种电动升降桌底座，该电动升降桌底座结构合理，坚固耐用，高集成化，安装方便，简单明了，为人们的使用提供极大的便利。推杆固定连接在地脚上，一级伸缩杆插装在推杆的内部，二级伸缩杆插装在一级伸缩杆的内部，连接座固定连接在二级伸缩杆的顶端。轴承轮分别设置在地脚的左右两底端，连接座固定连接在二级伸缩杆的顶端，横梁的两端固定连接在两个连接座上，横衬的两端固定连接在两个推杆上，控制盒设置在横梁的内部，液晶手控器连接在边梁上，液晶手控器连接板连接在液晶手控器上，边梁固定连接在连接座上，桌板连接在横梁与边梁上。

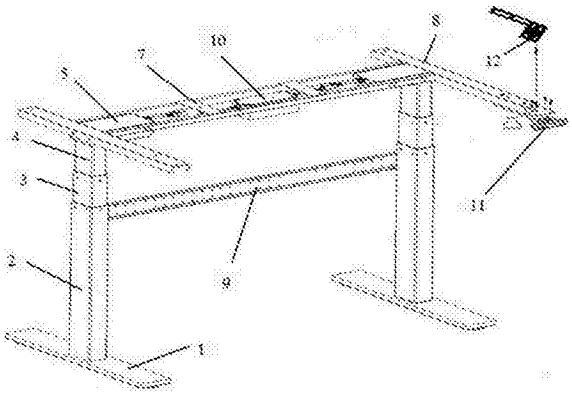

CN 205597457 U

1.一种电动升降桌底座，包括地脚(1)、推杆(2)、一级伸缩杆(3)、二级伸缩杆(4)、连接座(5)、轴承轮(6)、横梁(7)、边梁(8)、横衬(9)、控制盒(10)、液晶手控器(11)、液晶手控器连接板(12)和桌板(13)，其特征在于：推杆(2)固定连接在地脚(1)上，一级伸缩杆(3)插装在推杆(2)的内部，二级伸缩杆(4)插装在一级伸缩杆(3)的内部，连接座(5)固定连接在二级伸缩杆(4)的顶端；轴承轮(6)分别设置在地脚(1)的左右两底端，连接座(5)固定连接在二级伸缩杆(4)的顶端，横梁(7)的两端固定连接在两个连接座(5)上，横衬(9)的两端固定连接在两个推杆(2)上，控制盒(10)设置在横梁(7)的内部，液晶手控器(11)连接在边梁(8)上，液晶手控器连接板(12)连接在液晶手控器(11)上，边梁(8)固定连接在连接座(5)上，桌板(13)连接在横梁(7)与边梁(8)上。

2.根据权利要求1所述的一种电动升降桌底座，其特征在于：所述的横梁(7)上设置有控制盒(10)的放置槽。

3.根据权利要求1所述的一种电动升降桌底座，其特征在于：所述的地脚(1)、一级伸缩杆(3)、二级伸缩杆(4)和边梁(8)各有两个。

一种电动升降桌底座

技术领域

[0001] 本实用新型涉及人们的日常生活领域，更具体地说涉及一种电动升降桌底座。

背景技术

[0002] 桌子是人们日常生活中不可或缺的家具，主要用于放置物品以及为人们办公学习使用，电动升降桌是当今社会发展的趋势，但是现有的电动升降桌底座结构不合理，不够坚固，安装繁琐，安装速度慢，使用不方便。

发明内容

[0003] 本实用新型主要解决的技术问题是：提供一种电动升降桌底座，该电动升降桌底座结构合理，坚固耐用，高集成化，安装方便，简单明了，为人们的使用提供极大的便利。

[0004] 为解决上述技术问题，本实用新型涉及人们的日常生活领域，更具体地说是一种电动升降桌底座，包括地脚、推杆、一级伸缩杆、二级伸缩杆、连接座、轴承轮、横梁、边梁、横衬、控制盒、液晶手控器、液晶手控器连接板和桌板，该电动升降桌底座结构合理，坚固耐用，高集成化，安装方便，简单明了，为人们的使用提供极大的便利。

[0005] 推杆固定连接在地脚上，一级伸缩杆插装在推杆的内部，二级伸缩杆插装在一级伸缩杆的内部，连接座固定连接在二级伸缩杆的顶端。轴承轮分别设置在地脚的左右两底端，连接座固定连接在二级伸缩杆的顶端，横梁的两端固定连接在两个连接座上，横衬的两端固定连接在两个推杆上，控制盒设置在横梁的内部，液晶手控器连接在边梁上，液晶手控器连接板连接在液晶手控器上，边梁固定连接在连接座上，桌板连接在横梁与边梁上。

[0006] 作为本技术方案的进一步优化，本实用新型一种电动升降桌底座所述的横 梁上设置有控制盒的放置槽。

[0007] 作为本技术方案的进一步优化，本实用新型一种电动升降桌底座所述的地脚、一级伸缩杆、二级伸缩杆和边梁各有两个。

[0008] 本实用新型一种电动升降桌底座的有益效果为：

[0009] 本实用新型一种电动升降桌底座，该电动升降桌底座结构合理，坚固耐用，高集成化，安装方便，简单明了，为人们的使用提供极大的便利。

附图说明

[0010] 下面结合附图和具体实施方法对本实用新型做进一步详细的说明。

[0011] 图1为本实用新型一种电动升降桌底座的去掉桌板13后的结构示意图。

[0012] 图2为本实用新型一种电动升降桌底座的结构示意图。

[0013] 图3为本实用新型一种电动升降桌底座的支撑部分的结构示意图。

[0014] 图中：地脚1；推杆2；一级伸缩杆3；二级伸缩杆4；连接座5；轴承轮6；横梁7；边梁8；横衬9；控制盒10；液晶手控器11；液晶手控器连接板12；桌板13。

具体实施方式

[0015] 具体实施方式一：

[0016] 下面结合1、2、3图说明本实施方式，本实用新型涉及人们的日常生活领域，更具体地说是一种电动升降桌底座，包括：地脚1、推杆2、一级伸缩杆3、二级伸缩杆4、连接座5、轴承轮6、横梁7、边梁8、横衬9、控制盒10、液晶手控器11、液晶手控器连接板12和桌板13，该电动升降桌底座结构合理，坚固耐用，高集成化，安装方便，简单明了，为人们的使用提供极大的便利。

[0017] 推杆2通过螺钉固定连接在地脚1上，一级伸缩杆3插装在推杆2的内部，二级伸缩杆4插装在一级伸缩杆3的内部，电动升降桌底座整体的高度得到调节，使得能够适合于不同身高的使用者以及不同习惯的使用者，提高使用的舒 适性；连接座5通过螺钉固定连接在二级伸缩杆4的顶端；轴承轮6分别设置在地脚1的左右两底端，轴承轮6的设置便于电动升降桌底座的移动，并且能够调节电动升降桌底座的平衡，使得电动升降桌底座的平衡能够调节。连接座5通过螺钉固定连接在二级伸缩杆4的顶端，横梁7的两端固定连接在两个连接座5上，横梁7的两边直接压在推杆2上并与中间横衬9形成一个平面，这样受力面积更大，安装以后整个电动升降桌底座更坚固、稳定。横衬9的两端固定连接在两个推杆2上，控制盒10设置在横梁7的内部，液晶手控器11连接在边梁8上，液晶手控器连接板12连接在液晶手控器11上，边梁8固定连接在连接座5上，桌板13连接在横梁7与边梁8上；液晶手控器连接板12直接安装在右边边梁8上，并且可根据桌面的宽度来适应调节，不用把液晶手控器连接板12直接拧在桌板13上，更加集成化。

[0018] 具体实施方式二：

[0019] 下面结合1、2、3图说明本实施方式，本实施方式对实施方式一作进一步说明，所述的横梁7上设置有控制盒10的放置槽，横梁7上的中间设计一个上面开放左右半开放，下面挡板的控制盒10的放置槽，把控制盒10直接卡放在中间横梁7上，最后安装上桌板13，安装非常简单，一目了然，控制盒10也卡的非常紧，不会掉下来。

[0020] 具体实施方式三：

[0021] 下面结合1、2、3图说明本实施方式，本实施方式对实施方式一作进一步说明，所述的地脚1、一级伸缩杆3、二级伸缩杆4和边梁8各有两个。

[0022] 当然，上述说明并非对本实用新型的限制，本实用新型也不仅限于上述举例，本技术领域的普通技术人员在本实用新型的实质范围内所做出的变化、改型、添加或替换，也属于本实用新型的保护范围。

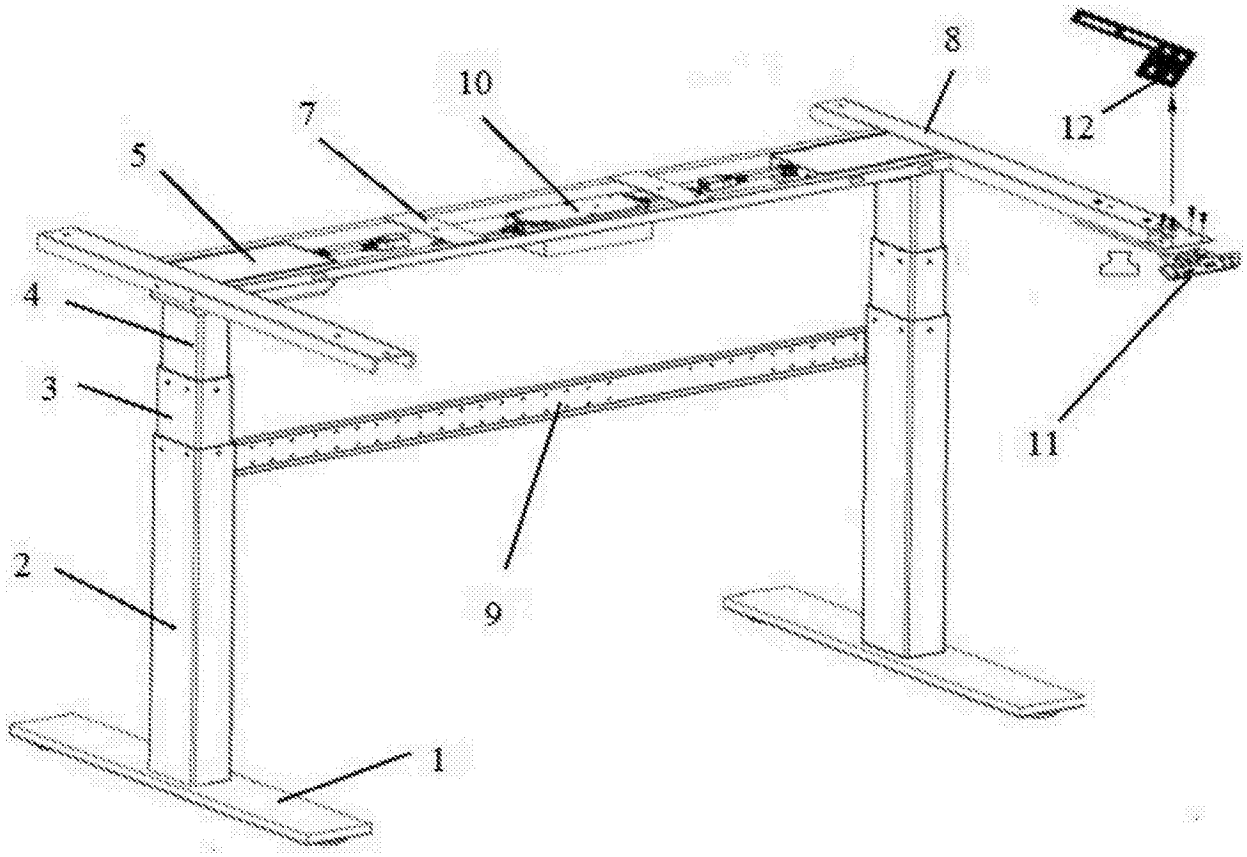

图1

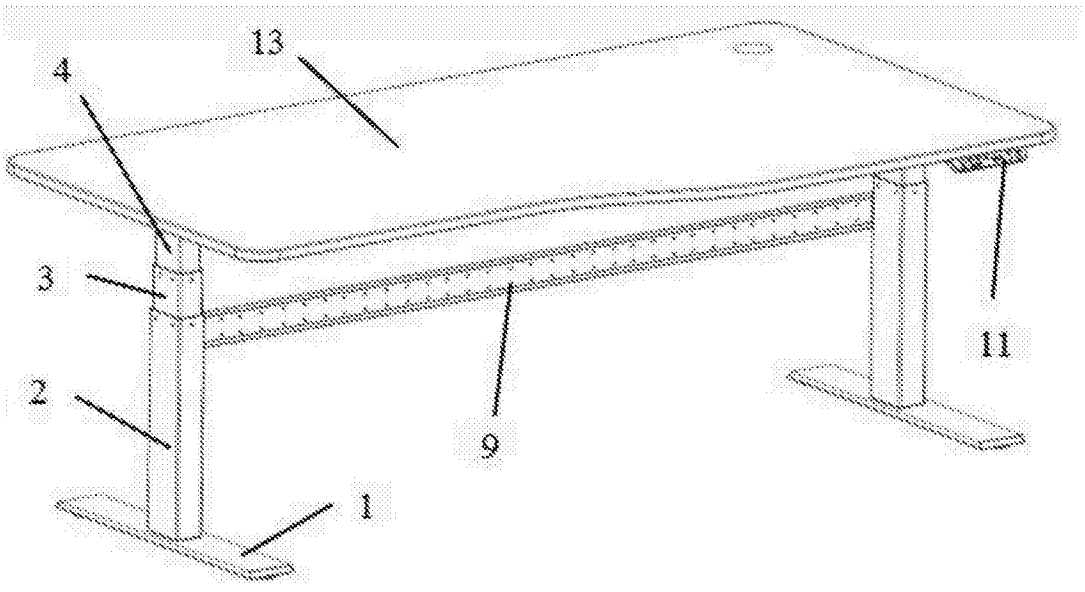

图2

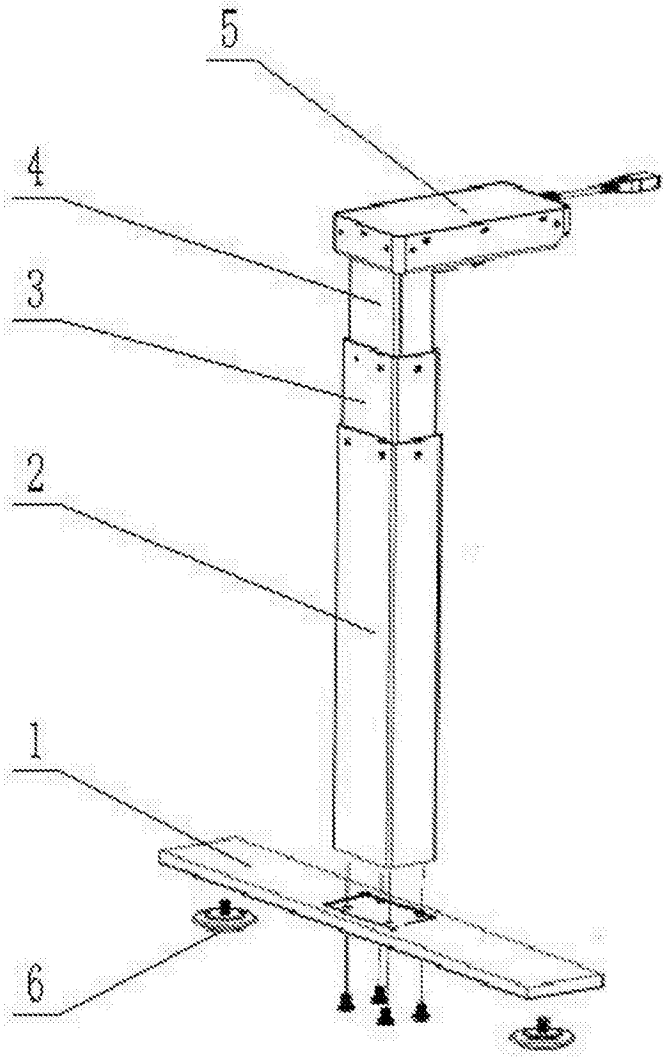

图3