(19)国家知识产权局

(12)实用新型专利

(10)授权公告号 CN 222425557 U
(45)授权公告日 2025.02.07

(21)申请号 202421119337.X

(22)申请日 2024.05.21

(73)专利权人 中山尚洋科技股份有限公司
地址 528400 广东省中山市三乡镇白石环村兴塘路28号厂房

(72)发明人 魏志军 黄晓红 陈志强 林泳琪 张富荣 刘志健 吴巧丽

(74)专利代理机构 广州嘉权专利商标事务所有限公司 44205
专利代理师 陈顺添

(51)Int.Cl.
A46B 5/00(2006.01)
A46B 9/02(2006.01)

权利要求书1页 说明书5页 附图3页

(54)实用新型名称

一种异形结构的化妆刷组件

(57)摘要

本实用新型公开了一种异形结构的化妆刷组件,包括:杆柄,杆柄上设有至少两根支杆,相邻的支杆之间形成夹角,每根支杆上均设有第一刷毛组件,第一刷毛组件自靠近杆柄的一端往远离杆柄的一端背离杆柄的杆向延伸设置。各个支杆可以连接不同类型的第一刷毛组件以实现一刷多用,相邻的第一刷毛组件之间呈夹角布置,能够有效避免互相干涉,用户在使用时,使用其中一个第一刷毛组件涂刷之后,将杆柄偏转一定角度能够直接使用另一个第一刷毛组件,无需更换化妆刷组件,提高上妆效率。其中一个第一刷毛组件抵靠在用户的皮肤上可作为支点,利用另一个第一刷毛组件在皮肤上涂刷出轨迹稳定的圆弧曲线,可避免因手部和胳膊的晃动而弄花妆容的情况。

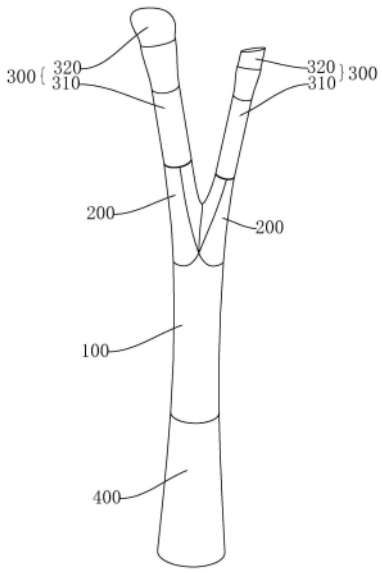

CN 222425557 U

1.一种异形结构的化妆刷组件,其特征在于,包括:

杆柄(100),所述杆柄(100)的上部设置有至少两根支杆(200),相邻的所述支杆(200)之间形成夹角,每根所述支杆(200)上均设有第一刷毛组件(300),相邻的所述第一刷毛组件(300)之间呈夹角布置,所述第一刷毛组件(300)自靠近所述杆柄(100)的一端往远离所述杆柄(100)的一端背离所述杆柄(100)的杆向延伸设置。

2.根据权利要求1所述的一种异形结构的化妆刷组件,其特征在于:

相邻的所述支杆(200)之间的夹角为锐角,全部所述第一刷毛组件(300)沿着所述杆柄(100)的长度方向错位设置。

3.根据权利要求1所述的一种异形结构的化妆刷组件,其特征在于:

所述支杆(200)的数量为两根,所述第一刷毛组件(300)的数量为两个,两根所述支杆(200)和两个所述第一刷毛组件(300)关于所述杆柄(100)的中心轴线对称布置。

4.根据权利要求1所述的一种异形结构的化妆刷组件,其特征在于:

所述第一刷毛组件(300)可拆卸连接于所述支杆(200)的自由端。

5.根据权利要求4所述的一种异形结构的化妆刷组件,其特征在于:

所述支杆(200)的自由端设有插接柱(210),所述第一刷毛组件(300)包括第一刷头(310)和设于所述第一刷头(310)的上端的第一毛体(320),所述第一刷头(310)的下端设有供所述插接柱(210)插入并紧配的插槽(311)。

6.根据权利要求5所述的一种异形结构的化妆刷组件,其特征在于:

所述第一刷头(310)为金属套管,所述插接柱(210)设有自下往上逐渐缩小的圆台表面,所述圆台表面插设于所述金属套管之内并胀紧所述金属套管。

7.根据权利要求6所述的一种异形结构的化妆刷组件,其特征在于:

所述杆柄(100)和全部所述插接柱(210)组成的整体为呈树杈状的一体塑料结构。

8.根据权利要求1所述的一种异形结构的化妆刷组件,其特征在于:

所述杆柄(100)的内部设有从所述杆柄(100)的下端面沿着所述杆柄(100)的杆向向上凹陷的容腔部(110),所述杆柄(100)的下端可拆卸连接有刷杆(400),所述刷杆(400)上设有能够收容于所述容腔部(110)之内的第二毛体(410)。

9.根据权利要求8所述的一种异形结构的化妆刷组件,其特征在于:

所述刷杆(400)于所述第二毛体(410)的下端设有螺纹柱部(420),所述容腔部(110)的内周壁设有与所述螺纹柱部(420)相配合的内螺纹孔,在所述螺纹柱部(420)和所述内螺纹孔相连时,所述第二毛体(410)收容于所述容腔部(110)之内。

10.根据权利要求9所述的一种异形结构的化妆刷组件,其特征在于:

所述刷杆(400)呈下大上小的圆台状,所述刷杆(400)的上端和所述杆柄(100)下端的横截面的形状大小相一致,所述刷杆(400)的下端面构成放置平面。

一种异形结构的化妆刷组件

技术领域

[0001] 本实用新型涉及化妆用品技术领域,尤其涉及一种异形结构的化妆刷组件。

背景技术

[0002] 化妆刷是使用最为广泛的一种化妆工具,是日常生活中、工作中、影视文化业等各行各业爱美之人的必备工具之一。根据上妆部位的轮廓和面积以及所需晕染效果的不同需要适配大小不一、形状各异的刷毛(包括:粉底刷、腮红刷、眉刷、眼部细节刷、阴影刷、遮瑕刷等),单支化妆刷无法完成全脸上妆,因此使用者在出行时需要携带多支化妆刷,占用储物空间,且在使用过程中多支化妆刷容易混乱堆叠以及丢失,给消费者的使用带来不便。

[0003] 为此,在相关技术中,一些化妆刷在手柄中设置一个或多个收纳腔,将单个或多个刷毛藏于收纳腔之内,从而集成多种刷毛,实现一刷多用。但是,这种结构的化妆刷在使用过程中需拆卸成多个握柄较短的刷头,在使用完一种刷毛之后仍需手动更换成另一种刷毛进行上妆,上妆过程结束后再组装成一支化妆刷,虽然实现了一刷多用,但上妆过程增加了拆卸与组装刷头的步骤,在一定程度上增加了上妆时长,使得上妆过程变得繁琐。

[0004] 另外,常规的上妆手法是通过手部固定化妆刷,并转动手腕使得刷毛在面部画出所需图案。但手持化妆刷上妆时,手和胳膊的微小运动会导致化妆刷发生晃动,容易弄花妆容,使得我们无法进行细节处的上妆。

[0005] 基于此,开发一种无需拆卸即可同时使用至少两个刷毛,且拥有防抖功能的化妆刷对于提高上妆效率和方便手抖人群上妆具有重要意义。

实用新型内容

[0006] 本实用新型旨在至少解决现有技术中存在的技术问题之一。为此,本实用新型提出一种异形结构的化妆刷组件,该化妆刷组件无需拆分为多个部分即可直接使用至少两种刷毛,有利于提高上妆效率,而且能够绘制出顺畅的曲线,避免用户手抖而影响上妆质量。

[0007] 根据本实用新型实施例的一种异形结构的化妆刷组件,包括:杆柄,所述杆柄的上部设置有至少两根支杆,相邻的所述支杆之间形成夹角,每根所述支杆上均设有第一刷毛组件,相邻的所述第一刷毛组件之间呈夹角布置,所述第一刷毛组件自靠近所述杆柄的一端往远离所述杆柄的一端背离所述杆柄的杆向延伸设置。

[0008] 根据本实用新型实施例的异形结构的化妆刷组件,至少具有如下有益效果:

[0009] 杆柄上的各个支杆可以连接不同类型的第一刷毛组件以实现一刷多用,相邻的第一刷毛组件之间呈夹角布置,且第一刷毛组件呈向外张开的状态,能够有效避免互相干涉,用户在使用时,使用其中一个第一刷毛组件涂刷之后,将杆柄偏转一定角度能够直接使用另一个第一刷毛组件,无需更换化妆刷组件,提高上妆效率。而且,其中一个第一刷毛组件抵靠在用户的皮肤上可作为支点,以该支点旋转杆柄即可利用另一个第一刷毛组件在皮肤上涂刷出轨迹稳定的圆弧曲线,即可减少因手部和胳膊的晃动而弄花妆容。

[0010] 在本实用新型的一些实施例中,相邻的所述支杆之间的夹角为锐角,全部所述第

一刷毛组件沿着所述杆柄的长度方向错位设置。

[0011] 在本实用新型的一些实施例中,所述支杆的数量为两根,所述第一刷毛组件的数量为两个,两根所述支杆和两个所述第一刷毛组件关于所述杆柄的中心轴线对称布置。

[0012] 在本实用新型的一些实施例中,所述第一刷毛组件可拆卸连接于所述支杆的自由端。

[0013] 在本实用新型的一些实施例中,所述支杆的自由端设有插接柱,所述第一刷毛组件包括第一刷头和设于所述第一刷头的上端的第一毛体,所述第一刷头的下端设有供所述插接柱插入并紧配的插槽。

[0014] 在本实用新型的一些实施例中,所述第一刷头为金属套管,所述插接柱设有自下往上逐渐缩小的圆台表面,所述圆台表面插设于所述金属套管之内并胀紧所述金属套管。

[0015] 在本实用新型的一些实施例中,所述杆柄和全部所述插接柱组成的整体为呈树杈状的一体塑料结构。

[0016] 在本实用新型的一些实施例中,所述杆柄的内部设有从所述杆柄的下端面沿着所述杆柄的杆向向上凹陷的容腔部,所述杆柄的下端可拆卸连接有刷杆,所述刷杆上设有能够收容于所述容腔部之内的第二毛体。

[0017] 在本实用新型的一些实施例中,所述刷杆于所述第二毛体的下端设有螺纹柱部,所述容腔部的内周壁设有与所述螺纹柱部相配合的内螺纹孔,在所述螺纹柱部和所述内螺纹孔相连时,所述第二毛体收容于所述容腔部之内。

[0018] 在本实用新型的一些实施例中,所述刷杆呈下大上小的圆台状,所述刷杆的上端和所述杆柄下端的横截面的形状大小相一致,所述刷杆的下端面构成放置平面。

[0019] 本实用新型的附加方面和优点将在下面的描述中部分给出,部分将从下面的描述中变得明显,或通过本实用新型的实践了解到。

附图说明

[0020] 本实用新型的上述和/或附加的方面和优点从结合下面附图对实施例的描述中将变得明显和容易理解,其中:

[0021] 图1为本实用新型的异形结构的化妆刷组件的一种实施例的截面示意图;

[0022] 图2为图1实施例的结构分解示意图;

[0023] 图3为图1实施例的内部截面示意图。

[0024] 附图标记:

[0025] 杆柄100;容腔部110;支杆200;插接柱210;第一刷毛组件300;第一刷头310;插槽311;第一毛体320;刷杆400;第二毛体410;螺纹柱部420。

具体实施方式

[0026] 下面详细描述本实用新型的实施例,实施例的示例在附图中示出,其中自始至终相同或类似的标号表示相同或类似的元件或具有相同或类似功能的元件。下面通过参考附图描述的实施例是示例性的,仅用于解释本实用新型,而不能理解为对本实用新型的限制。

[0027] 在本实用新型的描述中,需要理解的是,涉及到方位描述,例如术语“上”、“下”、“前”、“后”、“左”、“右”、“竖直”、“水平”、“顶”、“底”、“内”、“外”等指示的方位或位置关系为

基于附图所示的方位或位置关系,仅是为了便于描述本实用新型和简化描述,而不是指示或暗示所指的装置或元件必须具有特定的方位、以特定的方位构造和操作,因此不能理解为对本实用新型的限制。

[0028] 在本实用新型的描述中,若干的含义是一个或者多个,多个的含义是两个以上,大于、小于、超过等理解为不包括本数,以上、以下、以内等理解为包括本数。如果有描述到第一、第二只是用于区分技术特征为目的,而不能理解为指示或暗示相对重要性或者隐含指明所指示的技术特征的数量或者隐含指明所指示的技术特征的先后关系。

[0029] 本实用新型的描述中,需要说明的是,除非另有明确的规定和限定,术语“安装”、“相连”、“连接”应做广义理解,例如,可以是固定连接,也可以是可拆卸连接,或一体地连接;可以是机械连接,也可以是电连接;可以是直接相连,也可以通过中间媒介间接相连,可以是两个元件内部的连通。对于本领域的普通技术人员而言,可以具体情况理解上述术语在本实用新型中的具体含义。

[0030] 参见图1至图3,本实用新型的一种异形结构的化妆刷组件,包括:杆柄100,所述杆柄100的上部设置有至少两根支杆200,相邻的所述支杆200之间形成夹角,每根所述支杆200上均设有第一刷毛组件300,相邻的所述第一刷毛组件300之间呈夹角布置,所述第一刷毛组件300自靠近所述杆柄100的一端往远离所述杆柄100的一端背离所述杆柄100的杆向延伸设置。

[0031] 杆柄100上的各个支杆200可以连接不同类型的第一刷毛组件300以实现一刷多用,相邻的第一刷毛组件300之间呈夹角布置,且第一刷毛组件300呈向外张开的状态,能够有效避免互相干涉,用户在使用时,使用其中一个第一刷毛组件300涂刷之后,将杆柄100偏转一定角度能够直接使用另一个第一刷毛组件300,无需更换化妆刷组件,提高上妆效率。而且,其中一个第一刷毛组件300抵靠在用户的皮肤上可作为支点,以该支点旋转杆柄100即可利用另一个第一刷毛组件300在皮肤上涂刷出轨迹稳定的圆弧曲线,即可减少因手部和胳膊的晃动而弄花妆容。

[0032] 参见图1,在本实用新型的一些实施例中,相邻的所述支杆200之间的夹角为锐角,全部所述第一刷毛组件300沿着所述杆柄100的长度方向错位设置。可以理解的是,相邻的支杆200之间的夹角为锐角有利于减小储存空间,方便携带,在使用操作时将杆柄100偏转较小的角度即可切换不同的第一刷毛组件300。而且,全部所述第一刷毛组件300沿着所述杆柄100的长度方向错位设置,即各个第一刷毛组件300的上端高低错位,在相邻的支杆200之间的夹角为锐角的情况下,同等高度的第一刷毛组件300会影响某个第一刷毛组件300的正常使用。

[0033] 参见图1,在本实用新型的一些实施例中,所述支杆200的数量为两根,所述第一刷毛组件300的数量为两个,两根所述支杆200和两个所述第一刷毛组件300关于所述杆柄100的中心轴线对称布置。用户在使用其中一个第一刷毛组件300涂刷之后,将杆柄100旋转180°即可直接使用另一个第一刷毛组件300,无需更换化妆刷组件,使用非常方便,而且结构简单、体积小、轻巧易带。

[0034] 参见图1和图2,在本实用新型的一些实施例中,所述第一刷毛组件300可拆卸连接于所述支杆200的自由端。需要说明的是,上妆部位的轮廓和面积以及所需晕染效果的不同需要适配大小不一、形状各异的刷毛,常用的类型为粉底刷、腮红刷、眉刷、眼部细节刷、阴

影刷、遮瑕刷等等，第一刷毛组件300可拆卸连接于支杆200的自由端即可根据需要来安装不同类型的第一刷毛组件300，也可以通过组合的方式来形成不同的化妆组件，方便用户根据个人习惯或者化妆的顺序来进一步提升上妆效率。

[0035] 参见图2和图3，在本实用新型的一些实施例中，所述支杆200的自由端设有插接柱210，所述第一刷毛组件300包括第一刷头310和设于所述第一刷头310的上端的第一毛体320，所述第一刷头310的下端设有供所述插接柱210插入并紧配的插槽311。可以理解的是，插接柱210插入插槽311中即可将第一刷毛组件300安装于支杆200的自由端，插接柱210从插槽311中拔出即可将第一刷毛组件300从支杆200的自由端移除，拆卸和安装都非常方便，有利于快速更换第一刷毛组件300。当然，在其他实施例中，第一刷头310与支杆200的自由端之间还可以采用螺纹连接的方式。在一些实施例中，为了起到防松的效果，还可以在插接柱210和插槽311的底部之间设置两块相互吸引的磁石。

[0036] 参见图2和图3，在本实用新型的一些实施例中，为了达到插接柱210插入插槽311后不容易松动，从而确保上妆效果的稳定性，所述第一刷头310为金属套管，该金属套管的下部的内周壁即限定出上述插槽311，所述插接柱210设有自下往上逐渐缩小的圆台表面，所述圆台表面插设于所述金属套管之内并胀紧所述金属套管，也即插接柱210的较大端的直径尺寸大于金属套管的内径尺寸。

[0037] 在本实用新型的一些实施例中，所述杆柄100和全部所述插接柱210组成的整体为呈树杈状的一体塑料结构，从而有助于简化生产加工流程、降低成本。当然，在其他实施例中，杆柄100和插接柱210还可以通过金属铸造成型的方法得到，也可以通过机加工的方式得到。

[0038] 参见图3，在本实用新型的一些实施例中，为了进一步丰富该化妆刷组件的功能，所述杆柄100的内部设有从所述杆柄100的下端面沿着所述杆柄100的杆向向上凹陷的容腔部110，所述杆柄100的下端可拆卸连接有刷杆400，所述刷杆400上设有能够收容于所述容腔部110之内的第二毛体410。当需要使用第二毛体410时，将刷杆400从杆柄100的下端拆下即可，当不使用第二毛体410时，将刷杆400安装于杆柄100的下端并使第二毛体410收容于所述容腔部110之内以保护第二毛体410。

[0039] 参见图2和图3，在本实用新型的一些实施例中，所述刷杆400于所述第二毛体410的下端设有螺纹柱部420，所述容腔部110的内周壁设有与所述螺纹柱部420相配合的内螺纹孔，在所述螺纹柱部420和所述内螺纹孔相连时，所述第二毛体410收容于所述容腔部110之内。其中，螺纹柱部420的外螺纹位于第二毛体410的下端的外周，当螺纹柱部420旋拧于内螺纹孔时，第二毛体410伸入容腔部110之内。当然，在其他实施例中，刷杆400和杆柄100之间还可以采用卡扣连接的方式以实现可拆卸连接。

[0040] 参见图1和图3，在本实用新型的一些实施例中，所述刷杆400呈下大上小的圆台状，所述刷杆400的上端和所述杆柄100下端的横截面的形状大小相一致，所述刷杆400的下端面构成放置平面。可以理解的是，刷杆400和杆柄100的连接处平滑过渡而不影响触感，刷杆400和杆柄100共同组成供用户握持的部分，刷杆400、杆柄100和全部支杆200组成的整体呈树杈状，在化妆过程中，如果暂时不使用化妆刷组件，可以利用刷杆400的下端面放置在桌面上以使用户能够再次快速地拿起来使用。

[0041] 以上实施例的各技术特征可以进行任意的组合，为使描述简洁，未对上述实施例

中的各个技术特征所有可能的组合都进行描述,然而,只要这些技术特征的组合不存在矛盾,都应当认为是本说明书记载的范围。

[0042] 尽管已经示出和描述了本实用新型的实施例,本领域的普通技术人员可以理解:在不脱离本实用新型的原理和宗旨的情况下可以对这些实施例进行多种变化、修改、替换和变型,本实用新型的范围由权利要求及其等同物限定。

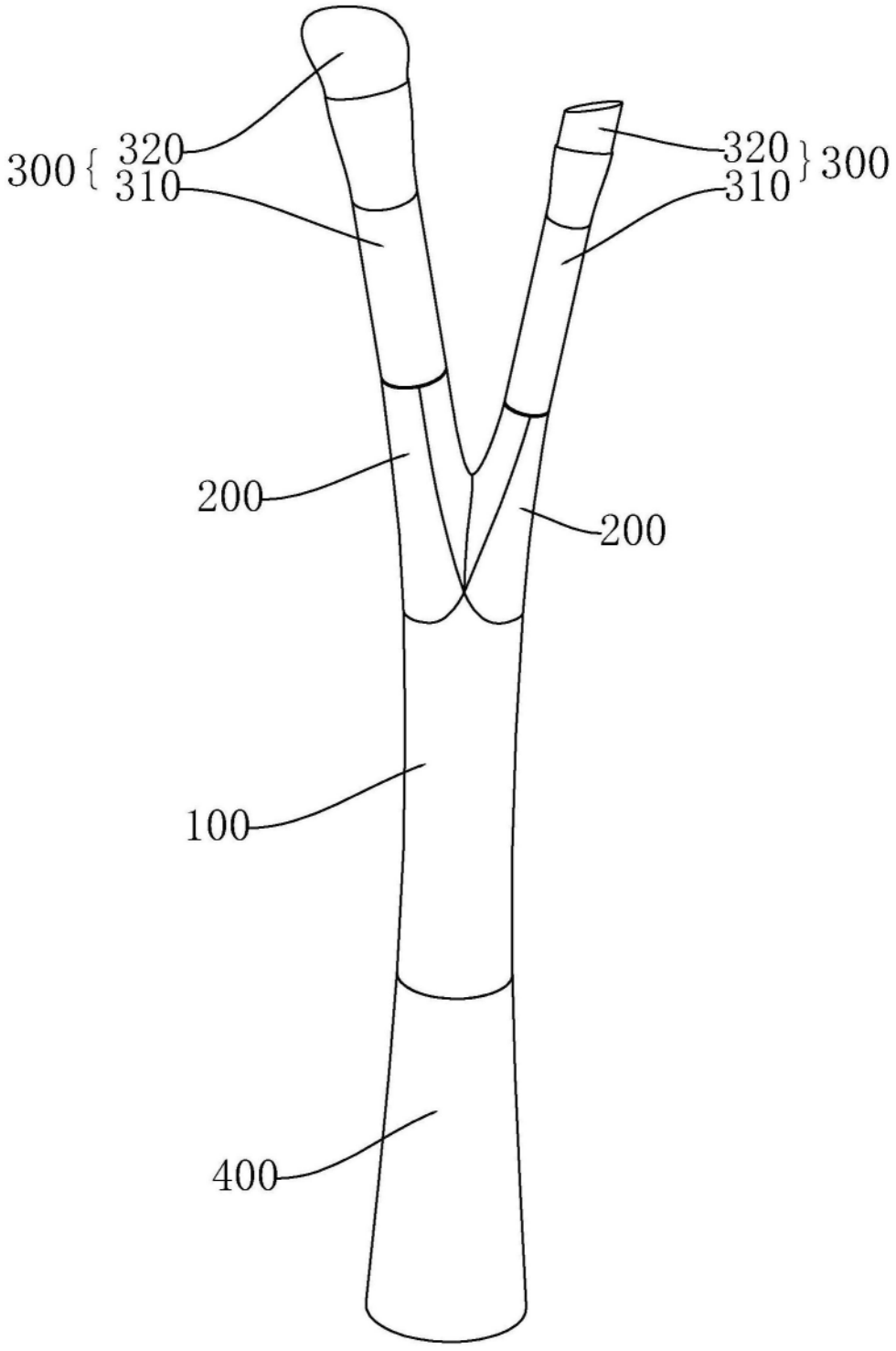

图1

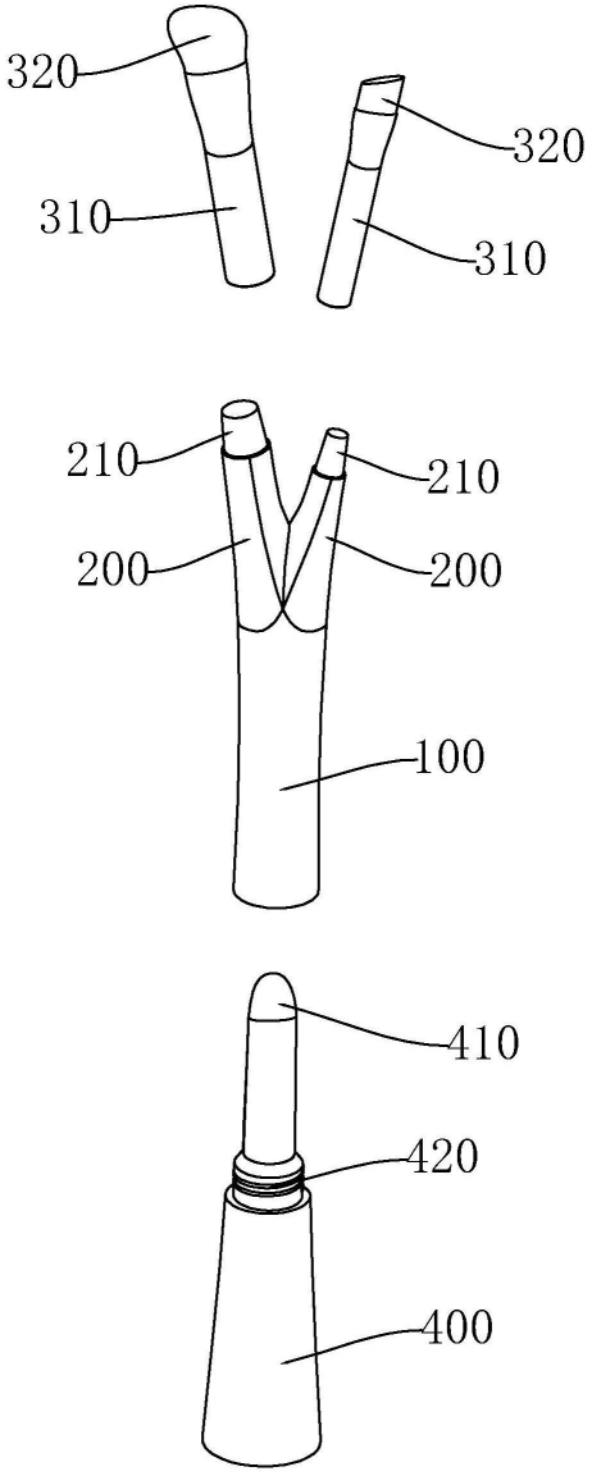

图2

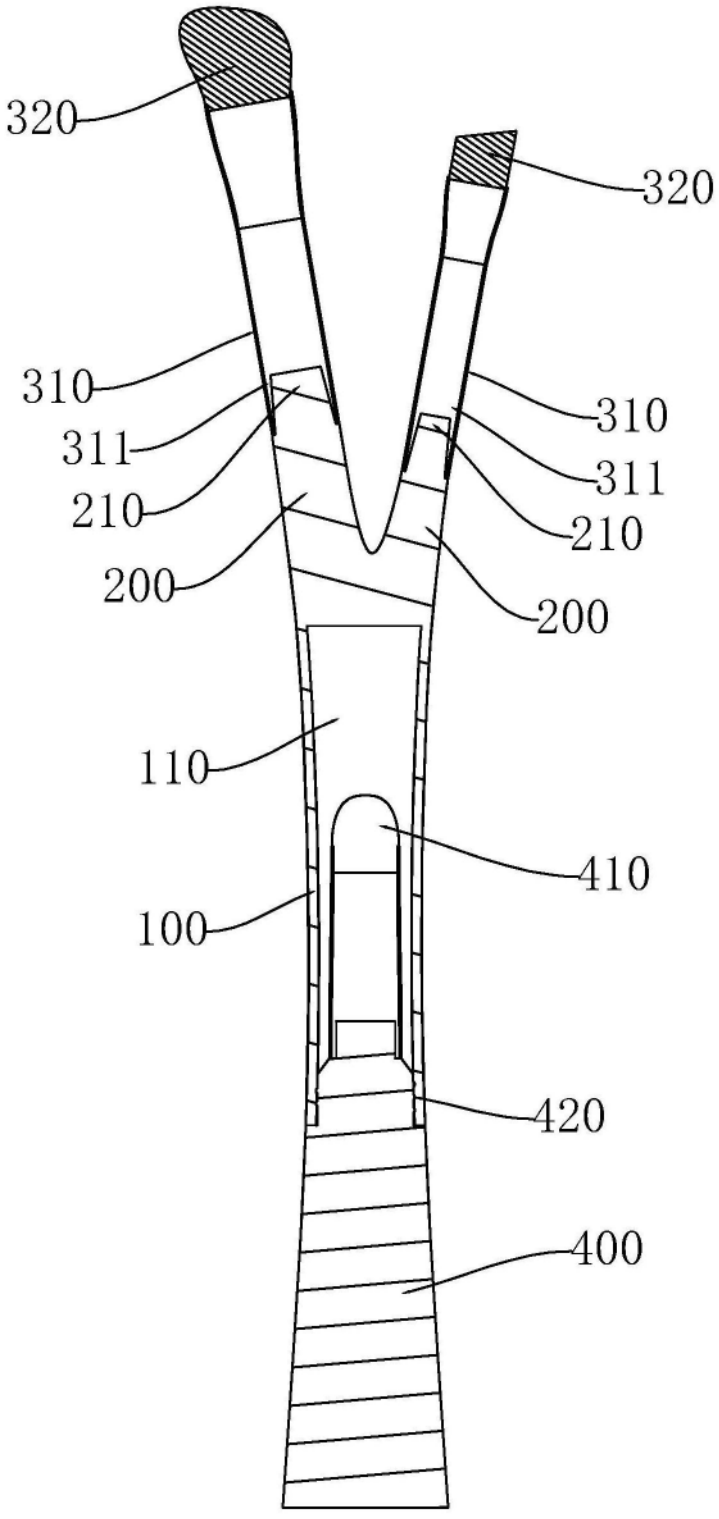

图3