(19)中华人民共和国国家知识产权局

(12)实用新型专利

(10)授权公告号 CN 202695062 U
(45)授权公告日 2013.01.23

(21)申请号 201220417915.9

(22)申请日 2012.08.22

(73)专利权人 深圳市海光电子有限公司
地址 518000 广东省深圳市南山区科苑路 5 号科苑西 24 栋东段 4 层 B16 室

(72)发明人 魏晋峰

(74)专利代理机构 北京方圆嘉禾知识产权代理有限公司 11385
代理人 高萍

(51)Int.Cl.
H01F 27/00(2006.01)
H01F 27/06(2006.01)

权利要求书 1 页 说明书 2 页 附图 2 页

(54)实用新型名称

磁性元件的电木底座

(57)摘要

本实用新型涉及一种磁性元件的电木底座，底面为矩形，上表面呈圆弧形，主视侧面的第一边为弧形，第二边为与所述第一边相对的直线，第三边与第四边相对且均为直线，所述第一边的弧度与线圈弧度一致。本实用新型所提供的磁性元件的电木底座，产品的防震性高且产品的制作工艺简单。

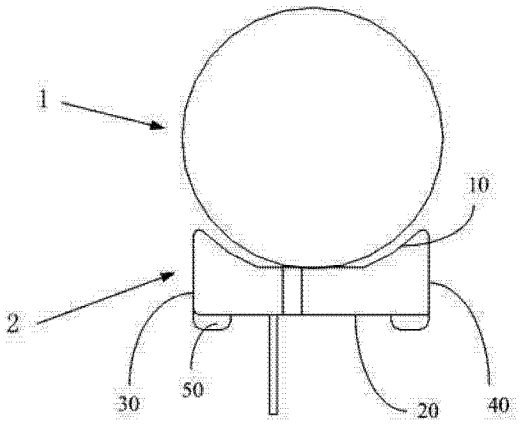

CN 202695062 U

1. 一种磁性元件的电木底座，其特征在于：底面为矩形，上表面呈圆弧形，主视侧面的第一边为弧形，第二边为与所述第一边相对的直线，第三边与第四边相对且均为直线，所述第一边的弧度与线圈弧度一致。

2. 根据权利要求 1 所述的磁性元件的电木底座，其特征在于：所述第一边、第二边、第三边与第四边连接处为直角。

3. 根据权利要求 1 所述的磁性元件的电木底座，其特征在于：所述第一边、第二边、第三边与第四边连接处为圆弧。

磁性元件的电木底座

技术领域

[0001] 本实用新型涉及磁性元件，尤其涉及一种磁性元件的电木底座。

背景技术

[0002] 如图 1 所示为现有实用环氧板的磁性元器件，线圈 1、底座 2 与透析板 3 在组装成成品后，产品本体容易偏移，导致产品整体尺寸超规格；另，线圈本体与环氧板之间、透析板与环氧板之间均采用环氧胶粘接固定，因它们之间的接触面积较小导致拉拔力不强，产品本体间有松脱的隐患；且用环氧板组装产品时，工时费用较高。

[0003] 因此，如何提供一种产品的防震性高且产品的制作工艺简单的磁性元器件底座是一个需要解决的问题。

实用新型内容

[0004] 为了解决现有技术中的问题，本实用新型提供了磁性元器件的电木底座。

[0005] 本实用新型提供一种磁性元件的电木底座，其特征在于：底面为矩形，上表面呈圆弧形，主视侧面的第一边为弧形，第二边为与所述第一边相对的直线，第三边与第四边相对且均为直线，所述第一边的弧度与线圈弧度一致。

[0006] 本实用新型所提供的磁性元件的电木底座，产品的防震性高且产品的制作工艺简单。

附图说明

[0007] 为了更清楚地说明本实用新型实施例或现有技术中的技术方案，下面将对实施例中所需要使用的附图作简单地介绍，显而易见地，下面描述中的附图仅仅是本实用新型的一些实施例，对于本领域普通技术人员来讲，在不付出创造性劳动的前提下，还可以根据这些附图获得其他的附图。

[0008] 图 1 是现有技术中磁性元件的环氧板底座的结构图。

[0009] 图 2 是本实用新型磁性元件的电木底座的结构图。

具体实施方式

[0010] 下面将结合本实用新型实施例中的附图，对本实用新型实施例中的技术方案进行清楚、完整的描述，显然，所描述的实施例仅仅是本实用新型一部分实施例，而不是全部的实施例。基于本实用新型中的实施例，本领域普通技术人员在没有作出创造性劳动前提下所获得的所有其他实施例，都属于本实用新型保护的范围。

[0011] 如图 2 所示为磁性元件的电木底座的结构图。该磁性元件的电木底座的底面为矩形，上表面呈圆弧形，主视侧面的第一边 10 为弧形，第二边 20 为与所述第一边 10 相对的直线，第三边 30 与第四边 40 相对均为直线，所述第一边 10 的弧度与线圈 1 弧度一致。所述第一边 10、第二边 20、第三边 30 与第四边 40 连接处为直角或者圆弧。线圈 1、底座 2 与透

析板 3 在组装成成品后，结构上底座 2 与线圈 1 相吻合，使线圈 1 与底座 2 结合面积增大。

[0012] 本实用新型所提供的磁性元件的电木底座，采用耐高位电木材料设计，可防止因高温造成产品本体受损；结构上与磁环本体相吻合，使产品本体结合面积增大，可提高产品本体自身的拉拔力度，进而提高产品的防震性.，同时可提高产品的生产效率。

[0013] 对所公开的实施例的上述说明，使本领域专业技术人员能够实现或使用本实用新型实施例。对这些实施例的多种修改对本领域的专业技术人员来说将是显而易见的，本文中所定义的一般原理可以在不脱离本实用新型实施例的精神或范围的情况下，在其他实施例中实现。因此，本实用新型实施例将不会被限制于本文所示的这些实施例，而是要符合与本文所公开的原理和新颖特点相一致的最宽的范围。

[0014] 以上仅为本实用新型实施例的较佳实施例而已，并不用以限制本实用新型实施例，凡在本实用新型实施例的精神和原则之内，所作的任何修改、等同替换、改进等，均应包含在本实用新型实施例的保护范围之内。

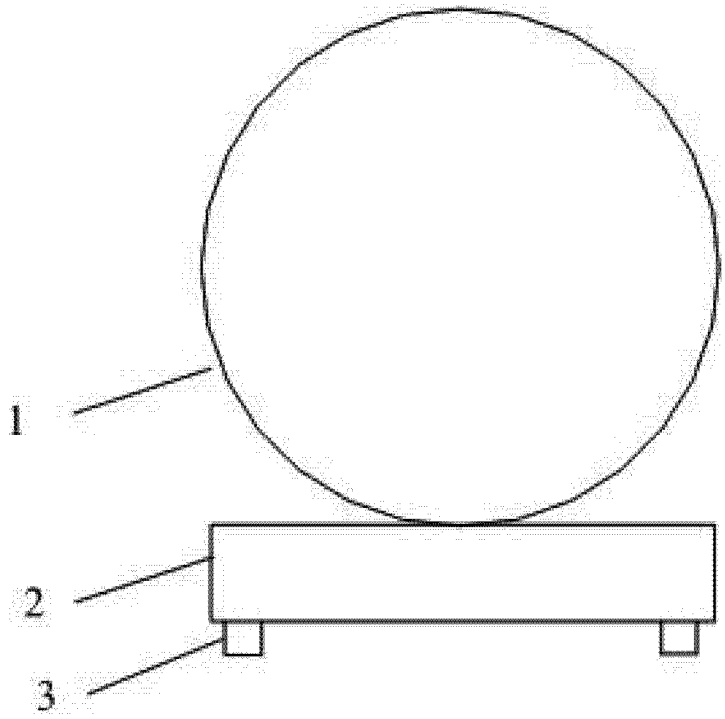

图 1

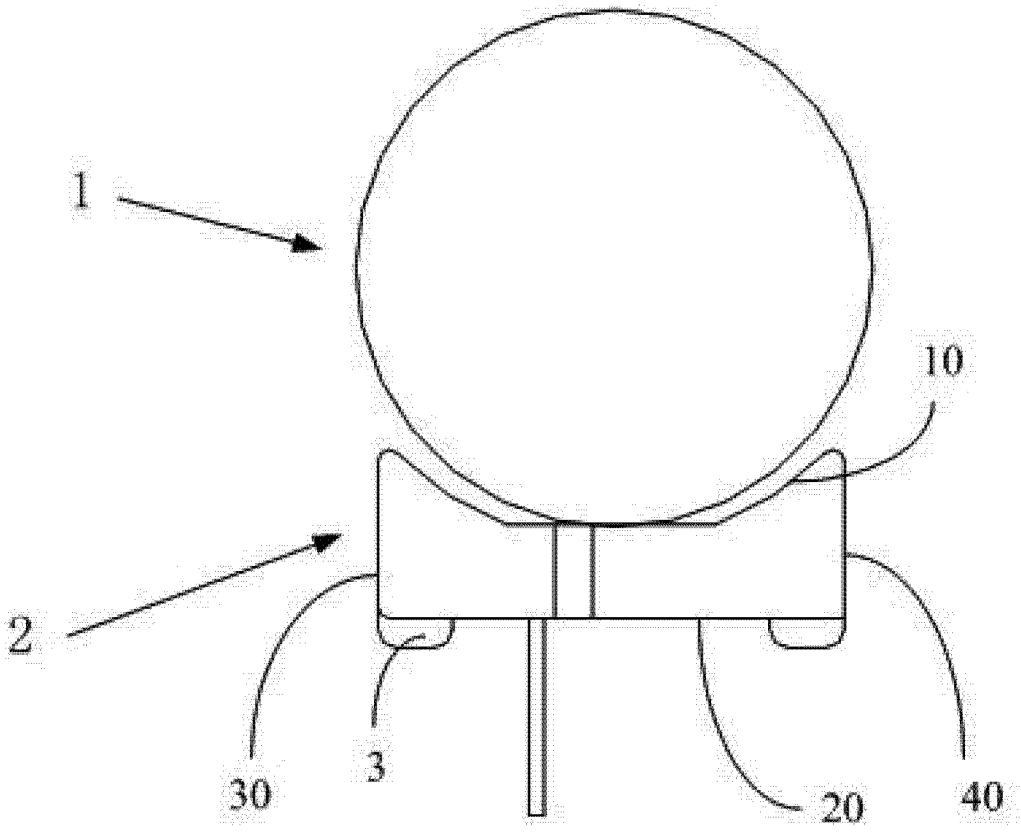

图 2