(19)中华人民共和国国家知识产权局

(12)发明专利申请

(10)申请公布号 CN 107834269 A
(43)申请公布日 2018.03.23

(21)申请号 201711058859.8

(22)申请日 2017.11.01

(71)申请人 深圳市创益通技术股份有限公司
地址 518000 广东省深圳市光明新区公明办事处东坑社区长丰工业园第4栋

(72)发明人 邓远仁 袁延显 张建明

(74)专利代理机构 深圳市智胜联合知识产权代理有限公司 44368
代理人 杨亚林

(51)Int.Cl.
H01R 13/502(2006.01)
H01R 13/40(2006.01)
H01R 13/6582(2011.01)

权利要求书1页 说明书2页 附图5页

(54)发明名称

连接座

(57)摘要

本发明公开了一种连接座。所述连接座用于与第一设备连接，作为第一设备数据交换的接口，所述连接座包括金属外壳、安装部、第一屏蔽片、第一组金手指；使用时，第二设备通过连接插头沿方向a与连接座连接，屏蔽弹片止抵于连接插头的外壳；连接插头止抵于所述第一电连接端，所述第一电连接端变形；当所述连接座与所述连接插头连接时，所述第一电连接端止抵于所述第一定位块；结构简单，组装方便，使用安全可靠。

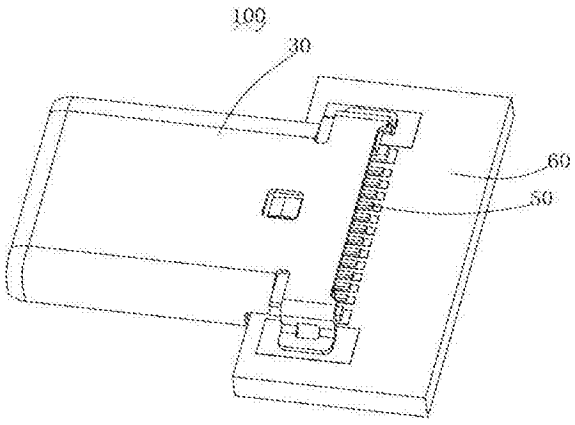

CN 107834269 A

1.一种连接座，用于与第一设备连接，作为第一设备数据交换的接口，其特征在于：所述连接座包括金属外壳、安装部、第一组金手指；

所述金属外壳设置有第一安装孔，所述第一安装孔贯通所述金属外壳；

所述安装部包括第一安装面和第一定位块；所述第一定位块包括连接面；所述连接面垂直于所述第一安装面；所述连接面与所述第一安装面连接；所述安装部设置有第二安装孔，所述第二安装孔贯通所述安装部；

所述第一组金手指包括第一电连接端，所述第一电连接端用于与第二设备电连接；

所述第一组金手指插入所述第二安装孔，所述第一组金手指远离所述第一电连接端的一端与所述安装部固定；所述第一定位块遮盖所述第一电连接端；所述安装部容纳并固定在所述第一安装孔中；所述第一定位块止抵于所述第一安装孔内壁。

2.根据权利要求1所述的连接座，其特征在于：所述连接座包括第一屏蔽片，所述第一安装面设置有第一安装插孔；

所述第一屏蔽片包括第一安装引脚；

所述第一屏蔽片与所述金属外壳电连接；所述第一安装引脚插入所述第一安装插孔。

3.根据权利要求1所述的连接座，其特征在于：所述连接座包括安装块；

所述金属外壳与所述安装块固定。

4.根据权利要求2所述的连接座，其特征在于：所述第一屏蔽片包括短路引脚，所述短路引脚止抵于所述金属外壳。

连接座

技术领域

[0001] 本发明涉及一种连接座。

背景技术

[0002] 现有的连接座使用的是插针变形结构，即连接座与其它连接插头连接时，插针一端变形，通过所述插针变形的回复力，保证插针与连接插头紧密电连接。

[0003] 但是，插针靠近连接处的末端会出现变形过量的风险，从而所述末端抵紧金属外壳的，造成所述连接座漏电。

发明内容

[0004] 为解决上述问题，本发明提出一种第一组金手指末端抵紧金属外壳的连接座。

[0005] 本发明的技术方案为：一种连接座，用于与第一设备连接，作为第一设备数据交换的接口，所述连接座包括金属外壳、安装部、第一组金手指；所述金属外壳设置有第一安装孔，所述第一安装孔贯通所述金属外壳；所述安装部包括第一安装面和第一定位块；所述第一定位块包括连接面；所述连接面垂直于所述第一安装面；所述连接面与所述第一安装面连接；所述安装部设置有第二安装孔，所述第二安装孔贯通所述安装部；所述第一组金手指包括第一电连接端，所述第一电连接端用于与第二设备电连接；所述第一组金手指插入所述第二安装孔，所述第一组金手指远离所述第一电连接端的一端与所述安装部固定；所述第一定位块遮盖所述第一电连接端；所述安装部容纳并固定在所述第一安装孔中；所述第一定位块止抵于所述第一安装孔内壁。

[0006] 进一步的，所述连接座包括第一屏蔽片，所述第一安装面设置有第一安装插孔；所述第一屏蔽片包括第一安装引脚和屏蔽弹片；所述第一屏蔽片与所述金属外壳电连接；所述第一安装引脚插入所述第一安装插孔。

[0007] 进一步的，所述连接座包括安装块；所述金属外壳与所述安装块固定。

[0008] 进一步的，所述第一屏蔽片包括短路引脚，所述短路引脚止抵于所述金属外壳。

[0009] 本发明的有益效果在于：所述第一定位块定位准确，保证所述第一电连接端与金属外壳断开，结构简单，组装方便，使用安全可靠。

附图说明

[0010] 图1为连接座结构示意图；

[0011] 图2为金属外壳结构示意图；

[0012] 图3为安装部结构示意图；

[0013] 图4为连接座去掉外壳结构示意图；

[0014] 图5为第一屏蔽片结构示意图；

[0015] 图6为连接座局部剖视图；

[0016] 图7为安装部注塑成型形成的结构示意图。

具体实施方式

[0017] 为便于本领域技术人员理解本发明的技术方案，下面将本发明的技术方案结合具体实施例作进一步详细的说明。

[0018] 如图1、图2、图3、图4、图5、图6和图7所示，一种连接座100，用于与第一设备连接，作为第一设备数据交换的接口，所述连接座100包括金属外壳30、安装部20、第一组金手指50；金属外壳30用于保证所述连接座100工作静电屏蔽，减少外界电磁对连接座100的干扰；所述第一组金手指50用于信号传输和导电；所述安装部20用于所述第一组金手指50的安装固定；

[0019] 所述金属外壳30设置有第一安装孔31，所述第一安装孔31贯通所述金属外壳30；所述安装部20包括第一安装面23和第一定位块21；所述第一定位块21包括连接面211；所述连接面211垂直于所述第一安装面23；所述连接面211与所述第一安装面23连接，所述第一定位块21定位准确，保证所述第一电连接端51与金属外壳30断开，结构简单，组装方便，使用安全可靠；所述结构能够满足所述安装部20一体注塑成型；生产时，所述连接面211与所述第一安装面23平行连接/重合连接(如图7)；所述安装部20设置有第二安装孔22，所述第二安装孔22贯通所述安装部20；安装时，将所述第一定位块21相对于所述第一安装面23弯折，使所述连接面211垂直于所述第一安装面23，所述金属外壳30将所述第一定位块21抵紧，从而将所述第一定位块21定位，保证所述第一定位块21安装稳定可靠；此处相对于常规的将所述第一定位块21粘贴贴合在所述第一安装面23具有第一定位块21定位准确，合格率高的优点；所述第一组金手指50包括第一电连接端51，所述第一电连接端51用于与第二设备电连接；所述第一组金手指50插入所述第二安装孔22，所述第一组金手指50远离所述第一电连接端51的一端与所述安装部20固定；所述第一定位块21遮盖所述第一电连接端51；所述安装部20容纳并固定在所述第一安装孔31中；所述第一定位块21止抵于所述第一安装孔31内壁；所述第一定位块21定位准确，使用安全可靠；免除常规将所述第一定位块21粘贴到所述第一安装面23的操作，提升所述连接座100的合格率。

[0020] 如图1、图2、图3、图4、图5和图6所示，所述连接座100包括第一屏蔽片40，所述第一安装面23设置有第一安装插孔231；所述第一屏蔽片40设置有定位槽45；所述第一屏蔽片40包括第一安装引脚41，；所述第一屏蔽片40与所述金属外壳30电连接；所述第一安装引脚41插入所述第一安装插孔231，实现所述第一屏蔽片40定位；所述第一定位块21容纳于所述定位槽45，所述第一屏蔽片40定位准确可靠。

[0021] 如图1、图2、图3、图4、图5和图6所示，所述连接座100包括安装块60；所述金属外壳30与所述安装块60固定，所述安装块60用于所述连接座100的安装固定，结构简单，连接座100安装稳定可靠。

[0022] 如图1、图2、图3、图4、图5和图6所示，所述第一屏蔽片40包括短路引脚44和屏蔽弹片43，所述短路引脚44止抵于所述金属外壳30，所述屏蔽弹片43止抵于第二设备连接头的屏蔽外壳，从而保证所述第二设备与所述第一设备连接时，金属外壳30与屏蔽外壳电连接。

[0023] 以上是本发明的较佳实施例，不用于限定本发明的保护范围。应当认可，本领域的技术人员在理解了本发明技术方案后所做的非创造性改变和变形，应当也属于本发明的保护范围。

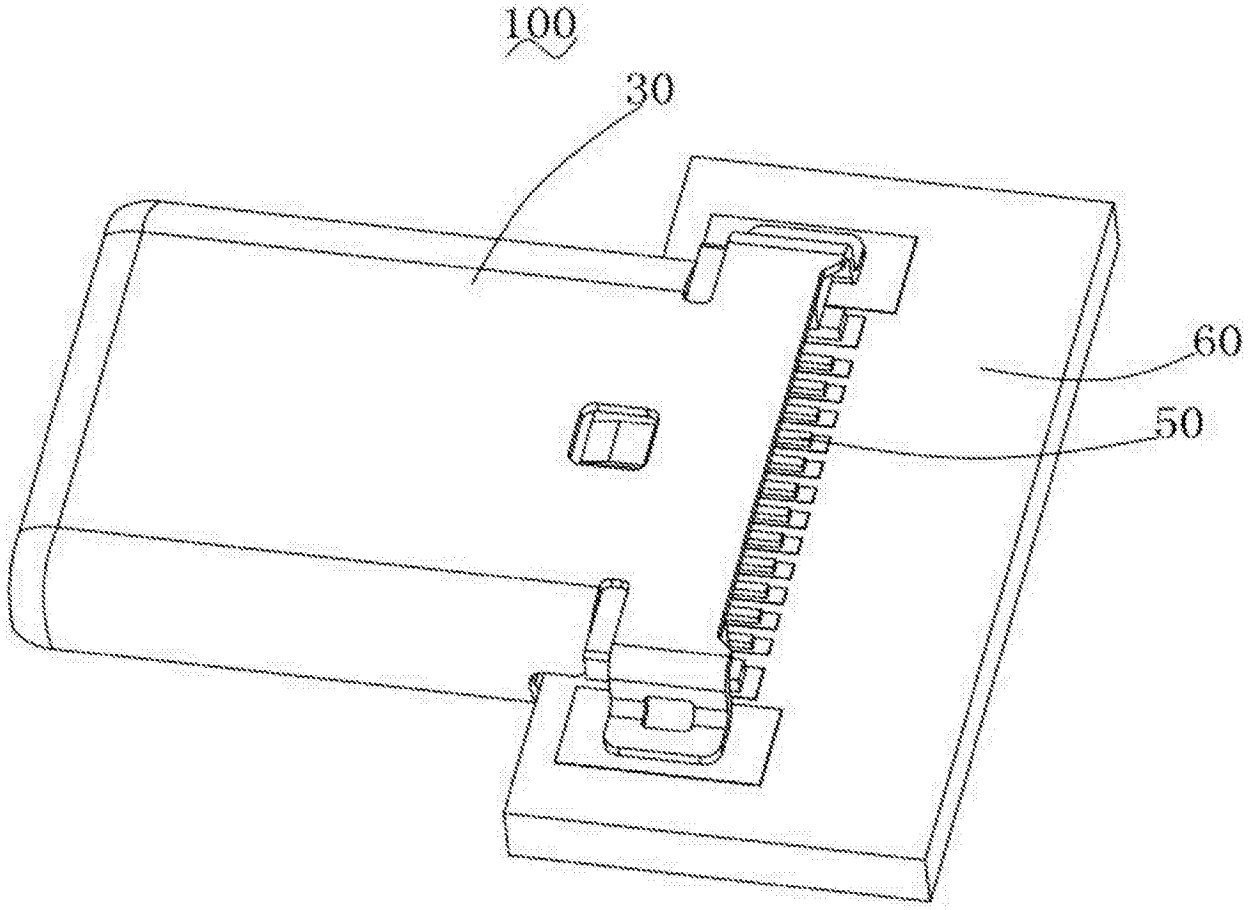

图1

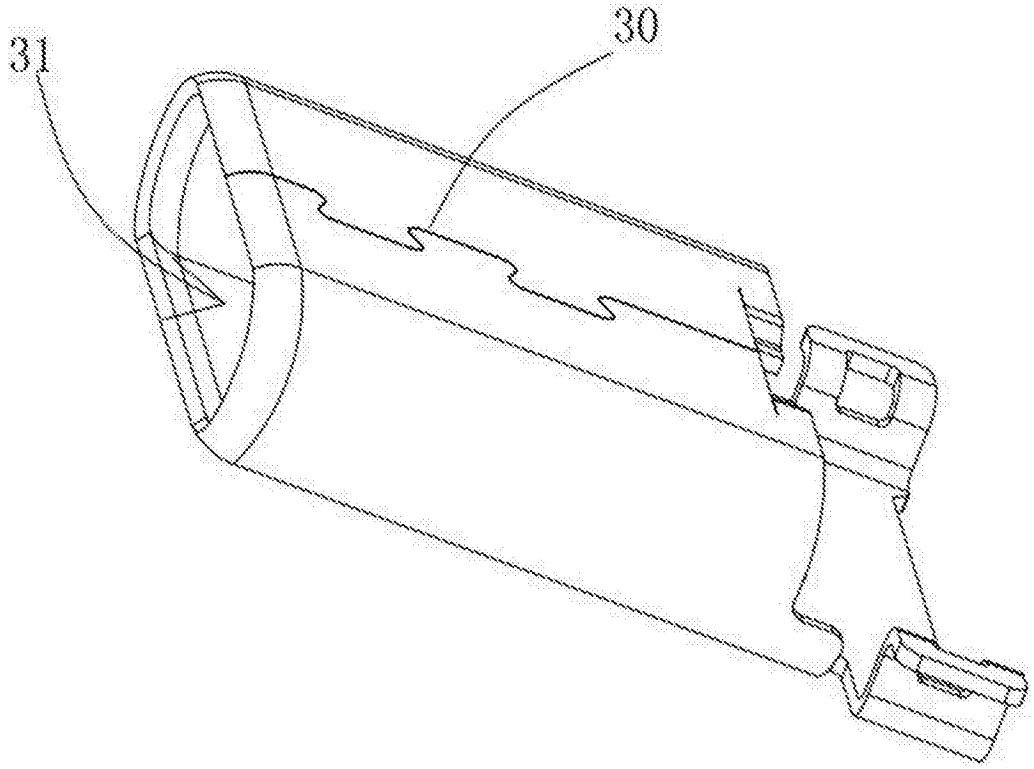

图2

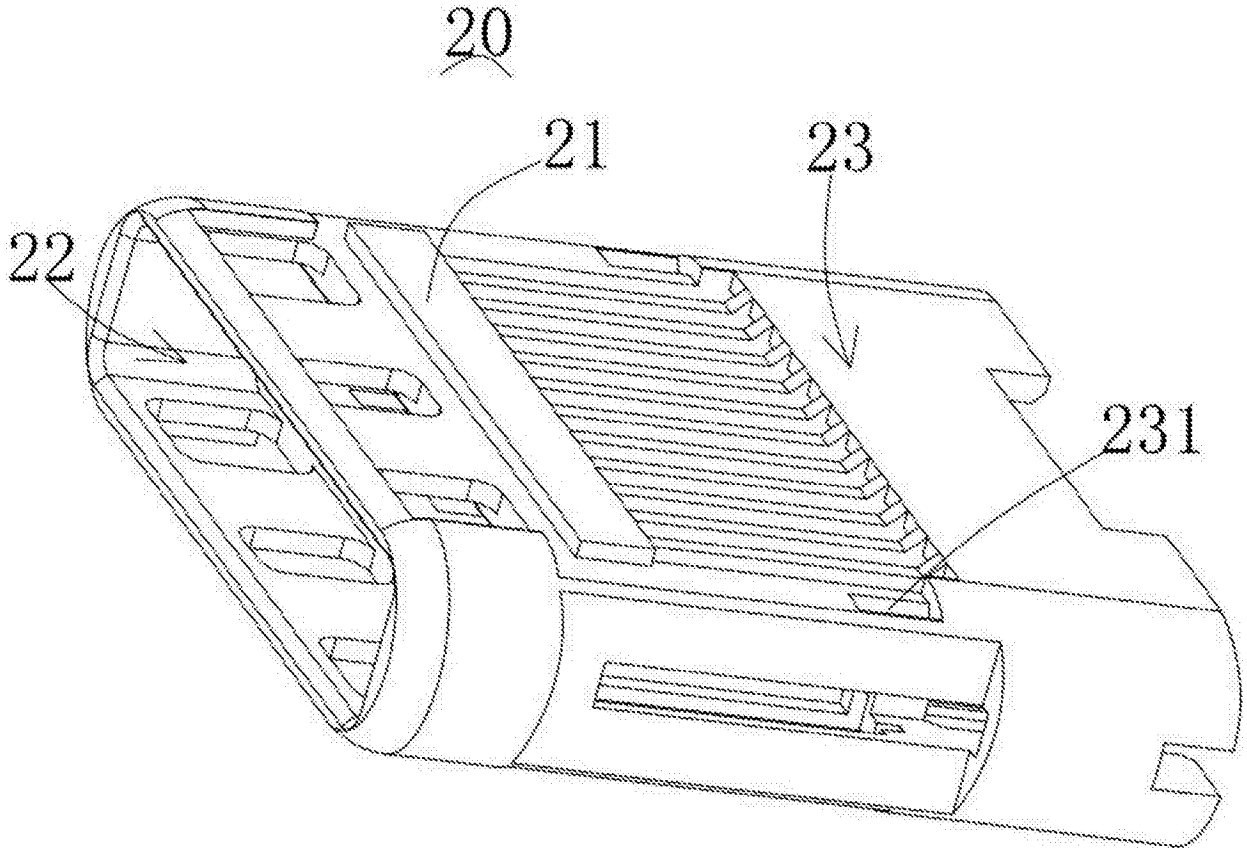

图3

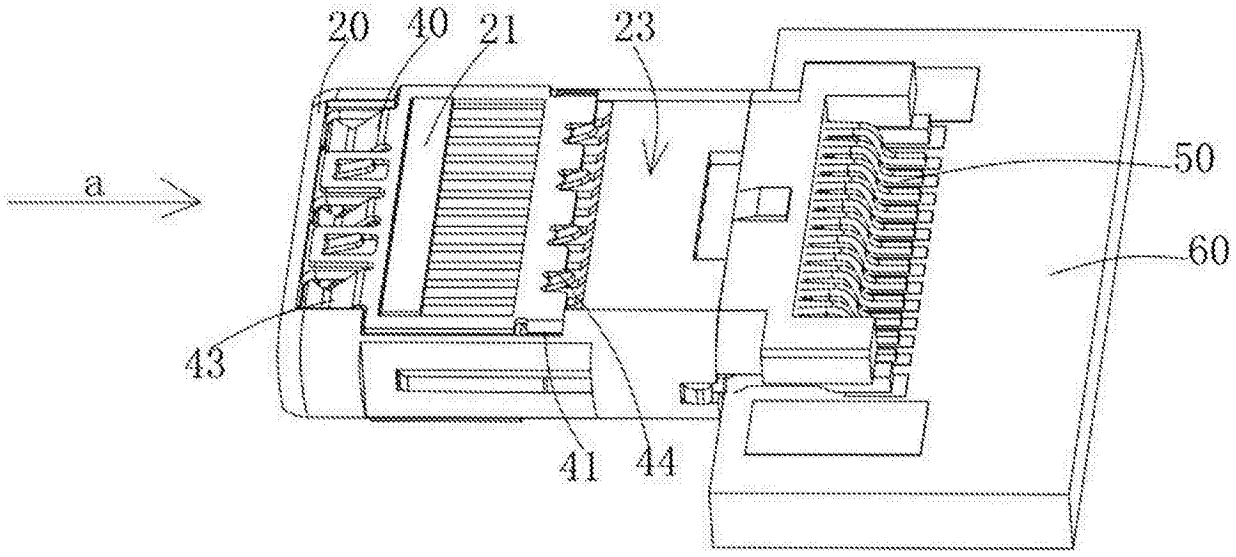

图4

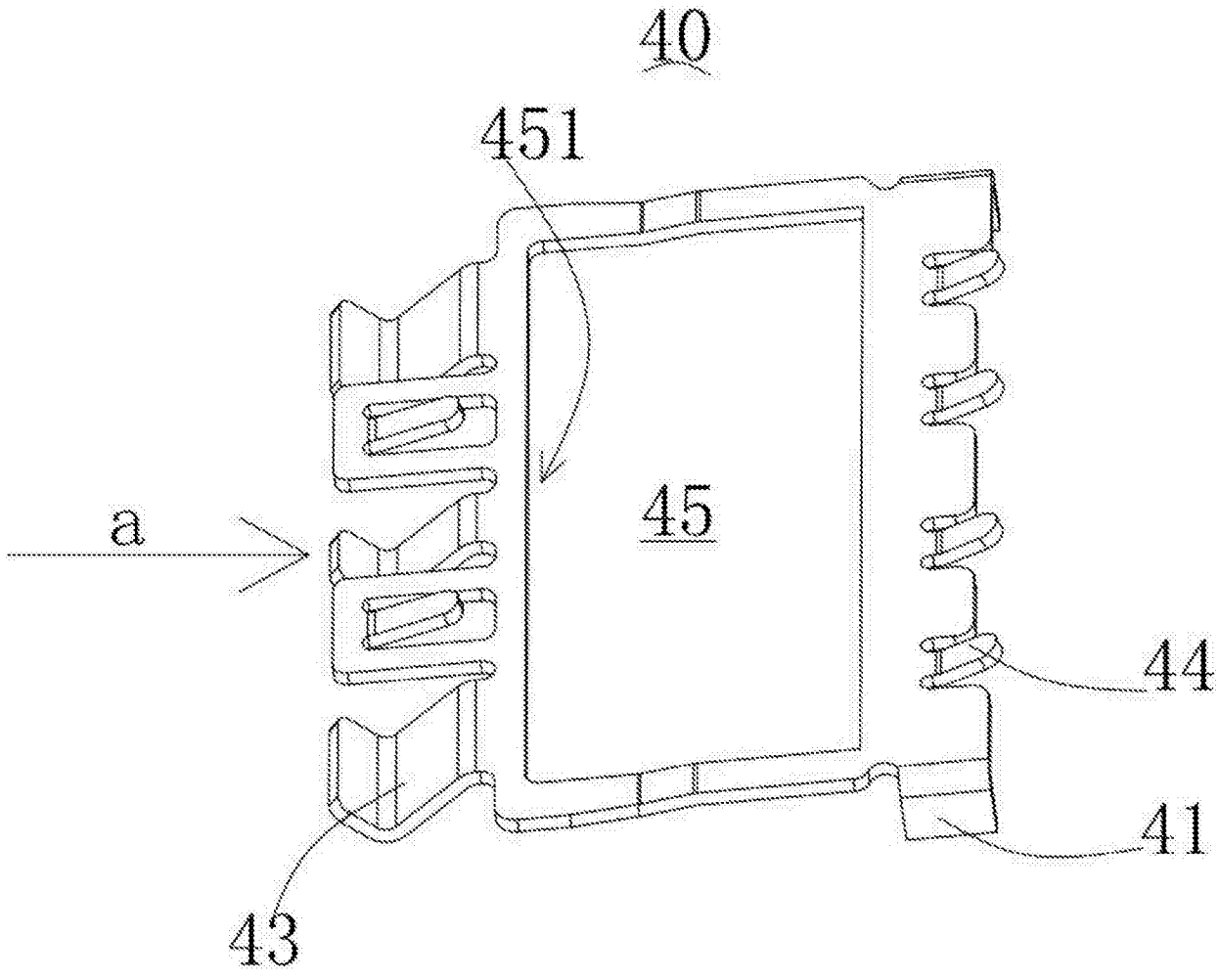

图5

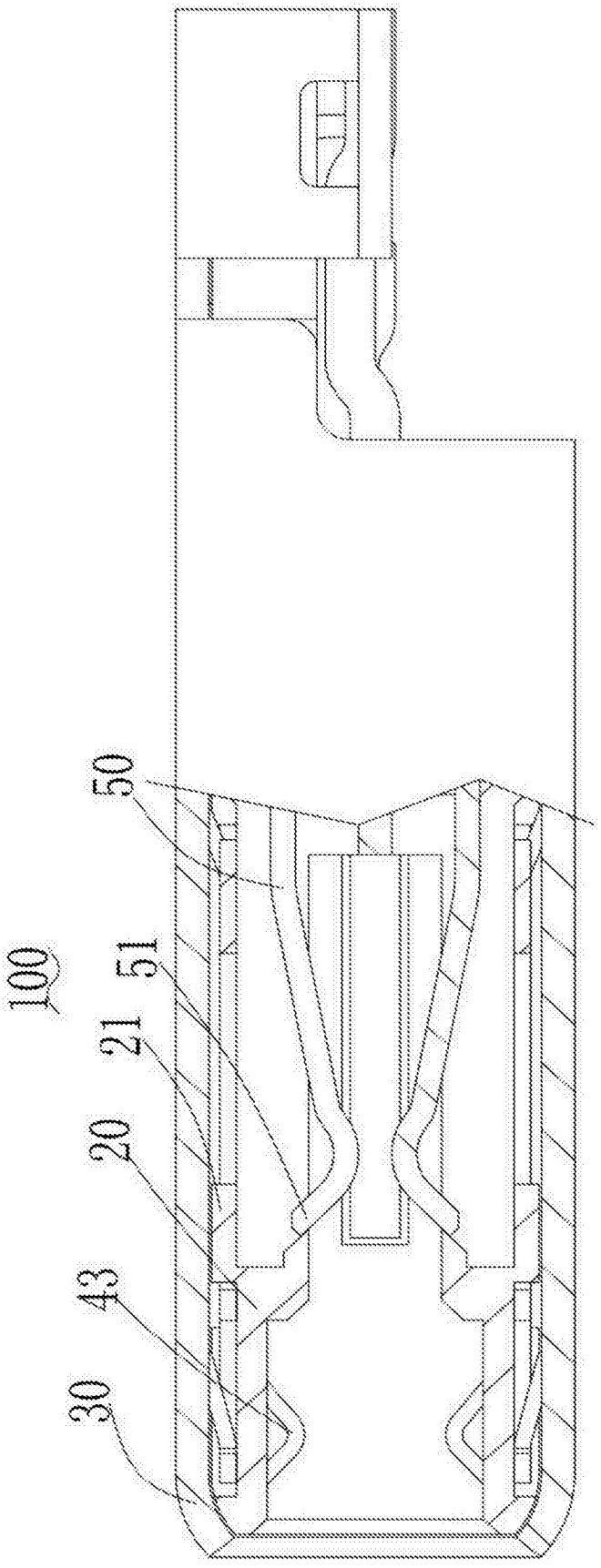

图6

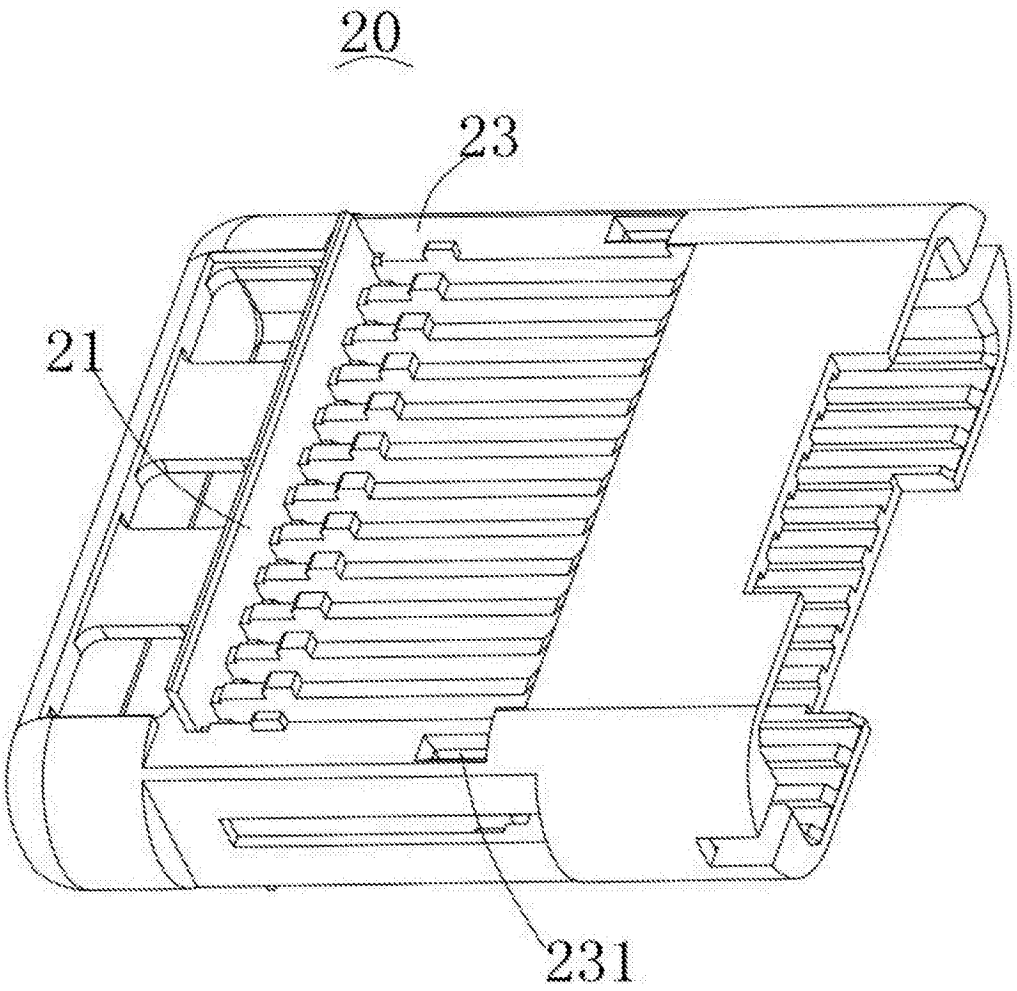

图7