(19)中华人民共和国国家知识产权局

(12)实用新型专利

(10)授权公告号 CN 201790659 U
(45)授权公告日 2011.04.13

(21)申请号 201020534621.5

(22)申请日 2010.09.17

(73)专利权人 叶青
地址 528000 广东省佛山市禅城区榴苑路 13 号之一 203 房

(72)发明人 叶青

(74)专利代理机构 北京邦信阳专利商标代理有限公司 11012
代理人 高之波

(51)Int.Cl.
A47K 1/02(2006.01)

权利要求书 1 页 说明书 2 页 附图 1 页

(54)实用新型名称

洗手盆柜

(57)摘要

本实用新型公开了一种洗手盆柜，包括洗手盆、柜子体、在柜子体下方设有的支撑脚，其特征在于所述柜子体为扇体的柜子体。本实用新型一种节省使用空间，还有成本低的洗手盆柜。

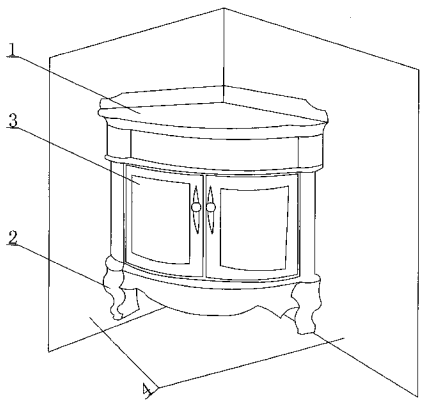

CN 201790659 U

1.一种洗手盆柜，包括洗手盆、柜子体、在柜子体下方设有的支撑脚，其特征在于所述柜子体为扇体的柜子体。

2.根据权利要求1所述的洗手盆柜，其特征在于所述的扇体的柜子体可为直角扇体的柜子体。

3.根据权利要求1或者2所述的洗手盆柜，其特征在于所述的洗手盆的形状与直角扇体的柜子体形状相一致。

4.根据权利要求1所述的洗手盆柜，其特征在于所述的支撑脚是三个支撑柱。

洗手盆柜

技术领域

[0001] 本实用新型涉及一种洗手盆柜。

背景技术

[0002] 目前，市面上出现的洗手盆柜主要由洗手盆、柜子体、在柜子体下方设有的支撑脚组成，由于柜子体大多是四方体的，使用时，对洗手盆柜的摆设位置就很讲究，在一些弯角的位置，柜子体常常会有一个角突出来，这不但造成使用空间的不合理，而且突出的一角也有可能刮到过往的人。

实用新型内容

[0003] 为了解决上述问题，本实用新型的目的在于提供一种节省使用空间，还有成本低的洗手盆柜。

[0004] 为实现上述目的，本实用新型所采用的技术方案是：洗手盆柜，包括洗手盆、柜子体、在柜子体下方设有的支撑脚，其特征在于所述柜子体为扇体的柜子体。

[0005] 更优的，所述的扇体的柜子体可为直角扇体的柜子体。

[0006] 更优的，所述的洗手盆的形状与直角扇体的柜子体形状相一致。

[0007] 更优的，所述的支撑脚是三个支撑柱。

[0008] 采用上述技术方案后，由于柜子体为扇体的柜子体，柜面为弧形，柜身为直角形两者共同组成扇体，所以在摆放的时候，在一些转弯墙角处的应用可以很合理地利用弯角的空间，同时也不会有突出的一角出现；又由于整体的柜子体是扇体的，减少了一个脚的生产成本，所以还能够降低生产成本。

附图说明

[0009] 图 1 是本实用新型的整体结构示意图。

具体实施方式

[0010] 下面结合附图对本实用新型作进一步详细的说明。

[0011] 如图 1 所示，洗手盆柜，包括洗手盆 1、柜子体 3、在柜子体 3 下方设有的支撑脚 2，所述柜子体 3 为扇体的柜子体 3，扇体的柜子体 3 可为直角扇体的柜子体 3，洗手盆 1 的形状与直角扇体的柜子体 3 形状相一致，支撑脚 2 是三个支撑柱。

[0012] 应用时，柜子体 3 为扇体的柜子体 3，柜面为弧形，柜身为直角形两者共同组成扇体，所以在摆放的时候，在一些转弯墙角 4 处的应用可以很合理地利用弯角的空间，同时也不会有突出的一角出现；又由于整体的柜子体 3 是扇体的，减少了一个脚的生产成本，所以还能够降低生产成本。

[0013] 以上所述的仅是本实用新型洗手盆柜的优选实施方式，应当指出，对于本领域的普通技术人员来说，在不脱离本实用新型创造构思的前提下，还可以做出若干变形和

改进，这些都属于本实用新型的保护范围。

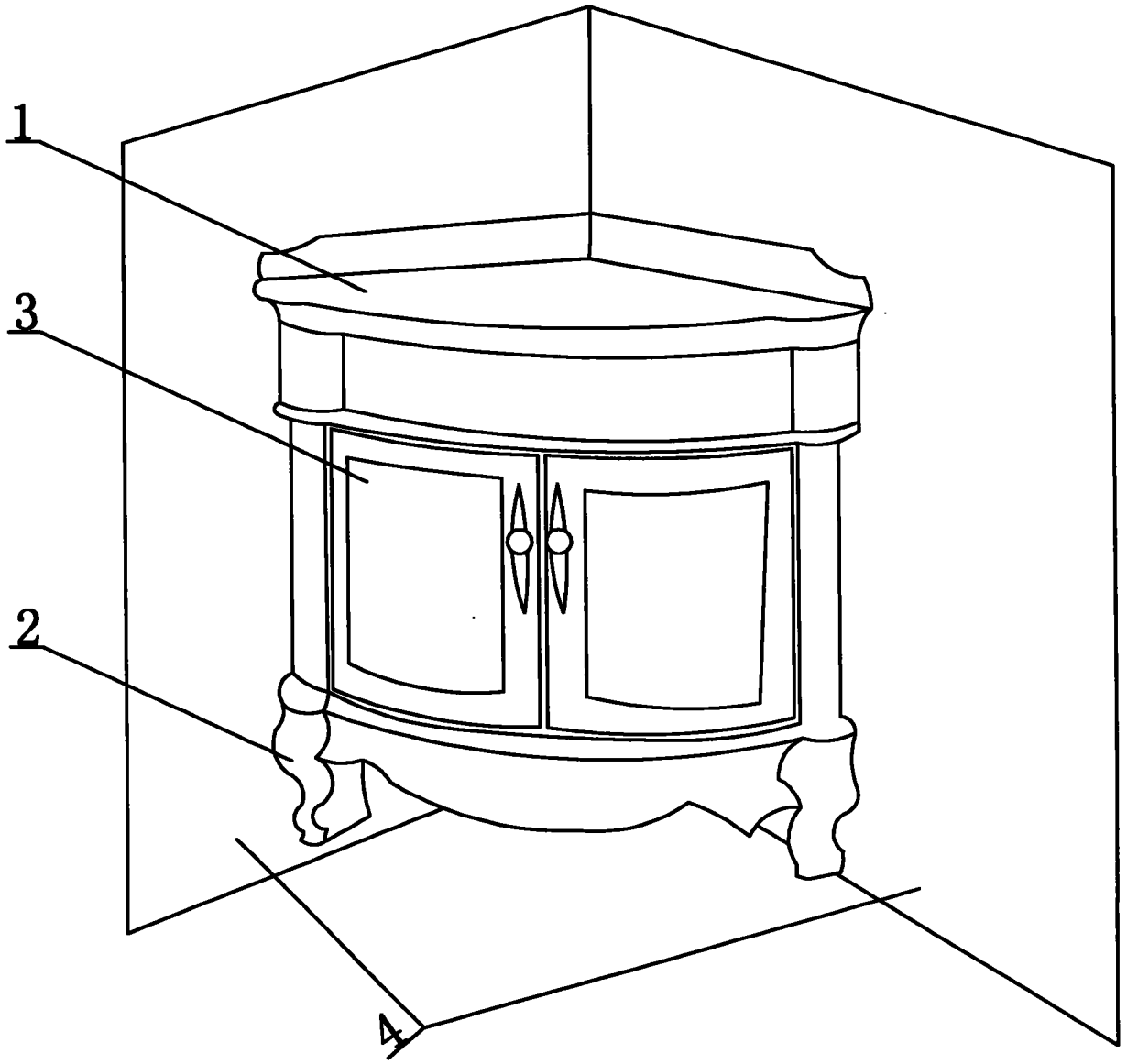

图 1