(19)国家知识产权局

(12)实用新型专利

(10)授权公告号 CN 219374792 U
(45)授权公告日 2023.07.21

(21)申请号 202223226222.4

(22)申请日 2022.12.02

(73)专利权人 程春云
地址 512026 广东省韶关市武江区惠民南路粤北人民医院神经内科一区
专利权人 邓清桂

(72)发明人 程春云 邓清桂

(51)Int.Cl.
A61B 17/12(2006.01)

权利要求书1页 说明书3页 附图5页

(54)实用新型名称

护理用具

(57)摘要

本实用新型涉及医疗护理技术领域，具体为护理用具，包括本体，所述本体的内部设置有透气层，所述本体的左侧设置有第一棉固定板，所述第一棉固定板的外端设置有弹性连接带，所述本体的上方设置有第一粘带，所述第一粘带的后端设置有第一贴带，所述第一贴带的后端设置有第一固定带，所述第一固定带的右侧设置有横竖魔术贴，所述第一固定带的上方设置有第二固定带，所述第二固定带的外端设置有第二贴带，所述横竖魔术贴的右侧设置有第三固定带。本实用新型设置有三角形沙袋，通过对沙袋里放置重量物，可以根据患者自身的舒适感进行调整，沙袋与横竖魔术贴通过魔术贴安装，可以根据患者穿孔的位置进行调整。

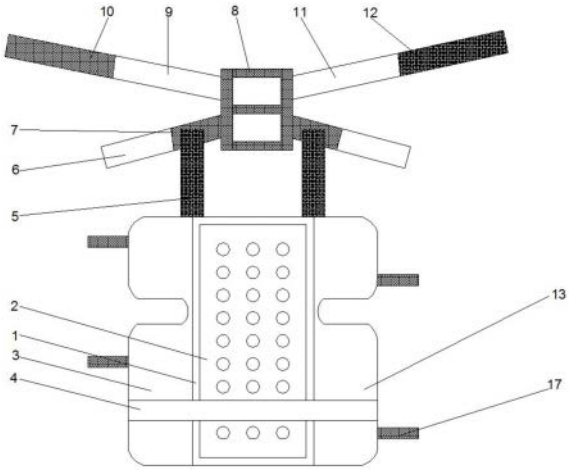

CN 219374792 U

1.护理用具,其特征在于,包括本体(1),所述本体(1)的内部设置有通气层(2),所述本体(1)的左侧设置有第一棉固定板(3),所述第一棉固定板(3)的外端设置有弹性连接带(4),所述本体(1)的上方设置有第一粘带(5),所述第一粘带(5)的后端设置有第一贴带(7),所述第一贴带(7)的后端设置有第一固定带(6),所述第一固定带(6)的右侧设置有横竖魔术贴(8),所述第一固定带(6)的上方设置有第二固定带(9),所述第二固定带(9)的外端设置有第二贴带(10),所述横竖魔术贴(8)的右侧设置有第三固定带(11),所述第三固定带(11)的外端设置有第二粘带(12),所述本体(1)的右侧设置有第二棉固定板(13),所述横竖魔术贴(8)的外端设置有沙袋(14),所述第一棉固定板(3)的后端设置有卡扣带(15),所述卡扣带(15)的左侧设置有卡扣(16),所述第二棉固定板(13)的后端设置有卡扣连接带(17),所述沙袋(14)的内部设置有第三粘带(18),所述第三粘带(18)的右侧设置有第三贴带(19)。

2.根据权利要求1所述的护理用具,其特征在于,所述弹性连接带(4)与第一棉固定板(3)和第二棉固定板(13)缝合连接。

3.根据权利要求1所述的护理用具,其特征在于,所述第一粘带(5)与本体(1)缝合连接。

4.根据权利要求1所述的护理用具,其特征在于,所述横竖魔术贴(8)与沙袋(14)通过魔术贴连接。

5.根据权利要求1所述的护理用具,其特征在于,所述卡扣带(15)与本体(1)缝合连接。

6.根据权利要求1所述的护理用具,其特征在于,所述卡扣连接带(17)与本体(1)缝合连接。

7.根据权利要求1所述的护理用具,其特征在于,所述第一棉固定板(3)与第二棉固定板(13)与本体(1)缝合连接。

护理用具

技术领域

[0001] 本实用新型涉及医疗护理技术领域，具体为护理用具。

背景技术

[0002] 近年来血管内介入治疗已得到广泛认可，尤其以股动脉穿刺处出血常见。股动脉穿刺处出血可分为皮下渗血、血肿、假性动脉瘤和腹膜后出血，其发生率可高达4.5%。如处理不当，可能导致皮下大量出血，甚至出血性休克，如果处理的不当，不但延长手术的时间，还会造成二次手术的风险，对术后穿刺点的护理作为衔接介入术后的第一道护理具有重要意义，现介入术后沙袋加压与膝关节制动一体化护理用具能提高约束和制动效果及术后加压有效率和安全性，继而减少医疗不良事件的发生。

[0003] 如公开号为CN208740154U的集成在病员裤上的动脉瘤介入术后穿刺点加压带，本实用新型公开了集成在病员裤上的动脉瘤介入术后穿刺点加压带，包括包覆膝盖上侧的护膝板，所述护膝板的两侧设有左、右绑带，所述口袋下边缘的两侧设有左、右扣环，第一限位带的末端固定在左绑带的根部、前端向上穿过右扣环固定在右绑带上，第二限位带的末端固定在右绑带的根部、前端向上穿过左扣环固定在左绑带上，所述左、右扣环外侧的病员裤裤腿上设有供所述左右绑带穿过的开口。防止沙袋滑动移位，护膝通过第一、第二限位带与口袋通过纽扣连接，安装方便可拆卸，使用灵活方便，满足患者康复的体位要求。

[0004] 综合上述，可知现有技术中存在以下技术问题：肢体长时间约束引起不适导致频繁更换体位使沙袋偏移甚至滑落等其他表现；患者高度紧张，因害怕沙袋滑落，不敢移动身体，一直用手扶住沙袋，影响正常休息，增加患者术后不适；神志不清患者不能自主配合，未达到有效加压，有渗血与渗液及皮下血肿等发生的风险；另外四方形沙袋1-1.5Kg加压压力分散，不能集中压到穿刺口，加大重量造成患者疼痛不适；不方便对沙袋的内部进行清理消毒，且不能根据患者自身的感受进行调整，为此，我们提供了此护理用具。

实用新型内容

[0005] 本实用新型的目的在于提供护理用具，以解决上述背景技术中提出的问题。

[0006] 为了解决上述的技术问题，本实用新型采用了如下技术方案：

[0007] 护理用具，包括本体，所述本体的内部设置有通气层，所述本体的左侧设置有第一棉固定板，所述第一棉固定板的外端设置有弹性连接带，所述本体的上方设置有第一粘带，所述第一粘带的后端设置有第一贴带，所述第一贴带的后端设置有第一固定带，所述第一固定带的右侧设置有安装板，所述第一固定带的上方设置有第二固定带，所述第二固定带的外端设置有第二贴带，所述安装板的右侧设置有第三固定带，所述第三固定带的外端设置有第二粘带，所述本体的右侧设置有第二棉固定板，所述安装板的外端设置有沙袋，所述第一棉固定板的后端设置有卡扣带，所述卡扣带的左侧设置有卡扣，所述第二棉固定板的后端设置有卡扣连接带，所述沙袋的内部设置有第三粘带，所述第三粘带的右侧设置有第三贴带。

[0008] 优选的，所述弹性连接带与第一棉固定板和第二棉固定板缝合连接。

[0009] 优选的，所述第一粘带与本体缝合连接。

[0010] 优选的，所述安装板与沙袋通过魔术贴连接。

[0011] 优选的，所述卡扣带与本体缝合连接。

[0012] 优选的，所述卡扣连接带与本体缝合连接。

[0013] 优选的，所述第一棉固定板与第二棉固定板与本体缝合连接。

[0014] 上述描述可以看出，通过本申请的上述的技术方案，必然可以解决本申请要解决的技术问题。

[0015] 同时，通过以上技术方案，本实用新型至少具备以下有益效果：

[0016] 本实用新型设置有三角形沙袋，将重块放置在沙袋内，通过第三粘带与第三贴带关闭沙袋口，在放置在安装板上，安装板与沙袋之间通过魔术贴连接，可以方便的安装和拆卸，在需要调整沙袋位置时，可以方便的调整高度。

附图说明

[0017] 图1为本实用新型正视结构示意图；

[0018] 图2为本实用新型正视剖面结构示意图；

[0019] 图3为本实用新型背视结构示意图；

[0020] 图4为本实用新型安装板结构示意图；

[0021] 图5为本实用新型沙袋结构示意图；

[0022] 图6为本实用新型沙袋内部结构示意图。

[0023] 图中：1、本体；2、通气层；3、第一棉固定板；4、弹性连接带；5、第一粘带；6、第一固定带；7、第一贴带；8、横竖魔术贴；9、第二固定带；10、第二贴带；11、第三固定带；12、第二粘带；13、第二棉固定板；14、沙袋；15、卡扣带；16、卡扣；17、卡扣连接带；18、第三粘带；19、第三贴带。

具体实施方式

[0024] 为了使本实用新型的目的、技术方案及优点更加清楚明白，以下结合附图及实施例，对本实用新型进行进一步详细说明。应当理解，此处所描述的具体实施例仅仅用以解释本实用新型，并不用于限定本实用新型。

[0025] 实施案例一

[0026] 如附图1、图2、图3和图4所示，本实用新型提供一种技术方案：护理用具，包括本体1，本体1的内部设置有通气层2，本体1的左侧设置有第一棉固定板3，第一棉固定板3的外端设置有弹性连接带4，本体1的上方设置有第一粘带5，第一粘带5的后端设置有第一贴带7，第一贴带7的后端设置有第一固定带6，第一固定带6的右侧设置有横竖魔术贴8，第一固定带6的上方设置有第二固定带9，第二固定带9的外端设置有第二贴带10，横竖魔术贴8的右侧设置有第三固定带11，第三固定带11的外端设置有第二粘带12，本体1的右侧设置有第二棉固定板13，横竖魔术贴8的外端设置有沙袋14，第一棉固定板3的后端设置有卡扣带15，卡扣带15的左侧设置有卡扣16，第二棉固定板13的后端设置有卡扣连接带17，沙袋14的内部设置有第三粘带18，第三粘带18的右侧设置有第三贴带19，弹性连接带4与第一棉固定板3

和第二棉固定板13缝合连接，第一粘带5与本体1缝合连接，卡扣带15与本体1缝合连接，卡扣连接带17与本体1缝合连接，第一棉固定板3与第二棉固定板13与本体1缝合连接。

[0027] 实施例二

[0028] 下面结合具体的工作方式对实施例一中的方案进行进一步的介绍，详见下文描述：

[0029] 如图5和图6所示，作为优选的实施方式，在上述方式的基础上，进一步的，横竖魔术贴8与沙袋14通过魔术贴连接，将重块放置在沙袋14内，通过第三粘带18与第三贴带19关闭沙袋14口，在放置在横竖魔术贴8上，横竖魔术贴8与沙袋14之间通过魔术贴连接，可以方便的安装和拆卸，在需要调整沙袋14位置时，可以方便的调整高度。

[0030] 综合上述可知：

[0031] 本实用新型针对技术问题：沙袋不能方便快速的进行打开，不方便对沙袋的内部进行清理消毒，且不能根据患者自身的感受进行调整；采用上述各实施例的技术方案。同时，上述技术方案的实现过程是：

[0032] 首先，第一棉固定板3与第二棉固定板13和本体1缝合连接，第一棉固定板3与第二棉固定板13通过弹性连接带4连接，卡扣带15和卡扣连接带17与本体1缝合连接，卡扣16与卡扣带15固定连接，患者的腿放置在本体1内，通过卡扣连接带17进行固定，卡扣连接带17穿过卡扣16进行魔术贴连接，可以方便的进行调整松紧度，在本体1内设置有通气层2，放置因长时间放置在本体1内而感到不适；

[0033] 然后，第一粘带5与本体1缝合连接，在通过第一贴带7与第一固定带6连接，可以通过第一贴带7与第一粘带5方便的调整长度；

[0034] 随后，第二固定带9与第三固定带11通过第二贴带10和第二粘带12进行固定，方便调整；

[0035] 最后，将重块放置在沙袋14内，通过第三粘带18与第三贴带19关闭沙袋14口，在放置在横竖魔术贴8上，横竖魔术贴8与沙袋14之间通过魔术贴连接，可以方便的安装和拆卸，在需要调整沙袋14位置时，可以方便的调整高度

[0036] 通过上述设置，本申请必然能解决上述技术问题，同时，实现以下技术效果：

[0037] 本实用新型设置有沙袋14，将重块放置在沙袋14内，通过第三粘带18与第三贴带19关闭沙袋14口，在放置在横竖魔术贴8上，横竖魔术贴8与沙袋14之间通过魔术贴连接，可以方便的安装和拆卸，在需要调整沙袋位置时，可以方便的调整高度。

[0038] 尽管已经示出和描述了本实用新型的实施例，对于本领域的普通技术人员而言，可以理解在不脱离本实用新型的原理和精神的情况下可以对这些实施例进行多种变化、修改、替换和变型，本实用新型的范围由所附权利要求及其等同物限定。

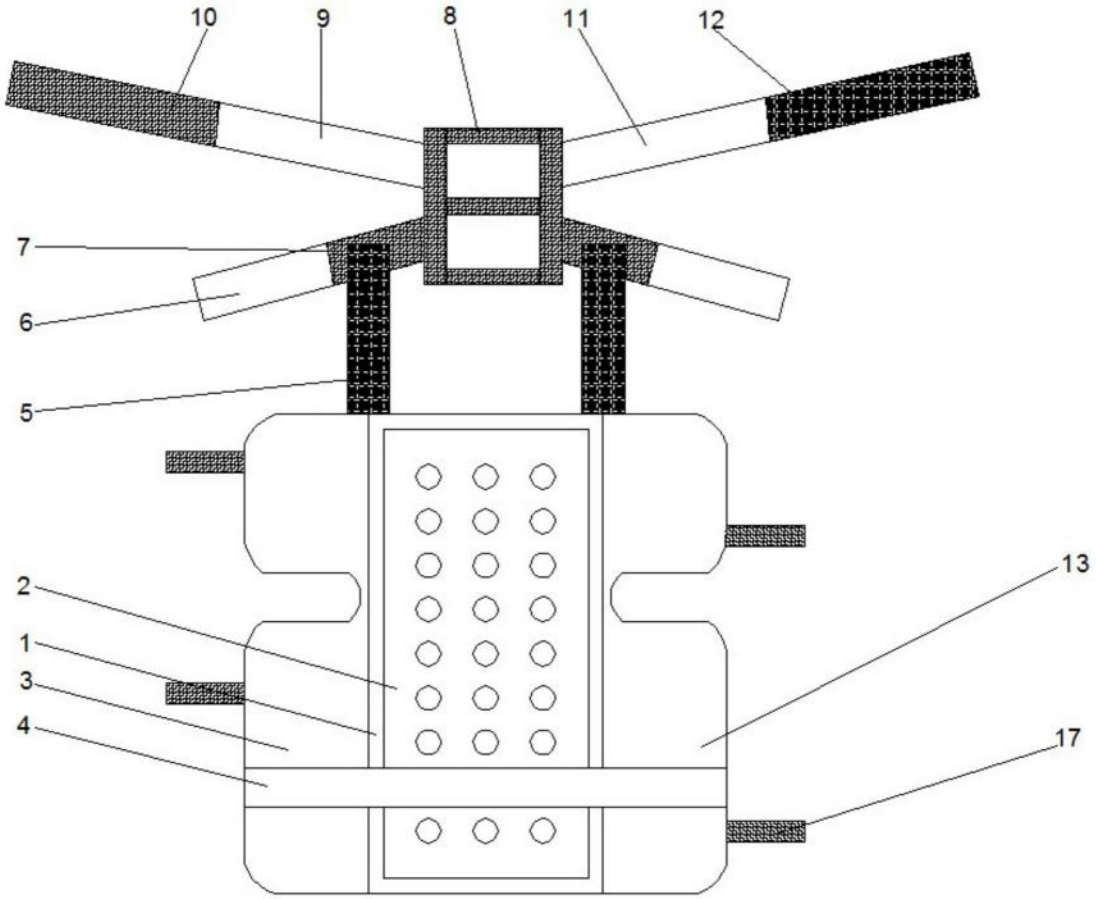

图1

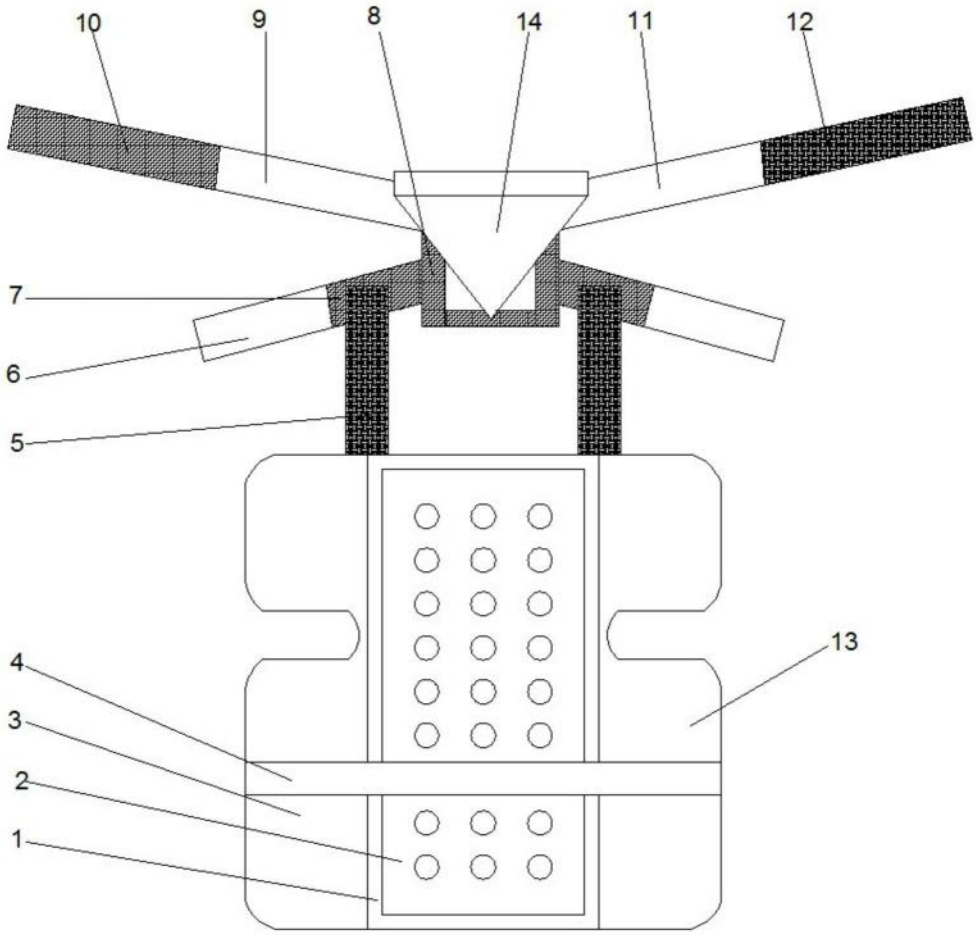

图2

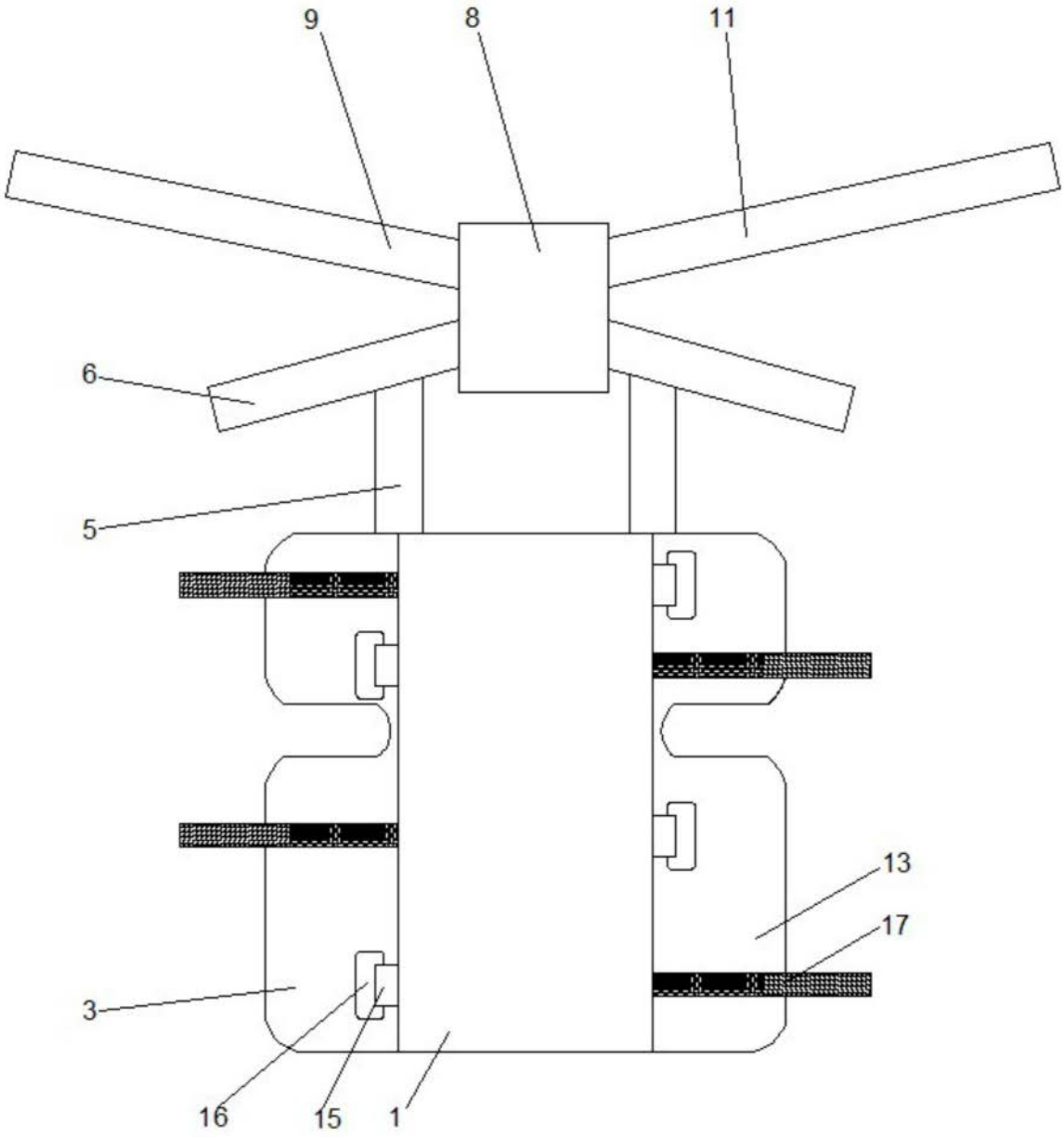

图3

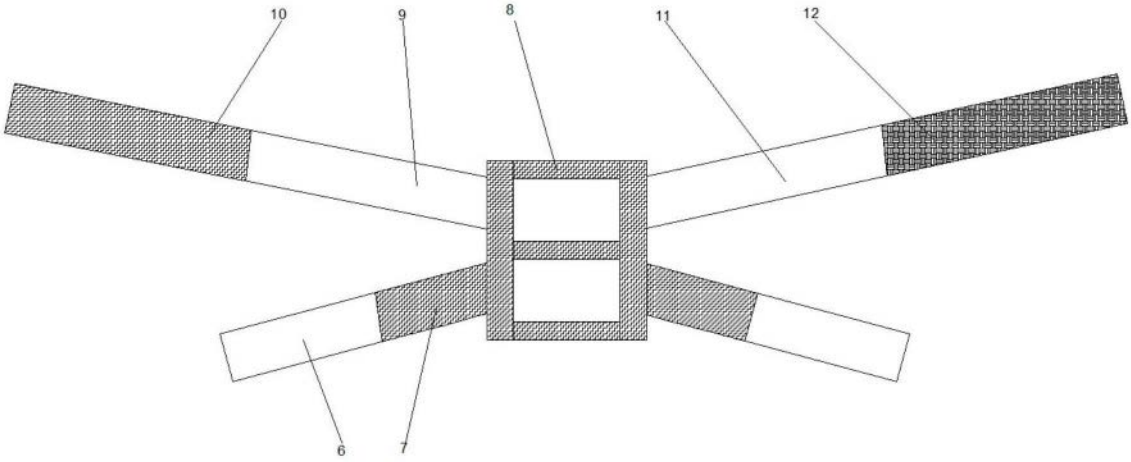

图4

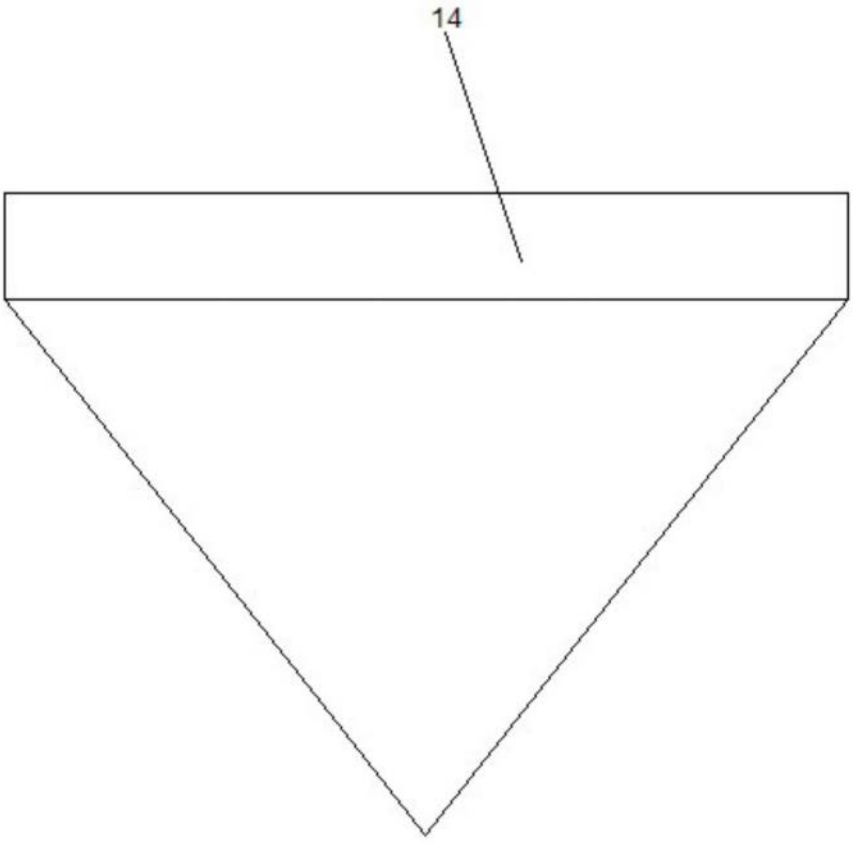

图5

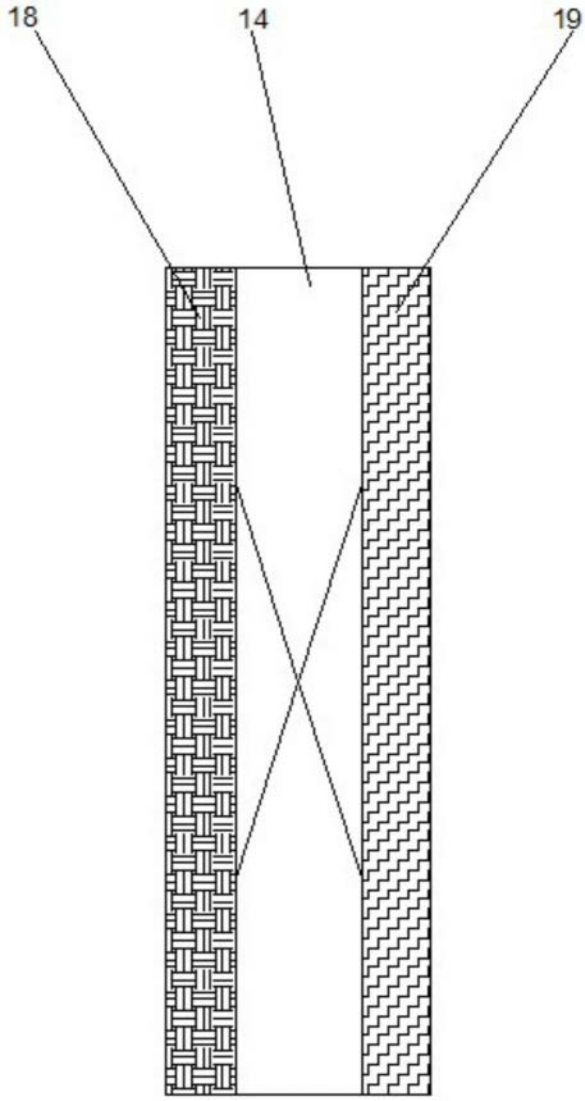

图6