(19)中华人民共和国国家知识产权局

(12)实用新型专利

(10)授权公告号 CN 214260261 U
(45)授权公告日 2021.09.24

(21)申请号 202022939285.9

(22)申请日 2020.12.10

(73)专利权人 连云港市第一人民医院
地址 222000 江苏省连云港市海州区通灌北路182号

(72)发明人 白华 袁迎娣 郑梅

(74)专利代理机构 连云港权策知识产权代理事务所(特殊普通合伙) 32399
代理人 何文豪

(51)Int.Cl.
A61M 5/178(2006.01)
A61M 5/31(2006.01)

权利要求书1页 说明书3页 附图3页

(54)实用新型名称

一种新型泵药注射器用保护贴

(57)摘要

本实用新型提出一种新型泵药注射器用保护贴,包括基体,基体底部为医用胶贴于皮肤上,位于医用胶表面设有保护膜,基体上设有两组撕拉线、通孔和保护盖,通孔直径大于注射器保护贴的直径,保护盖设置于通孔正上方,两者一侧通过销轴结构铰接,另一侧通过磁吸结构连接,销轴结构包括销轴孔管、销轴,所述销轴套设于销轴孔管内,磁吸结构包括上固定块、下固定块,上固定块设置于保护盖一侧,下固定块设置于基体上,上固定块和下固定块上分别设有相互吸附的磁铁,保护盖为向上凸起的圆弧结构,其高度大于注射器保护贴高度;本实用新型结构简单,操作方便,满足胰岛素泵泵药过程中注射器针头固定的稳定性,值得在临床上推广。

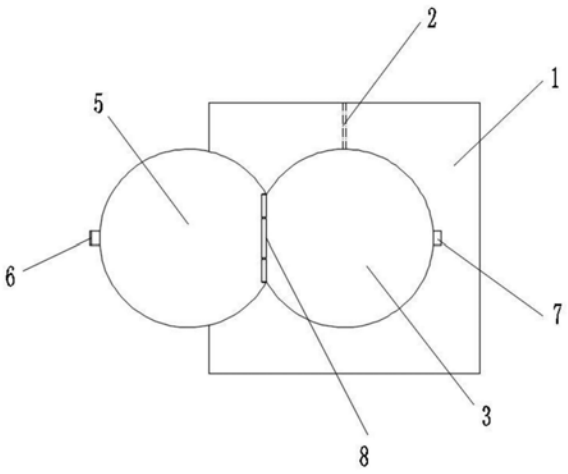

CN 214260261 U

1.一种新型泵药注射器用保护贴，包括基体(1)，所述基体(1)底部为医用胶贴于皮肤上，位于医用胶表面设有保护膜(4)，其特征在于：所述基体(1)上设有两组撕拉线(2)、通孔(3)和保护盖(5)，所述通孔(3)直径大于注射器保护贴的直径，所述保护盖(5)设置于通孔(3)正上方，两者一侧通过销轴结构铰接，另一侧通过磁吸结构连接，所述销轴结构包括销轴孔管(8)、销轴(9)，所述销轴(9)套设于销轴孔管(8)内，所述磁吸结构包括上固定块(6)、下固定块(7)，所述上固定块(6)设置于保护盖(5)一侧，所述下固定块(7)设置于基体(1)上，所述上固定块(6)和下固定块(7)上分别设有相互吸附的磁铁，所述保护盖(5)为向上凸起的圆弧结构，其高度大于注射器保护贴高度。

2.根据权利要求1所述的一种新型泵药注射器用保护贴，其特征在于：所述销轴孔管(8)设有三组，其中两组分别固定于基体(1)上，另一组固定于保护盖(5)中部，位于保护盖(5)上的销轴孔管(8)两端向外延伸设有销轴(9)，所述销轴(9)穿设于基体(1)上的两组销轴孔管(8)内。

3.根据权利要求1所述的一种新型泵药注射器用保护贴，其特征在于：所述上固定块(6)和下固定块(7)位置对应设置。

4.根据权利要求1所述的一种新型泵药注射器用保护贴，其特征在于：所述上固定块(6)外侧设有把手(10)，其外边缘超出下固定块(7)外边缘设置。

5.根据权利要求1所述的一种新型泵药注射器用保护贴，其特征在于：所述两组撕拉线(2)之间的宽度大于输注导管直径。

6.根据权利要求1-5任一所述的一种新型泵药注射器用保护贴，其特征在于：所述基体(1)为矩形或者圆形状结构。

7.根据权利要求1-5任一所述的一种新型泵药注射器用保护贴，其特征在于：所述保护盖(5)为透明可视材质。

一种新型泵药注射器用保护贴

技术领域

[0001] 本实用新型涉及医用临床辅助用具，尤其涉及一种新型泵药注射器用保护贴。

背景技术

[0002] 临床上，越来越多的病患使用胰岛素泵进行胰岛素泵药，以此来控制体内血糖水平，但是在胰岛素泵使用过程中，注射器是通过医用胶粘贴于注射部位，具体为腹部靠近肚脐处，但是该固定方式不稳固，操作不慎容易碰到影响注射器的输注，本实用新型公开了一种新型泵药注射器用保护贴，通过将本装置固定于注射器固定贴上，一方面提高其粘贴的稳固性，另一方面放置擦碰到注射器针头贴的位置，因此疼痛或者造成胰岛素注射中断，进而影响治疗效果，本实用新型结构简单，操作方便，大大便利了临床医护人员的护理工作，同时在便于病患自己进行胰岛素泵的使用，值得推广。

实用新型内容

[0003] 本实用新型提供一种新型泵药注射器用保护贴，提高胰岛素泵注射器，即针头贴位置的稳定性，避免刮蹭导致胰岛素泵药中断，确保输注过程中不被中断，利于调整病患体内血糖水平，并且其结构简单，使用方便，为病患以及医护人员提高便利，具体方案如下：

[0004] 一种新型泵药注射器用保护贴，包括基体，所述基体底部为医用胶贴于皮肤上，位于医用胶表面设有保护膜，所述基体上设有两组撕拉线、通孔和保护盖，所述通孔直径大于注射器保护贴的直径，所述保护盖设置于通孔正上方，两者一侧通过销轴结构铰接，另一侧通过磁吸结构连接，所述销轴结构包括销轴孔管、销轴，所述销轴套设于销轴孔管内，所述磁吸结构包括上固定块、下固定块，所述上固定块设置于保护盖一侧，所述下固定块设置于基体上，所述上固定块和下固定块上分别设有相互吸附的磁铁，所述保护盖为向上凸起的圆弧结构，其高度大于注射器保护贴高度。

[0005] 进一步的，所述销轴孔管设有三组，其中两组分别固定于基板上，另一组固定于保护盖中部，位于保护盖上的销轴孔管两端向外延伸设有销轴，所述销轴穿设于基板上的两组销轴孔管内。

[0006] 进一步的，所述上固定块和下固定块位置对应设置。

[0007] 进一步的，所述上固定块外侧设有把手，其外边缘超出下固定块外边缘设置。

[0008] 进一步的，所述两组撕拉线之间的宽度大于输注导管直径。

[0009] 进一步的，所述基体为矩形或者圆形状结构。

[0010] 进一步的，所述保护盖为透明可视材质。

[0011] 本实用新型的有益效果如下：

[0012] 本实用新型结构简单，操作方便，满足胰岛素泵泵药过程中注射器针头固定的稳定性，具体为位于针头贴的上部，利用医用胶将本装置贴于该出，同时通过设置的透明可视保护盖，盖于该针头注射器上方，保护针头，确保其固定的稳定性和安全性，避免意外刮碰造成疼痛或者脱针的现象，大大便利了医护人员的工作以及病患自主护理，值得在临床上

推广。

附图说明

[0013] 为了更清楚地说明本实用新型实施例中的技术方案，下面将对实施例技术描述中所需要使用的附图做简单的介绍，显而易见地，下面描述中的附图仅仅是本实用新型的一些实施例，对于本领域普通技术人员来讲，在不付出创造性劳动的前提下，还可以根据这些附图获得其它的附图。

[0014] 图1为本实用新型结构示意图。

[0015] 图2为本实用新型仰视结构示意图。

[0016] 图3为本实用新型打开结构示意图。

[0017] 图4为本实用新型不包括保护盖结构示意图。

[0018] 图5为本实用新型保护盖结构示意图。

具体实施方式

[0019] 下面结合本实用新型实施例中的附图，对本实用新型实施例中的技术方案进行清楚、完整地描述，显然，所描述的实施例仅仅是本实用新型一部分实施例，而不是全部的实施例。基于本实用新型中的实施例，本领域普通技术人员在没有做出创作性劳动的前提下所获得的所有其它实施例，都属于本实用新型的保护的范围。

[0020] 如图1-5所示：一种新型泵药注射器用保护贴，包括基体1，所述基体1底部为医用胶贴于皮肤上，位于医用胶表面设有保护膜4，所述基体1上设有两组撕拉线2、通孔3和保护盖5，所述通孔3直径大于注射器保护贴的直径，所述保护盖5设置于通孔3正上方，两者一侧通过销轴结构铰接，另一侧通过磁吸结构连接，所述销轴结构包括销轴孔管8、销轴9，所述销轴9套设于销轴孔管8内，所述磁吸结构包括上固定块6、下固定块7，所述上固定块6设置于保护盖5一侧，所述下固定块7设置于基体1上，所述上固定块6和下固定块7上分别设有相互吸附的磁铁，所述保护盖5为向上凸起的圆弧结构，其高度大于注射器保护贴高度。

[0021] 作为优选方案，所述销轴孔管8设有三组，其中两组分别固定于基板1上，另一组固定于保护盖5中部，位于保护盖5上的销轴孔管8两端向外延伸设有销轴9，所述销轴9穿设于基板1上的两组销轴孔管8内，通过该销轴结构，可以实现保护盖5以该铰接位置进行旋转，便于打开或关闭保护盖5。

[0022] 作为优选方案，所述上固定块6和下固定块7位置对应设置，实现保护盖5另一侧的固定。

[0023] 作为优选方案，所述上固定块6外侧设有把手10，其外边缘超出下固定块7外边缘设置，便于快捷方便打开保护盖5。

[0024] 作为优选方案，所述两组撕拉线2之间的宽度大于输注导管直径，便于放置胰岛素泵输注管路。

[0025] 作为优选方案，所述基体1为矩形或者圆形状结构，适用于不同针贴需求。

[0026] 作为优选方案，所述保护盖5为透明可视材质，可以实时观察注射器针头以及针头贴的情况。

[0027] 实施例：将基体1上的撕拉线2撕开，将其对准胰岛素泵输注管，将基体1底部的保

护膜4揭除，将基体1底部的医用胶粘贴于注射器针头贴上，并将注射器针头暴露于基体1上设置的通孔3内，接着利用通孔3上铰接的保护盖5，盖住注射器针头贴，利用保护盖5另一侧设置的上固定块6，对应基体1上设置的下固定块7，通过磁吸结构相互吸附将保护盖5固定于注射器针头贴上，保护盖5为向上凸起的圆弧结构，其高度高于注射器针头贴的高度，用于容纳该针头贴，同时保护针头贴，即保护针头，防止被误引起疼痛或者输注中断的问题，大大提高临床使用的便利性，值得推广。

[0028] 以上所述，仅为本实用新型的具体实施方式，但实用新型的保护范围并不局限于此，任何熟悉本领域的技术人员在本实用新型揭露的技术范围内，可轻易想到的变化或替换，都应涵盖在实用新型的保护范围之内。

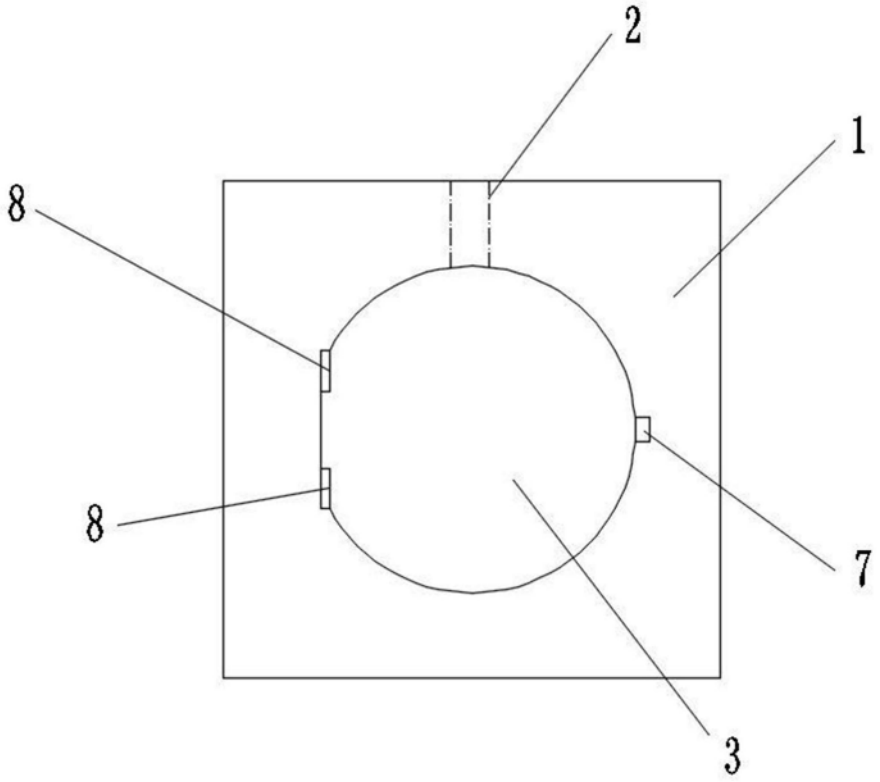

图1

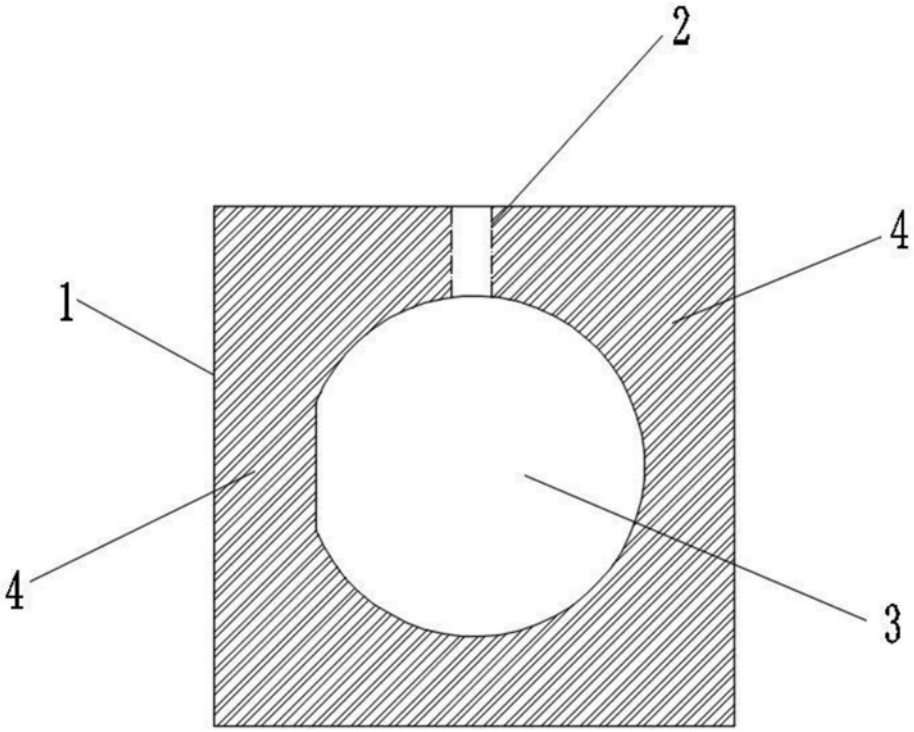

图2

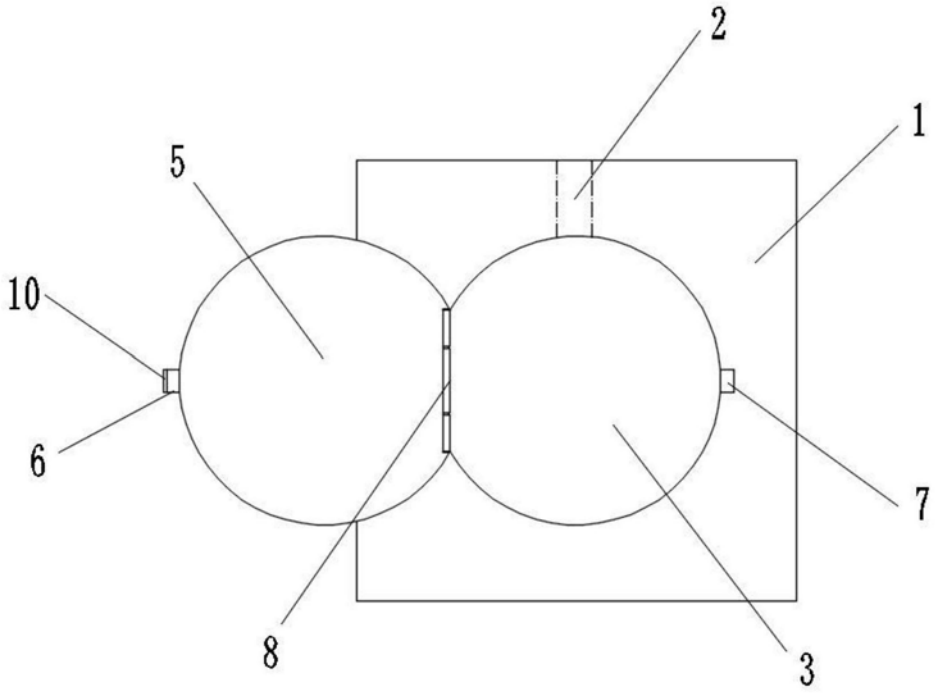

图3

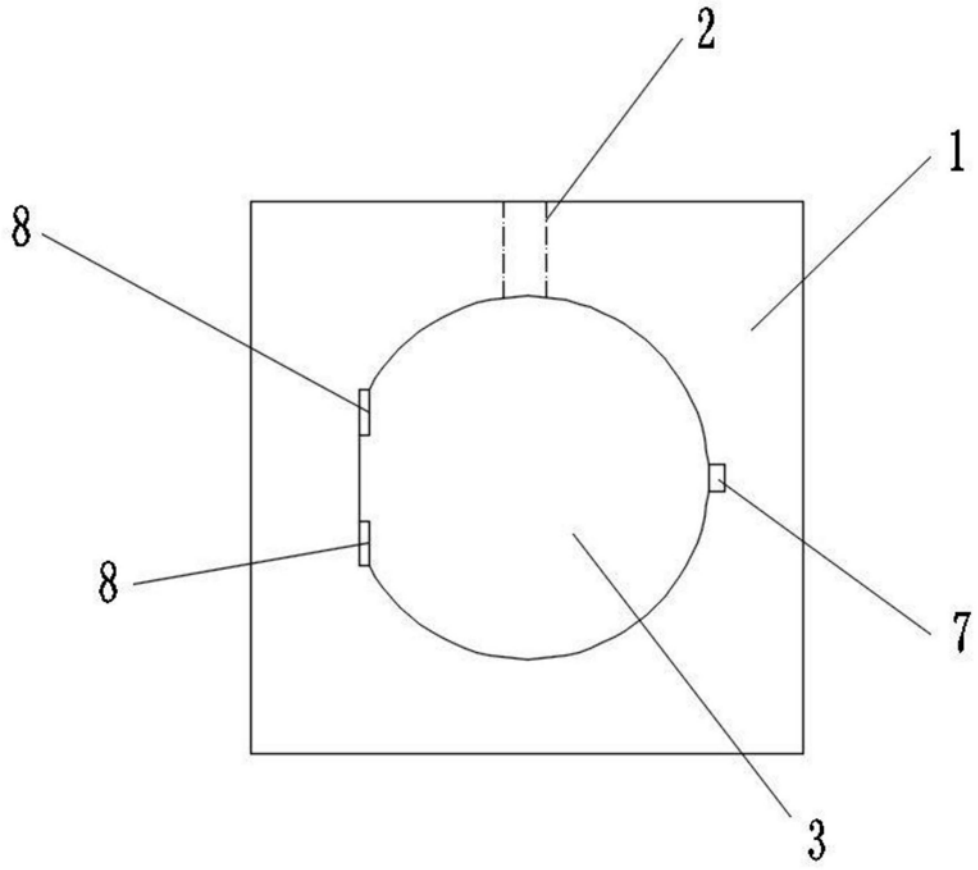

图4

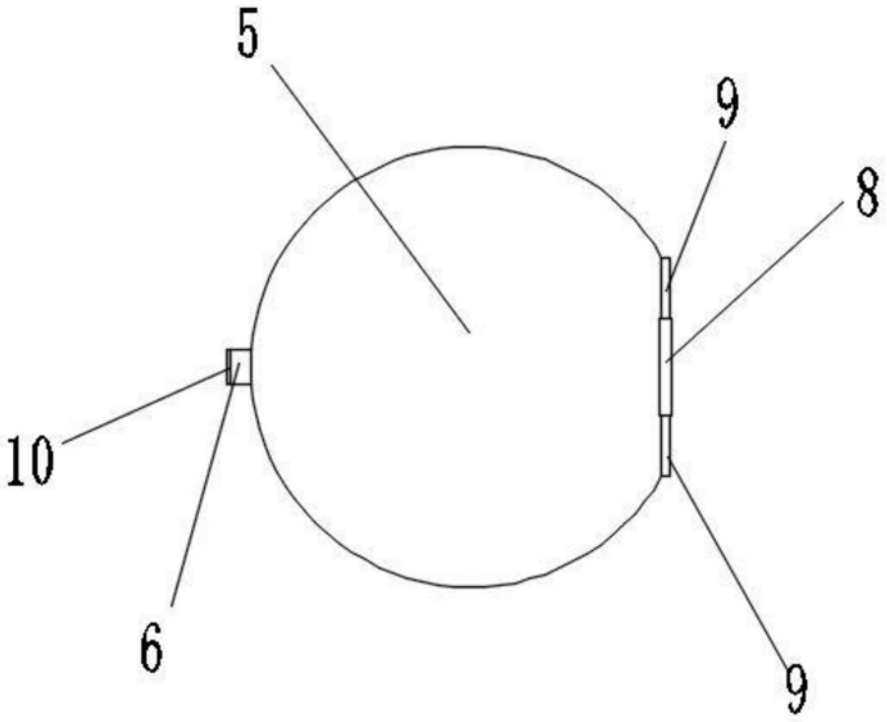

图5