(19)中华人民共和国国家知识产权局

(12)实用新型专利

(10)授权公告号 CN 202723438 U
(45)授权公告日 2013.02.13

(21)申请号 201220250012.6

(22)申请日 2012.05.30

(73)专利权人 李阳静
地址 250200 山东省济南市章丘市明水白云路 40 号山东省章丘市第四中学

(72)发明人 李阳静

(74)专利代理机构 济南诚智商标专利事务所有限公司 37105
代理人 王汝银

(51)Int.Cl.
A47G 25/02(2006.01)

权利要求书 1 页 说明书 1 页 附图 1 页

(54)实用新型名称

两用衣架

(57)摘要

两用衣架，属于衣架技术领域，该衣架既可以晾晒衣服，而且便于晾晒袜子等小件物品，其结构包括挂钩，所述的挂钩下方固定设有一个撑板，所述的撑板上横向设有一条下端开口的 T 型凹槽，T 型凹槽内设有 T 型吊杆，所述的 T 型吊杆下端设有弯钩；所述的弯钩上还设有系绳。该种两用衣架，操作简单，使用方便，适用于多种场所。

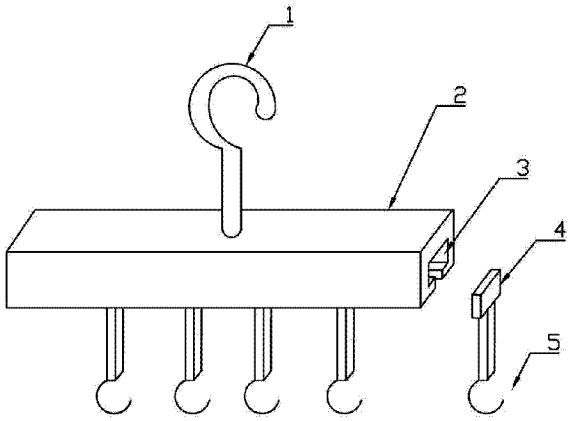

CN 202723438 U

1. 两用衣架，其结构包括挂钩，其特征是，所述的的挂钩下方固定设有一个撑板，所述的撑板上横向设有一条下端开口的 T 型凹槽，T 型凹槽内设有 T 型吊杆，所述的 T 型吊杆下端设有弯钩；所述的弯钩上还设有系绳。

两用衣架

技术领域

[0001] 本实用新型涉及一种衣架，尤其是一种两用衣架。

背景技术

[0002] 日常生活中，衣架是人们常用的一种晾衣用品。一般的衣架，其结构通常包括挂钩和下方的支杆，可以满足人们日常晾晒衣服用。但是，人们所晾晒的物品除了衣服还有袜子等小件，此种衣架使用起来不方便，而且有风时它们容易被吹落。

实用新型内容

[0003] 本实用新型的技术任务是针对上述现有技术中的不足提供一种两用衣架，该衣架既可以晾晒衣服，而且便于晾晒袜子等小件物品。

[0004] 本实用新型解决其技术问题所采用的技术方案是：该种两用衣架，其结构包括挂钩，其特征是，所述的的挂钩下方固定设有一个撑板，所述的撑板上横向设有一条下端开口的 T 型凹槽，T 型凹槽内设有 T 型吊杆，所述的 T 型吊杆下端设有弯钩；所述的弯钩上还设有系绳。

[0005] 本实用新型具有以下突出的有益效果：

[0006] 1、由于所述的的挂钩下方固定设有一个撑板，所述的撑板上横向设有一条下端开口的 T 型凹槽，T 型凹槽内设有 T 型吊杆，所述的 T 型吊杆下端设有弯钩，所以该衣架可以通过撑板挂衣服，而且可以通过弯钩悬挂袜子等小件物品。

[0007] 2、由于所述的弯钩上还设有系绳，所以该衣架在悬挂小件物品时可以扎紧，防止被风吹落。

附图说明

[0008] 附图 1 是本实用新型的结构示意图；

[0009] 附图标记说明：1 挂钩，2 撑板，3T 型凹槽，4T 型吊杆，5 弯钩。

具体实施方式

[0010] 如图所示，该种两用衣架，其结构包括挂钩 1，所述的的挂钩 1 下方固定设有一个撑板 2，所述的撑板 2 上横向设有一条下端开口的 T 型凹槽 3，T 型凹槽 3 内设有 T 型吊杆 4，所述的 T 型吊杆 4 下端设有弯钩 5；所述的弯钩 5 上还设有系绳。

[0011] 使用时，将该衣架通过挂钩 1 挂于晾衣绳上，当挂衣服时，可以将 T 型吊杆 4 从 T 型凹槽 3 内拉出，将衣服直接挂在撑板 2 上即可；当挂袜子等小件物品时，将 T 型吊杆 4 插回 T 型凹槽 3 中，将袜子等挂在弯钩 5 上，最后用系绳扎紧即可。

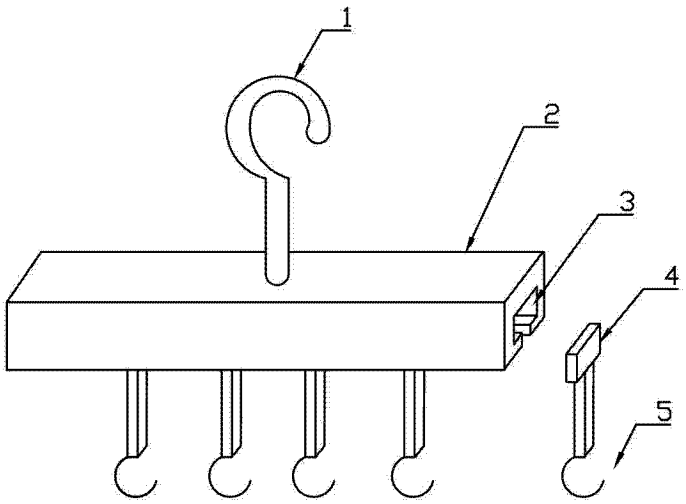

图 1