[19]中华人民共和国专利局

[11] 授权公告号 CN 2139059Y

[12]实用新型专利说明书

[21] ZL 专利号 92241043.7

[51]Int.Cl[5]

[45]授权公告日 1993 年 7 月 28 日

B42F 7/00

[22]申请日 92.11.9 [24]颁证日 93.5.20

[21]申请号 92241043.7

[73]专利权人 曾昭燊

地址 香港新界荃湾青山道264至298号南丰中心 1805-1806 室

[72]设计人 曾昭燊

[74]专利代理机构 中国专利代理(香港)有限公司

代理人 杨松龄

B43K 29/00

说明书页数: 3 附图页数: 1

[54]实用新型名称 文件夹

[57]摘要

一种文件夹，尤其是一种与书写工具相组合的文件夹，它包括一文件夹和至少一书写工具。在文件夹的前、后幅的至少一个边缘附近的中部位置处设有至少一对成一直线的通孔。书写工具具有夹子部和细长部。当将书写工具的夹子插入成一直线的孔中时，夹子和书写工具方与文件夹的前后幅的外侧部相啮合，将文件夹夹合成闭合位置。当夹子和上述孔脱开时可将文件夹打开。一个文件夹上可同时带有几个不同用途的书写工具。

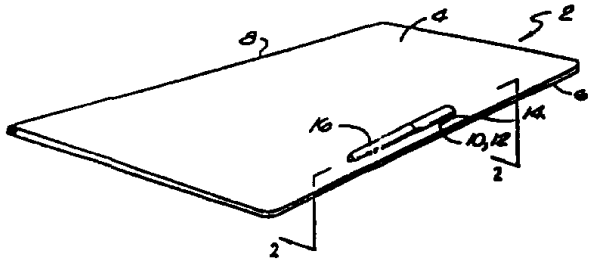

权　利　要　求　书

1. 一种与书写工具相组合的文件夹，其特征在于包括有一文件夹和至少一书写工具，其中:

所述书写工具具有一夹子和一细长部，所述夹子具有第一端和第二端，所述第一端与所述细长部相连接;

所述文件夹具有一个有内侧部和外侧部的前幅，一个有内侧部和外侧部的后幅，所述前幅和后幅的一侧互相连接，形成一个夹脊，所述前幅和后幅具有与所述夹脊相邻的第一边缘和第二边缘以及与所述夹脊相对的第三边缘;

至少一个设置在所述前幅和所述的第一至第三边缘中之至少一边缘附近的第一孔;

至少一个设置在所述后幅相应的所述至少一个边缘附近的第二孔;所述第一孔和第二孔在所述文件夹处于闭合位置时是成一直线的，所述夹子的第二端可被插入所述成一直线的孔中，使所述夹子与所述前幅和后幅中之一幅的外侧部相邻，而所述细长部与所述前幅和后幅中之另一幅的外侧部相邻;

借此，当所述夹子与所述第一孔和第二孔相啮合，所述前、后幅被夹合成闭合位置，当所述夹子与所述第一孔和第二孔脱开时，所述前、后幅可被打开。

2. 根据权利要求1 所述的组合文件夹，其特征在于所述第一和第二孔设置在所述前幅和后幅的相应边缘附近的中部位置处。

3. 根据权利要求1 或2 所述的组合文件夹，其特征在于所述夹子的第二端具有弯曲的突出部，由所述书写工具部向外伸出，以便夹子插入所述孔中。

4. 根据权利要求3 所述的组合文件夹，其特征在于所述书写工具具有与夹子平行的扁平的断面。

5. 根据权利要求1 或2 所述的组合文件夹，其特征在于所述书写工具是钢笔。

6. 根据权利要求1 或2 所述的组合文件夹，其特征在于所述书写工具元珠笔。

7. 根据权利要求1 或2 所述的组合文件夹，其特征在于所述书写工具是铅笔。

8. 根据权利要求1 或2 所述的组合文件夹，其特征在于所述孔的形状是正方形的。

9. 根据权利要求1 或2 所述的组合文件夹，其特征在于所述孔的形状是三角形的。

10. 根据权利要求1 或2 所述的组合文件夹，其特征在于所述孔的形状是多角形的。

文　件　夹

本实用新型涉及一种文件夹，尤其涉及一种与书写工具相组合的文件夹。

目前常用的文件夹，特别是一些高强度纸制成的文件夹，大多数是在文件夹内侧部中装设有夹持文件用的夹持装置，或者在文件夹的前后幅面之间装设锁闩装置，以将文件夹锁住，这些装置的结构往往都很复杂，制作成本高。此外，人们经常遇到随身没有携带笔具而极需在文件上书写之情况，如能将笔具装设在文件夹中当会带来很大的方便。

因此，本实用新型的目的在于提供一种文件夹，.这种文件夹可以将书写工具组合在一起，还同时起夹具的作用，其结构简单，使用方便。

根据本实用新型，一种与书写工具相组合的文件夹，包括有一文件夹和至少一书写工具，其中：所述书写工具具有一夹子和一细长部，所述夹子具有第一端和第二端，所述第一端与所述细长部相连接；所述文件夹具有一个有内侧部和外侧部的前幅，一个有内侧部和外侧部的后幅，所述前幅和后幅的一侧互相连接，形成一个夹脊，所述前幅和后幅具有与所述夹脊相邻的第一边缘和第二边缘以及与所述夹脊相对的第三边缘；至少一个设置在所述前幅所述第一至第三边缘中之至少一边缘附近的第一孔；至少一个设置在所述后幅相应的所述至少一个边缘附近的第二孔；所述第一孔和第二孔在所述文件夹处于闭合位置时是成一直线的，所述夹子的第二端可被插入所述成一直线的孔中，使所述夹子与所述前幅和后幅中之一幅的外侧部相邻，而所述细长部与所述前幅和后幅中之另一幅的外侧部相邻；借此，当所述夹子与所述第一孔和第二孔相啮合，所述前、后幅被夹合成闭合位置，当所述夹子与所述第一孔和第

二孔脱开时，所述前、后幅可被打开。

下面参考附图对本实用新型的最佳实施例进行说明，其中：

图1 是本实用新型文件夹的最佳实施例的透视图，文件夹上固定有书写工具；

图2 是沿图1 中的线2-2 的局部侧剖视图，图中示出书写工具与文件夹的闩锁或夹合情况；

图3 是文件夹打开时的平面图。

如图中所示，文件夹2 包括一个有内、外侧部的前幅4 和一个有内、外侧部后幅6，前幅和后幅的一侧连在一起，构成文件夹的夹脊8 。前幅4 和后幅6 上具有相应的尺寸较小的孔10和12，这些孔配置在一定位置上，当文件夹2 如图1 和图2 所示那样被闭合时，二者应成一直线。

由于文件夹的前幅4 和后幅6 是比较薄的，当文件2 被闭合并且使孔10和12对齐时，孔10和12实际上形成一个单孔，书写工具的夹子14可插入该孔中，以便将前幅4 和后幅6 闩锁成或夹合在一起，如图2 中所示。夹子14可以是大多数钢笔、元珠笔和机械式自动铅笔上或其笔套上带有的标准笔夹。为了方便将夹子14插入孔10和12中，夹子14可制成具有一定构形，在其一端上具有一弯曲的突出部18，该突出部18弯曲地背离书写工具16而伸出。当书写工具16沿着箭头22所示方向移向前幅4 时，该突出部18就会伸入孔10和12中，并与孔10和12的底缘20相啮合。

在孔底缘20已被夹子14啮合以后，将书写工具16进一步向文件夹2 的底端推移，这样夹子14的自由臂22就置于文件夹2 的后面并与后幅6 相贴合，而夹子14的与书写工具16相固定的另一臂24则保持位于文件夹2 的前面。该臂24或书写工具16的细长部抵靠前幅4，而夹子14的自由臂22的部分则与后幅相贴合，从而将前幅4 和后幅6 闩锁或夹合在一起。其后，如果要将文件夹2 打开，只要将书写工具16从文件夹上取下或脱

开即可。

如图3 中所示，文件夹2 的孔10和12的位置，应使其在文件夹2 被闭合时不致被夹持或放置在文件夹2 中的纸张或文件30所阻挡。再者，孔10和12的位置应当使得当夹子14被插入以将前幅4 和后幅6 闩锁时，夹持在文件夹2 中的纸张或文件30不容易被取出或移位。因此，应考虑将孔10和12分别放置在前幅4 和后幅6 的侧缘32的附近，最好位于顶缘34和底缘36之间的中部位置。孔10和12也可设在前幅4 和后幅6 的顶缘34附近的中部位置或底缘36附近的中部位置(图中未示。) 同时应考虑将文件夹2 作得足够大，使得侧缘32附近有设置孔10和12的空间，避免孔10和12被所要夹持的文件30所阻挡。

上面所述的内容是结合一最佳实施例来进行说明的，但是本实用新型不应受其局限，普通技术人员还可以对其作出许多改型，例如在图示的实施例中，孔10和12是分别位于前后幅的侧缘附近的介于顶、底缘之间的中部位置处，当然也可将孔10和12分别设置在前、后幅的顶缘附近的中部位置处，或者设置在前、后幅的底缘附近的中部位置处。也可以在侧缘、顶缘和底缘附近同时设置孔10和12，以同时插置不同用途的书写工具。又例如在图示的实施例中，书写工具具有圆杆断面，为了使整个文件夹的厚度减小，也可将书写工具制成具有与夹子相平行的断面，还可增进美观。还有，小孔的形状除图示的方形之外，也可以是三角形的、六角形的或多角形等其它美观的形状。

说　明　书　附　图

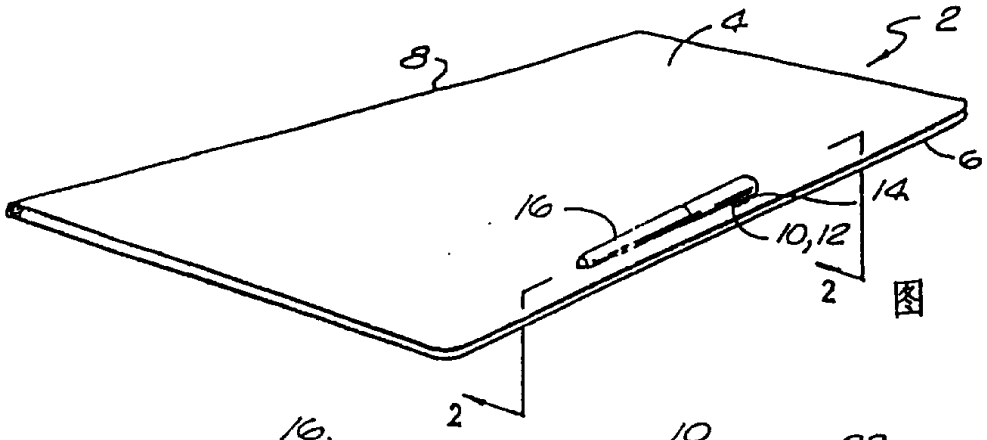

图　1

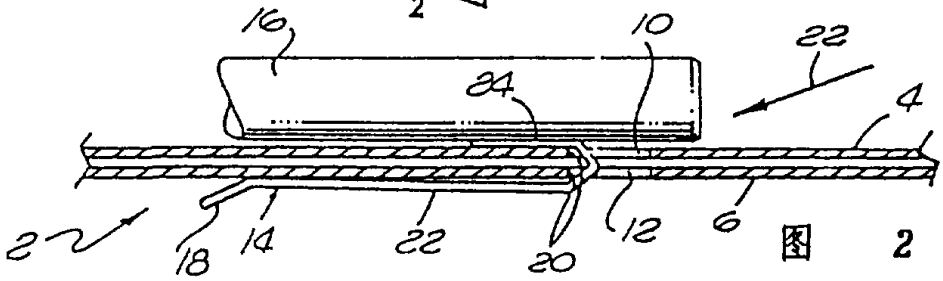

图　2

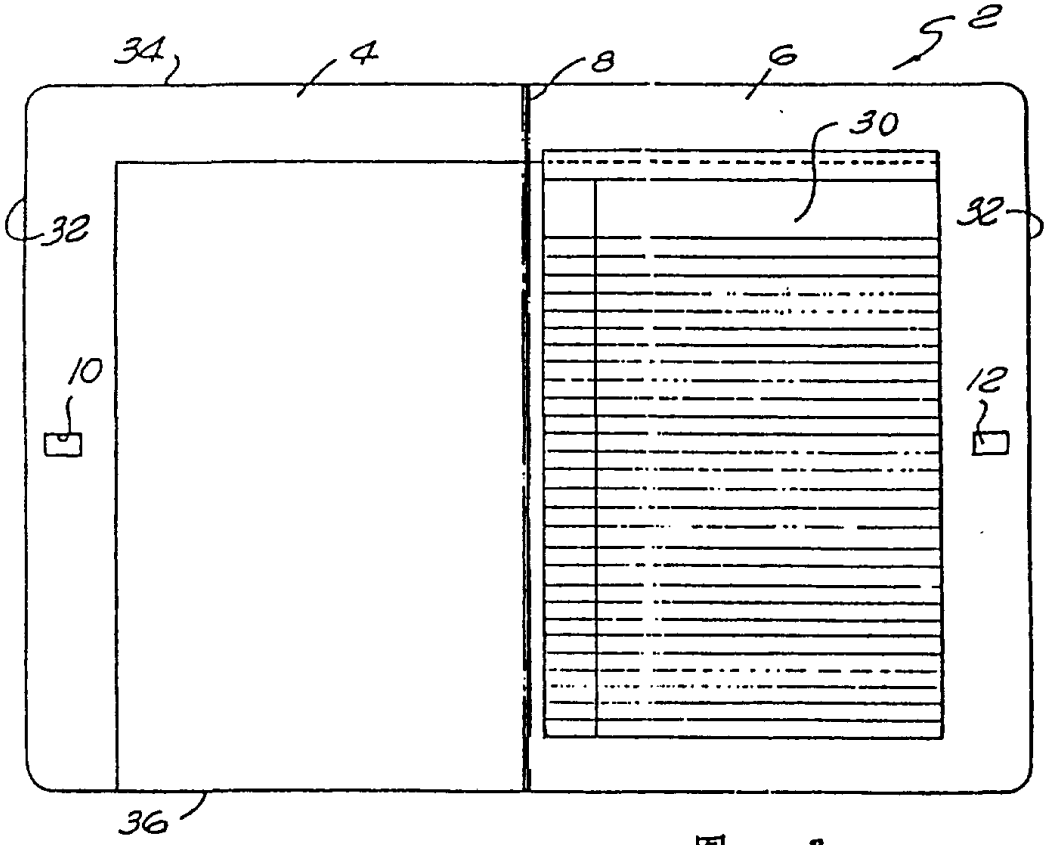

图　3