(19)中华人民共和国国家知识产权局

(12)实用新型专利

(10)授权公告号 CN 206182770 U
(45)授权公告日 2017.05.24

(21)申请号 201620842536.2

(22)申请日 2016.08.05

(73)专利权人 鹰潭宝泰工贸有限公司
地址 335000 江西省鹰潭市高新技术产业开发区工业九路旁

(72)发明人 徐和国

(74)专利代理机构 鹰潭市博惠专利事务所 36112
代理人 徐红芳

(51)Int.Cl.
*A47C 7/40*(2006.01)
*A47C 7/74*(2006.01)
*A61H 23/02*(2006.01)

权利要求书1页 说明书3页 附图2页

(54)实用新型名称

一种具有按摩功能的学生课椅

(57)摘要

本实用新型公开了一种具有按摩功能的学生课椅，包括底板，所述底板底部的两侧均固定连接有滚轮，所述底板的顶部从左至右依次固定连接有固定杆和支撑柱，所述固定杆的顶端固定连接有按摩装置，所述支撑柱的顶端固定连接有椅板，所述椅板的顶部固定连接有坐垫，所述椅板的顶部且位于坐垫的正表面和背部均固定连接有扶手。该具有按摩功能的学生课椅，能够有效的解决了学生长时间坐在课椅上导致经常出现坐的太久而腰部不适的问题，防止时间久了不仅影响青少年的发育，且影响了学生上课心情的问题，避免了由于坐的太久导致身体不适，从而影响学生学习的情况，且能够有效的防止夏天太热，而学生坐的太久，导致学生产生不适的问题。

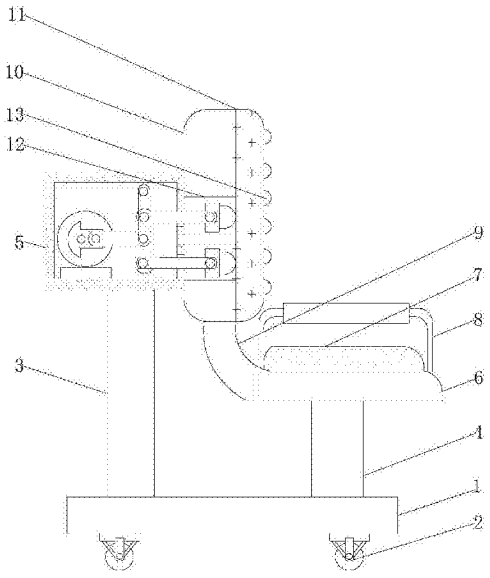


CN 206182770 U

1.一种具有按摩功能的学生课椅，包括底板(1)，其特征在于：所述底板(1)底部的两侧均固定连接有滚轮(2)，所述底板(1)的顶部从左至右依次固定连接有固定杆(3)和支撑柱(4)，所述固定杆(3)的顶端固定连接有按摩装置(5)，所述支撑柱(4)的顶端固定连接有椅板(6)，所述椅板(6)的顶部固定连接有坐垫(7)，所述椅板(6)的顶部且位于坐垫(7)的正表面和背部均固定连接有扶手(8)，所述椅板(6)的一侧固定连接有连接板(9)，所述连接板(9)的顶部固定连接有靠板(10)，所述靠板(10)的一侧固定连接有海绵垫(11)，所述坐垫(7)包括固定板(71)，所述固定板(71)的底部与椅板(6)的顶部固定连接，所述固定板(71)顶部的两侧均固定连接有固定柱(72)，所述固定柱(72)的顶端固定连接有网状透气板(73)，所述网状透气板(73)的顶部固定连接有透气软垫(74)，所述固定板(71)的顶部且位于两个固定柱(72)之间固定连接有风扇(75)；

所述按摩装置(5)包括装置盒(51)，所述装置盒(51)内壁的底部固定连接有电机(52)，所述电机(52)转轴固定连接有转动块(53)，所述转动块(53)远离电机(52)转轴的一端固定连接有第一驱动杆(54)，所述第一驱动杆(54)远离转动块(53)的一端活动连接有竖板(55)，所述竖板(55)表面的两端均活动连接有第二驱动杆(56)，所述第二驱动杆(56)远离竖板(55)的一端从左至右依次贯穿装置盒(51)和靠板(10)且延伸至靠板(10)的内部，所述第二驱动杆(56)延伸至靠板(10)内部的一端固定连接有按摩捶(57)。

2.根据权利要求1所述的一种具有按摩功能的学生课椅，其特征在于：所述装置盒(51)内壁的两侧之间固定连接有横杆(58)，所述横杆(58)的表面活动连接有连接杆(59)，且连接杆(59)远离横杆(58)的一端与竖板(55)的表面活动连接。

3.根据权利要求1所述的一种具有按摩功能的学生课椅，其特征在于：所述靠板(10)的内部开设有与按摩捶(57)相适配的通孔(12)。

4.根据权利要求1所述的一种具有按摩功能的学生课椅，其特征在于：所述风扇(75)的数量至少为三个，且风扇(75)以等距的方式排列。

5.根据权利要求1所述的一种具有按摩功能的学生课椅，其特征在于：所述海绵垫(11)远离靠板(10)一侧的表面固定连接有凸点(13)。

# 一种具有按摩功能的学生课椅

## 技术领域

[0001] 本实用新型涉及学生课椅技术领域，具体为一种具有按摩功能的学生课椅。

## 背景技术

[0002] 学生上课用的桌椅，是桌椅的一种，也叫学生课桌椅，按年龄段来分：分幼儿园课桌椅、小学生课桌椅、中学生课桌椅、大学生课桌椅；按功能来分：分固定式课桌椅和升降式课桌椅；按材料来分：分木制课桌椅、塑料课桌椅和钢木课桌椅。

[0003] 现在学生的学习压力非常大，一个星期五天都在教室里上课，由于长时间坐在课椅上导致学生经常出现坐的太久而腰部不适的情况，时间久了不仅影响青少年的发育，而且影响学生上课的心情，从而会进一步影响学生的学习。

## 实用新型内容

[0004] (一)解决的技术问题

[0005] 针对现有技术的不足，本实用新型提供了一种具有按摩功能的学生课椅，解决了学生长时间坐在课椅上导致经常出现坐的太久而腰部不适的问题。

[0006] (二)技术方案

[0007] 为实现以上目的，本实用新型通过以下技术方案予以实现：一种具有按摩功能的学生课椅，包括底板，所述底板底部的两侧均固定连接有滚轮，所述底板的顶部从左至右依次固定连接有固定杆和支撑柱，所述固定杆的顶端固定连接有按摩装置，所述支撑柱的顶端固定连接有椅板，所述椅板的顶部固定连接有坐垫，所述椅板的顶部且位于坐垫的正表面和背部均固定连接有扶手，所述椅板的一侧固定连接有连接板，所述连接板的顶部固定连接有靠板，所述靠板的一侧固定连接有海绵垫，所述坐垫包括固定板，所述固定板的底部与椅板的顶部固定连接，所述固定板顶部的两侧均固定连接有固定柱，所述固定柱的顶端固定连接有网状透气板，所述网状透气板的顶部固定连接有透气软垫，所述固定板的顶部且位于两个固定柱之间固定连接有风扇。

[0008] 所述按摩装置包括装置盒，所述装置盒内壁的底部固定连接有电机，所述电机转轴固定连接有转动块，所述转动块远离电机转轴的一端固定连接有第一驱动杆，所述第一驱动杆远离转动块的一端固定连接有竖板，所述竖板表面的两端均固定连接有第二驱动杆，所述第二驱动杆远离竖板的一端从左至右依次贯穿装置盒和靠板且延伸至靠板的内部，所述第二驱动杆延伸至靠板内部的一端固定连接有按摩捶。

[0009] 优选的，所述装置盒内壁的两侧之间固定连接有横杆，所述横杆的表面活动连接有连接杆，且连接杆远离横杆的一端与竖板的表面活动连接。

[0010] 优选的，所述靠板的内部开设有与按摩捶相适配的通孔。

[0011] 优选的，所述风扇的数量至少为三个，且风扇以等距的方式排列。

[0012] 优选的，所述海绵垫远离靠板一侧的表面固定连接有凸点。

[0013] (三)有益效果

[0014] 本实用新型提供了一种具有按摩功能的学生课椅。具备以下有益效果：

[0015] (1)、该具有按摩功能的学生课椅，通过电机、转动块、第一驱动杆、竖板、第二驱动杆、按摩捶、横杆和连接杆的配合设置，能够有效的解决了学生长时间坐在课椅上导致经常出现坐的太久而腰部不适的问题，防止时间久了不仅影响青少年的发育，且影响了学生上课心情的问题，避免了由于坐的太久导致身体不适，从而影响学生学习的情况。

[0016] (2)、该具有按摩功能的学生课椅，通过固定板、固定柱、网状透气板、透气软垫和风扇的配合设置，能够有效的防止夏天太热，而学生坐的太久，导致学生产生不适的问题。

## 附图说明

[0017] 图1为本实用新型结构示意图；

[0018] 图2为本实用新型按摩装置的结构示意图；

[0019] 图3为本实用新型坐垫的结构剖视图。

[0020] 图中：1底板、2滚轮、3固定杆、4支撑柱、5按摩装置、51装置盒、52电机、53转动块、54第一驱动杆、55竖板、56第二驱动杆、57按摩捶、58横杆、59连接杆、6椅板、7坐垫、71固定板、72固定柱、73网状透气板、74透气软垫、75风扇、8扶手、9连接板、10靠板、11海绵垫、12通孔、13凸点。

## 具体实施方式

[0021] 下面将结合本实用新型实施例中的附图，对本实用新型实施例中的技术方案进行清楚、完整地描述，显然，所描述的实施例仅仅是本实用新型一部分实施例，而不是全部的实施例。基于本实用新型中的实施例，本领域普通技术人员在没有做出创造性劳动前提下所获得的所有其他实施例，都属于本实用新型保护的范围。

[0022] 请参阅图1-3，本实用新型提供一种技术方案：一种具有按摩功能的学生课椅，包括底板1，底板1底部的两侧均固定连接有滚轮2，底板1的顶部从左至右依次固定连接有固定杆3和支撑柱4，固定杆3的顶端固定连接有按摩装置5，支撑柱4的顶端固定连接有椅板6，椅板6的顶部固定连接有坐垫7，椅板6的顶部且位于坐垫7的正表面和背部均固定连接有扶手8，椅板6的一侧固定连接有连接板9，连接板9的顶部固定连接有靠板10，连接板9将椅板6和靠板10固定连接，靠板10的一侧固定连接有海绵垫11，海绵垫11远离靠板10一侧的表面固定连接有凸点13，坐垫7包括固定板71，固定板71的底部与椅板6的顶部固定连接，固定板71顶部的两侧均固定连接有固定柱72，固定柱72的顶端固定连接有网状透气板73，固定柱72对网状透气板73起支撑作用，网状透气板73的顶部固定连接有透气软垫74，固定板71的顶部且位于两个固定柱72之间固定连接有风扇75，风扇75通过网状透气板73和透气软垫74将风吹出，风扇75的数量至少为三个，且风扇75以等距的方式排列。

[0023] 按摩装置5包括装置盒51，装置盒51内壁的底部固定连接有电机52，电机52转轴固定连接有转动块53，转动块53远离电机52转轴的一端固定连接有第一驱动杆54，转动块53转动时带动第一驱动杆54左右移动，第一驱动杆54远离转动块53的一端活动连接有竖板55，竖板55表面的两端均活动连接有第二驱动杆56，第二驱动杆56远离竖板55的一端从左至右依次贯穿装置盒51和靠板10且延伸至靠板10的内部，第二驱动杆56延伸至靠板10内部的一端固定连接有按摩捶57，竖板55左右活动时，带动第二驱动杆56和按摩捶57进行左右

活动，按摩捶57隔著海绵垫11对学生的背部进行击打，海绵垫11能够减轻击打的力度，防止按摩捶57力度太大伤害到学生的身体，在按摩捶57进行击打时，凸点13能够进一步对学生的背部按摩，靠板10的内部开设有与按摩捶57相适配的通孔12，通孔12能够方便按摩捶57左右活动，装置盒51内壁的两侧之间固定连接有横杆58，横杆58的表面活动连接有连接杆59，且连接杆59远离横杆58的一端与竖板55的表面活动连接，横杆58和连接杆59对竖板55起固定作用。

[0024] 使用时，首先打开风扇75，风扇75进行散热，接着打开电机52，电机52的转轴带动转动块53进行转动，转动块53转动，从而带动第一驱动杆54左右移动，第一驱动杆54带动竖板55左右活动，竖板55带动第二驱动杆56和按摩捶57左右活动，从而对学生的腰部进行按摩。

[0025] 综上所述，该具有按摩功能的学生课椅，通过电机52、转动块53、第一驱动杆54、竖板55、第二驱动杆56、按摩捶57、横杆58和连接杆59的配合设置，能够有效的解决了学生长时间坐在课椅上导致经常出现坐的太久而腰部不适的问题，防止时间久了不仅影响青少年的发育，且影响了学生上课心情的问题，避免了由于坐的太久导致身体不适，从而影响学生学习的情况。

[0026] 并且，通过固定板71、固定柱72、网状透气板73、透气软垫74和风扇75的配合设置，能够有效的防止夏天太热，而学生坐的太久，导致学生产生不适的问题。

[0027] 尽管已经示出和描述了本实用新型的实施例，对于本领域的普通技术人员而言，可以理解在不脱离本实用新型的原理和精神的情况下可以对这些实施例进行多种变化、修改、替换和变型，本实用新型的范围由所附权利要求及其等同物限定。

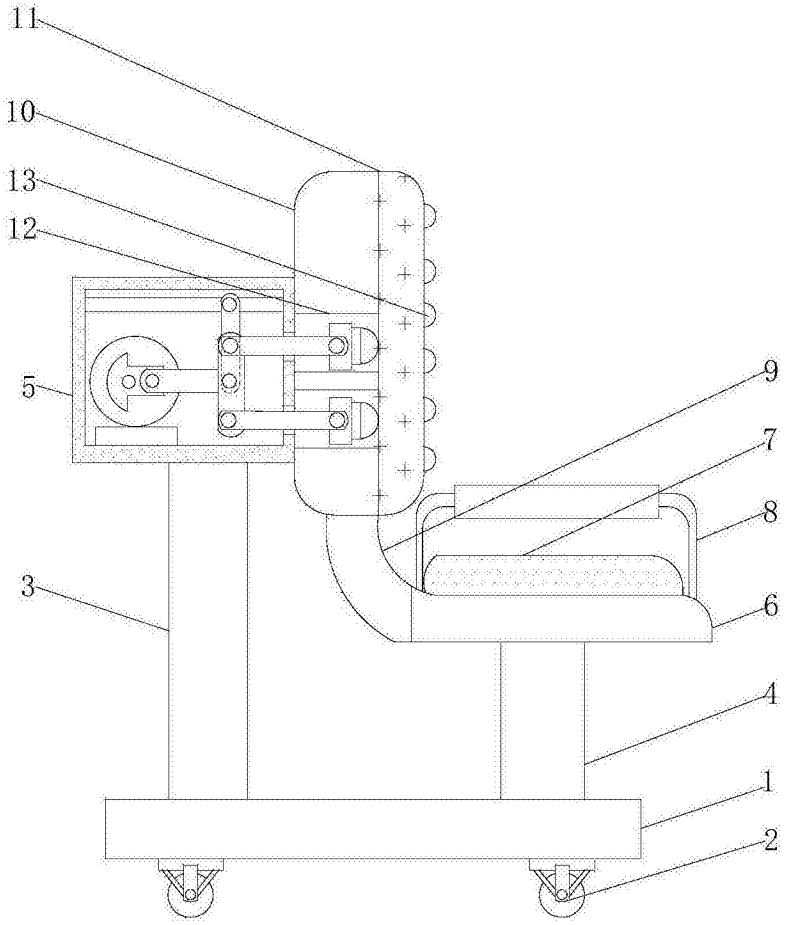


图1

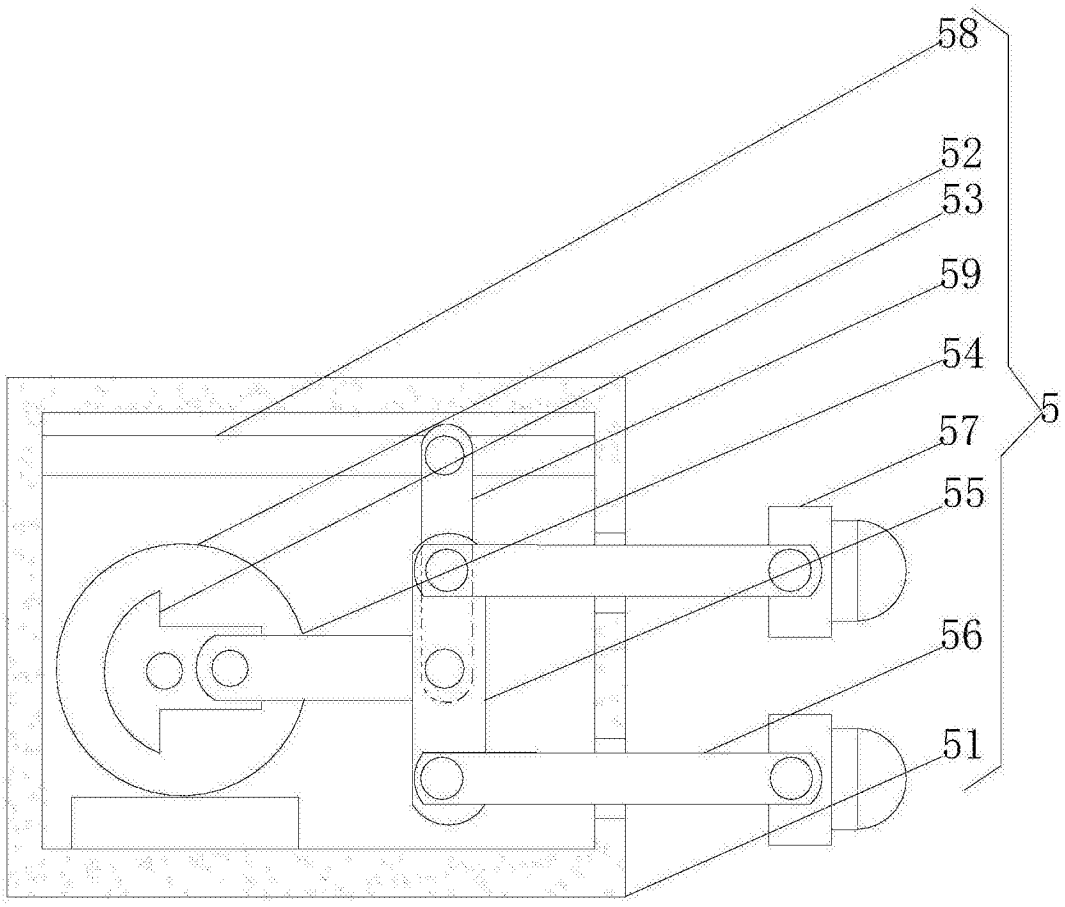


图2

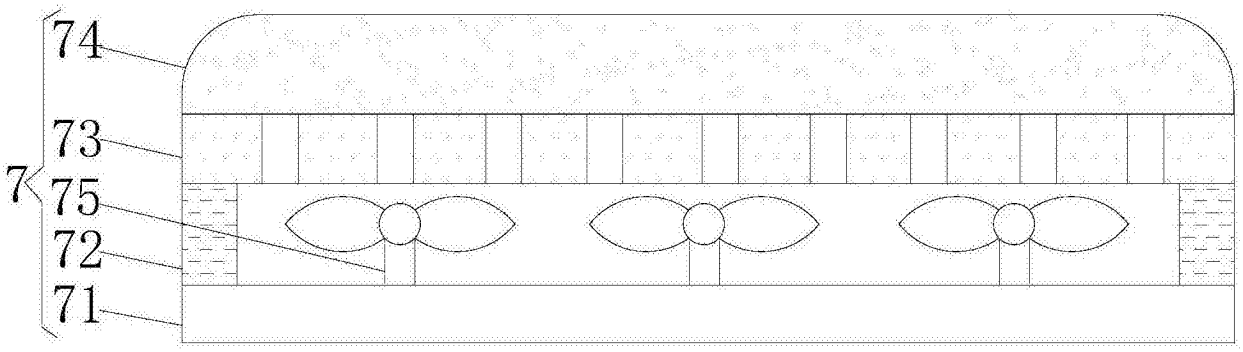


图3