(19)中华人民共和国国家知识产权局

(12)实用新型专利

(10)授权公告号 CN 202397367 U
(45)授权公告日 2012.08.29

(21)申请号 201120497494.0

(22)申请日 2011.12.05

(73)专利权人 南通苏通分离工程科技有限公司
地址 226000 江苏省南通市通州区东社镇杨港居工业集中区

(72)发明人 钱锦伦

(51)Int.Cl.
A47K 10/20(2006.01)

(ESM)同样的发明创造已同日申请发明专利

权利要求书 1 页 说明书 1 页 附图 1 页

(54)实用新型名称

纸巾盒

(57)摘要

本实用新型公开了一种纸巾盒，包括纸巾盒本体，所述纸巾盒本体内部设有计数器，在所述纸巾盒本体的外表面设有显示面板，计数器与显示面板相连。本实用新型通过在纸巾盒内设有计数器，可以让使用者一目了然的知道纸巾使用的剩余情况，方便提醒使用者即时更换，解决了在急用时而没有的状况，大大方便了使用者，本实用新型结构简单，适合广泛使用。

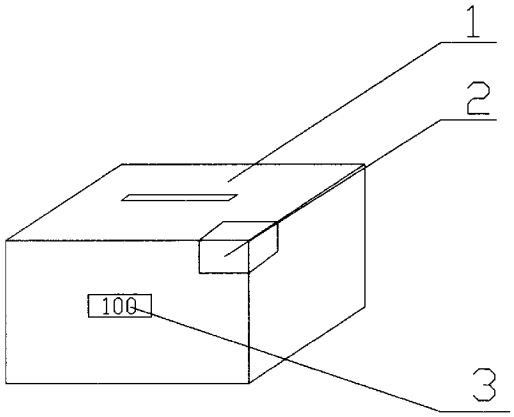

CN 202397367 U

1. 一种纸巾盒，包括纸巾盒本体 (1)，其特征在于：所述纸巾盒本体 (1) 内部设有计数器 (2)，在所述纸巾盒本体 (1) 的外表面设有显示面板 (3)，计数器 (2) 与显示面板 (3) 相连。

2. 根据权利要求 1 所述的纸巾盒，其特征在于：所述显示面板 (3) 位于纸巾盒本体 (1) 的正面中心位置。

纸巾盒

技术领域

[0001] 本实用新型涉及一种生活用品，具体涉及一种纸巾盒。

背景技术

[0002] 随着人们对生活质量和美观度要求的提高，人们通常会使用纸巾盒，在以往人们使用过程中，往往会忽略纸巾盒用了多少，剩余多少，常常会因为急用的时候使用完的状况，给人们生活带来不便。

实用新型内容

[0003] 实用新型的目的：为了解决现有技术的不足，提供了一种带有计时器功能的纸巾盒。

[0004] 技术方案：一种纸巾盒，包括纸巾盒本体，所述纸巾盒本体内部设有计数器，在所述纸巾盒本体的外表面设有显示面板，计数器与显示面板相连。

[0005] 所述显示面板位于纸巾盒本体的正面中心位置。

[0006] 有益效果：本实用新型通过在纸巾盒内设有计数器，可以让使用者一目了然的知道纸巾使用的剩余情况，方便提醒使用者即时更换，解决了在急用时而没有的状况，大大方便了使用者，本实用新型结构简单，适合广泛使用。

附图说明

[0007] 附图为本实用新型的结构示意图。

具体实施方式

[0008] 如图所示的一种纸巾盒，包括纸巾盒本体 1，所述纸巾盒本体 1 内部设有计数器 2，在所述纸巾盒本体 1 的外表面设有显示面板 3，计数器 2 与显示面板 3 相连。所述显示面板 3 位于纸巾盒本体 1 的正面中心位置。

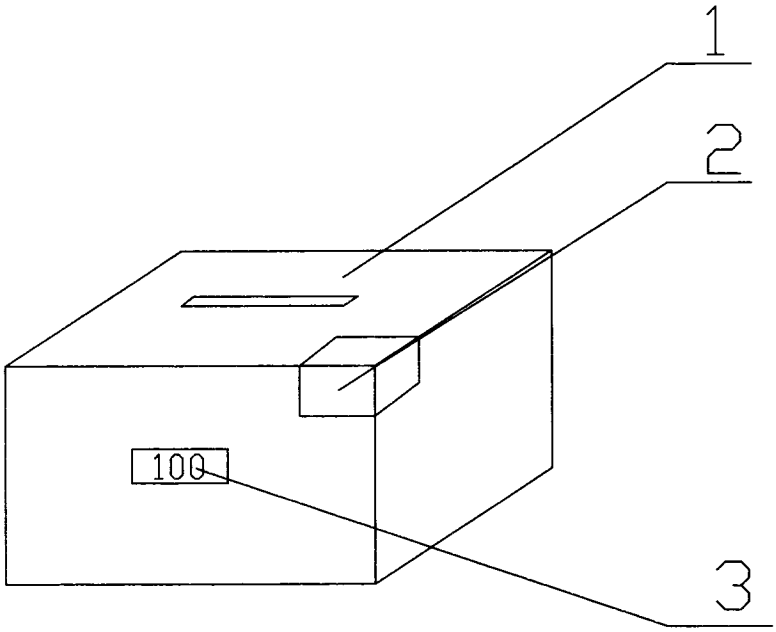
1
2
100
3