(19)中华人民共和国国家知识产权局

(12)实用新型专利

(10)授权公告号 CN 205402817 U
(45)授权公告日 2016.07.27

(21)申请号 201620169408.6

(22)申请日 2016.03.04

(73)专利权人 广州钟欧电磁炉制造有限公司
地址 510000 广东省广州市白云区太和镇北太路16号B栋首层一楼

(72)发明人 钟琼洁

(74)专利代理机构 北京市中闻律师事务所 11388
代理人 蒋玉

(51)Int.Cl.
F24C 7/02(2006.01)
F24C 15/06(2006.01)

权利要求书1页 说明书2页 附图1页

(54)实用新型名称

全玻面台式炉

(57)摘要

本实用新型提供一种全玻面台式炉，结构包括一机壳，机壳的表面安装有面板，所述的面板通过密封胶贴合于机壳的全表面，面板在后端设置有防护条，所述的防护条内侧紧固于机壳和面板之间，防护条外侧向下折弯形成倒L型的形状；所述的面板为微晶玻璃面板，面板的厚度为4——5mm，本实用新型扩大了电磁炉面板的选择范围，在保证电磁炉质量不变的前提下明显降低电磁炉的成本，增加了电磁炉的竞争力，本实用新型结构简单，针对性强、耐温性能好、表面光亮平滑、热效率高，具有广阔的市场前景。

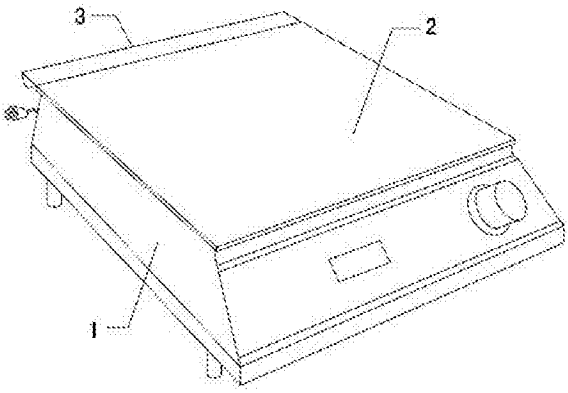

CN 205402817 U

1.一种全玻面台式炉，包括一机壳，机壳的表面安装有面板，其特征在于：所述的面板通过密封胶贴合于机壳的全表面，面板在后端设置有防护条，所述的防护条内侧紧固于机壳和面板之间，防护条外侧向下折弯形成倒L型的形状。

2.根据权利要求1所述的全玻面台式炉，其特征在于：所述的面板为微晶玻璃面板，面板的厚度为4——5mm。

全玻面台式炉

[0001] 技术领域：

[0002] 本实用新型涉及厨房电器技术领域，具体是指一种采用玻璃面板的台式商用电磁炉。

[0003] 背景技术：

[0004] 随着生活水平的提高，商用电磁炉已经在逐步取代传统的柴火、油气炉，成为商用的首选。电磁炉是根据电磁感应加热的原理，利用交变电流通过线圈产生交变磁场，交变磁场在铁质锅具的底部产生感应涡流，涡流使锅体迅速发热，进而实现烹饪食物的功能。

[0005] 现有电磁炉的面板采用的是黑晶面板或者是白色陶瓷面板，其中黑晶面板光滑度和平整度高，但因技术原因只是覆盖了机壳表面正中间的一部分而已，并非是全覆盖式的结构；白色陶瓷面板耐高温性能好，但使用一段时间后表面容易泛黄，并且在热效率、绝缘防渗透性能上较差。

[0006] 另外，由于电磁炉的电源线一般是布置在机壳的后板上，散热孔一般也设置在后板上，使用时大部分是贴墙放置的，导致散热不及时的情况，结构设计存在一定的不足，使用寿命有限。

[0007] 实用新型内容：

[0008] 针对背景技术所存在的不足，本实用新型提供一种针对性强、设计新颖且结构简单的全玻面台式炉。

[0009] 本实用新型采用的技术方案是：一种全玻面台式炉，结构包括一机壳，机壳的表面安装有面板。所述的面板通过密封胶贴合于机壳的全表面，面板在后端设置有防护条，所述的防护条内侧紧固于机壳和面板之间，防护条外侧向下折弯形成倒L型的形状。

[0010] 优选地，所述的面板为微晶玻璃面板，面板的厚度为4——5mm。

[0011] 微晶玻璃面板是一种由适当玻璃颗粒经烧结与晶化所制成的微晶体和玻璃的混合体。其质地坚硬、密实均匀，且生产过程中无污染，产品本身无放射性污染，是一种新型的环保绿色材料，它具有玻璃和陶瓷的双重特性，微晶玻璃比陶瓷的亮度高，比玻璃韧性强。表面平整光滑，不会与空气中的水和二氧化碳发生化学反应，长期使用历久长新，且能做到极致薄的厚度有利于提高热传递的效率，提升使用的便捷性。

[0012] 本实用新型扩大了电磁炉面板的选择范围，在保证电磁炉质量不变的前提下明显降低成本，增强了竞争力，且耐温性能好、表面光亮平滑、不易变形，外观新颖豪华。

[0013] 附图说明：

[0014] 图1是本实用新型的结构示意图。

[0015] 图中，1、机壳，2、面板，3、防护条。

[0016] 具体实施方式：

[0017] 下面结合具体实施例和附图对本实用新型作进一步说明：

[0018] 结合图1所示，本实用新型的结构包括机壳1，机壳1的表面安装有面板2。所述的面板2通过密封胶贴合于机壳1的全表面，美观大方，防渗防漏强，对机壳1内部的发热丝和电路板等部件起保护作用，面板2在后端设置有防护条3，所述的防护条3内侧紧固于机壳1和

面板2之间，防护条3外侧向下折弯形成倒L型的形状，方便对机壳1后板上接设的电源线和散热孔起到保护作用，当电磁炉往墙壁上抵靠时，只有防护条与墙壁接触，而非机壳的后板与墙壁接触，提供良好散热效果的同时也保证了电源线不会折弯损坏。

[0019] 所述的面板2为微晶玻璃面板，面板2的厚度为4——5mm，推广使用的价值巨大。

[0020] 以上显示和描述了本实用新型的基本原理和主要特征及其优点，本领域技术人员应该了解，上述描述的只是对本实用新型的说明，而非限制，在不脱离本实用新型范围的前提下，本实用新型还会有各种变化和改进，而这些变化和改进均属于本实用新型的保护范围之内。

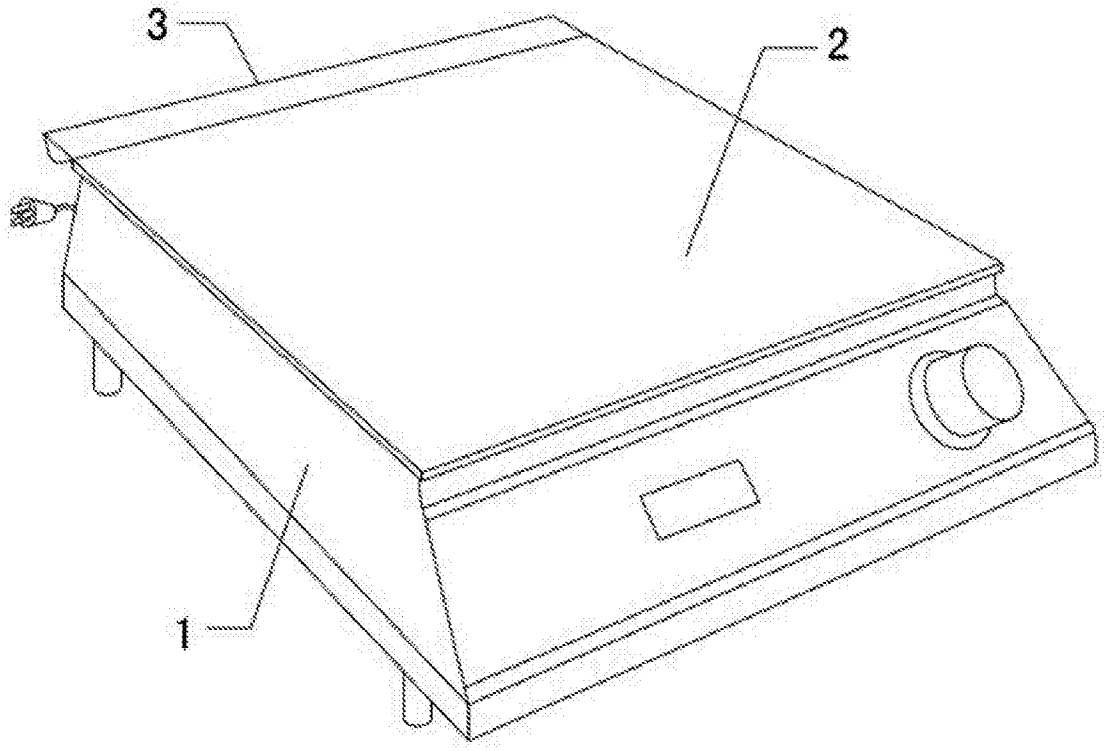

图1