(19)中华人民共和国国家知识产权局

(12)发明专利

(10)授权公告号 CN 104647943 B
(45)授权公告日 2016.12.28

(21)申请号 201510091572.X
(22)申请日 2015.02.28
(65)同一申请的已公布的文献号
申请公布号 CN 104647943 A
(43)申请公布日 2015.05.27
(73)专利权人 施淑琴
地址 362300 福建省南安市溪美顺安路97号
(72)发明人 施淑琴
(74)专利代理机构 深圳市神州联合知识产权代理事务所(普通合伙) 44324
代理人 邓扬
(51)Int.Cl.
B42F 9/00(2006.01)

审查员 赵娜

权利要求书1页 说明书1页 附图1页

(54)发明名称

一种板夹

(57)摘要

本发明公开一种板夹，包括上底板、下底板和夹持件，其特征是上底板与下底板通过卡块与上卡槽、下卡槽连接，夹持件与上底板固定连接，使板夹的底板可以拆卸，携带更方便。

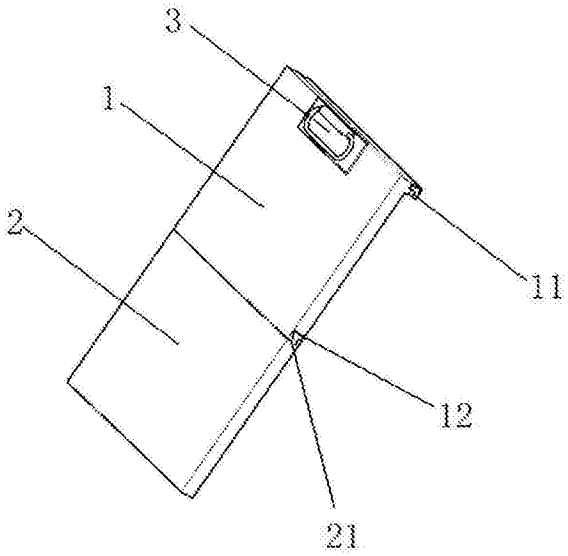

CN 104647943 B

1.一种板夹,包括上底板(1)、下底板(2)和夹持件(3),其特征在于:所述上底板(1)一端的侧面设置有伸出的上卡槽(11),另一端的末端设置有下卡槽(12),所述下底板(2)上设置有卡块(21),在收起或使用板夹时,所述卡块(21)分别与所述上卡槽(11)或所述下卡槽(12)相连接;所述夹持件(3)与所述上底板(1)固定连接。

一种板夹

技术领域

[0001] 本发明涉及一种板夹，尤其是能方便携带的板夹。

背景技术

[0002] 目前，公知的板夹底板大小都是固定的，携带不方便。

发明内容

[0003] 现有的板夹底板大小都是固定的，携带不方便，本发明提供一种结构简单、底板可拆卸的板夹。

[0004] 本发明解决其技术问题所采用的技术方案是：一种板夹，包括上底板1、下底板2和夹持件3，其特征是上底板1与下底板2通过卡块21与上卡槽11、下卡槽12连接，夹持件3与上底板1固定连接；上底板1设置有上卡槽11和下卡槽12；下底板2设置有卡块21。

[0005] 本发明的有益效果是：使板夹的底板可以拆卸，携带更方便。

附图说明

[0006] 图1为一种板夹结构示意图；

[0007] 图2为一种板夹拆卸后的结构示意图。

[0008] 图中：上底板1、下底板2、夹持件3、上卡槽11、下卡槽12、卡块21。

具体实施方式

[0009] 为使本发明目的、技术方案更加清楚明白，下面结合附图具体实施例对本发明作进一步说明。

[0010] 参见附图1-2，一种板夹，包括上底板1、下底板2和夹持件3，其特征是上底板1与下底板2通过卡块21与上卡槽11、下卡槽12连接，夹持件3与上底板1固定连接；上底板1设置有上卡槽11和下卡槽12；下底板2设置有卡块21。

[0011] 如图1所示，使用时，把下底板2的卡块21插入上底板1的下卡槽12，使书写的面积增大了，使用完毕后，把下底板2的卡块21从上底板1的下卡槽12抽出，插入上底板1的下卡槽12，即可完成下底板2的拆卸，如图2所示，整个板夹的面积大小减少了一半，使携带更加方便。

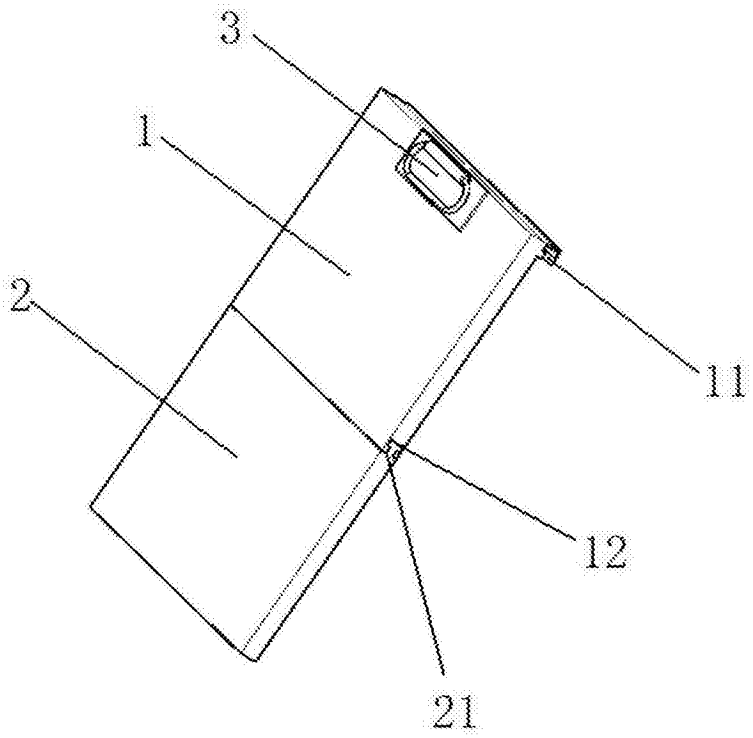

图1

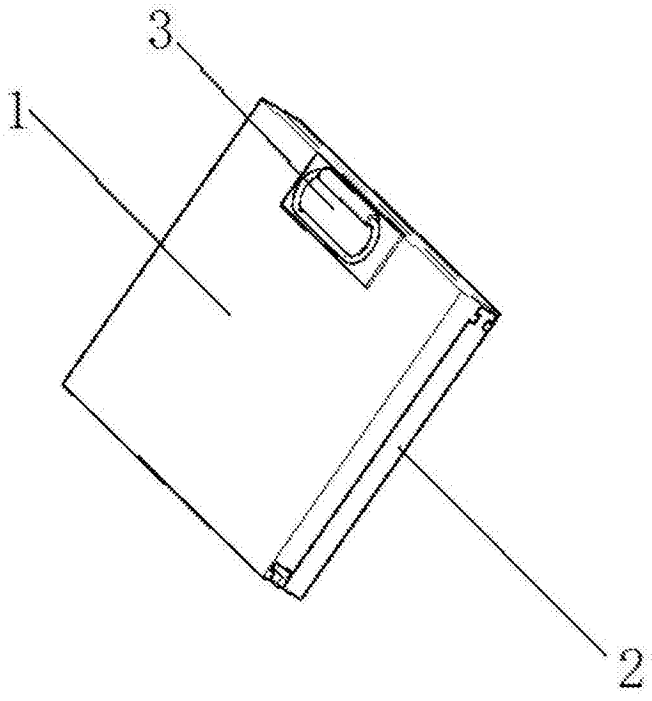

图2