(19)中华人民共和国国家知识产权局

(12)实用新型专利

(10)授权公告号 CN 205055030 U
(45)授权公告日 2016.03.02

(21)申请号 201520797284.1

(22)申请日 2015.10.15

(73)专利权人 中国人民解放军第三军医大学第二附属医院
地址 400037 重庆市沙坪坝区新桥正街138号

(72)发明人 赵菲

(74)专利代理机构 重庆信航知识产权代理有限公司 50218
代理人 江涛

(51)Int.Cl.
A61M 5/14(2006.01)
A61M 1/00(2006.01)
A61G 12/00(2006.01)

权利要求书1页 说明书3页 附图1页

(54)实用新型名称

胸腔闭式引流术后护理输液架

(57)摘要

本实用新型公开一种胸腔闭式引流术后护理输液架，包括输液架挂钩、第一输液套杆、第二输液套杆、紧固螺栓、支撑腿、万向滚轮；所述输液架挂钩安装在第二输液套杆的顶部，第二输液套杆安装在第一输液套杆内，并用紧固螺栓加以固定，且可竖向上下伸缩调节，所述第一输液套杆上卡接有弧形把手，第一输液套杆中部设有套筒，套筒内螺纹连接有置物盘，下部设有与第一输液套杆固定连接的挂钩，第一输液套杆的底部固定连接有多个支撑腿，支撑腿的足端安装有万向滚轮，使用此输液架解决了胸腔闭式引流患者受困于繁多管路不愿下床活动的局面，减轻了陪护人员工作量，置物盘中可放置避免因患者术后频繁咳嗽引发乱吐乱扔的物品。

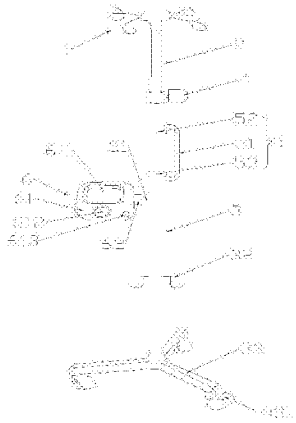

CN 205055030 U

1. 一种胸腔闭式引流术后护理输液架，其特征在于：包括输液架挂钩、第一输液套杆、第二输液套杆、紧固螺栓、支撑腿、万向滚轮；所述输液架挂钩安装在第二输液套杆的顶部，第二输液套杆安装在第一输液套杆内，并用紧固螺栓加以固定，且可竖向上下伸缩调节，所述第一输液套杆上卡接有弧形把手，第一输液套杆中部设有套筒，套筒内螺纹连接有置物盘，下部设有与第一输液套杆固定连接的挂钩，第一输液套杆的底部固定连接有多个支撑腿，支撑腿的足端安装有万向滚轮。

2. 根据权利要求 1 所述的胸腔闭式引流术后护理输液架，其特征在于：所述套筒为内壁带有螺纹的空心管腔并与第一输液套杆一体成型，套筒平行于地面设置在第一输液套杆竖直方向上，并距第一输液套杆与支撑腿的连接处为 120cm。

3. 根据权利要求 2 所述的胸腔闭式引流术后护理输液架，其特征在于：所述置物盘包括置物底座以及固设在置物底座一端的套管；所述置物底座上开设有第一凹槽和第二凹槽，并且在置物底座上靠近边缘处设有一个通孔，所述套管的外侧壁设有与套筒内螺纹相互配合的外螺纹。

4. 根据权利要求 3 所述的胸腔闭式引流术后护理输液架，其特征在于：所述弧形把手包括手柄，所述手柄的两端分别固设有第一卡件和第二卡件，第一卡件和第二卡件均设有与第一输液套杆外径相匹配可卡接固定的卡槽。

5. 根据权利要求 4 所述的胸腔闭式引流术后护理输液架，其特征在于：所述挂钩有多个，并沿第一输液套杆外壁等距分布，所述挂钩设置在第一输液套杆的竖直方向上，并距第一输液套杆与支撑腿的连接处为 40cm。

胸腔闭式引流术后护理输液架

技术领域

[0001] 本实用新型属于医疗器械技术领域，具体涉及一种用于胸腔闭式引流术后护理输液架。

背景技术

[0002] 在目前医疗过程中，做胸腔闭式引流手术后的患者，往往受困于需要携带各种繁杂管路（如输液管路、伤口引流管路、尿管、胸腔闭式引流管路等），在术后不愿下床活动，即使下床活动也需要多人看护和帮助。并且做胸部手术后的患者，在术后 2 小时医护人员要求让其必须咳嗽，以帮助肺复张，避免造成伤口交叉感染。本实用新型的发明人经过研究发现，目前临床上使用的输液架功能单一，无法放置物品，胸腔闭式引流患者使用传统输液架，需要多人陪护才能外出活动导致患者因此不愿下床活动，久不下床活动也不利于患者的病情康复，以及增加医护人员和患者家属的工作量。而且患者术后行动不便，频繁的咳嗽难免造成乱吐乱扔的不卫生情况，当患者还患有其他传染性疾病时也存在有安全隐患。

实用新型内容

[0003] 针对现有技术存在的胸腔闭式引流手术患者受困于多种医疗管路无法独自下床活动，以及咳嗽后的不卫生情况容易引起安全隐患的技术问题，本实用新型提供一种便于胸腔闭式引流术后患者可以在无人陪护的情况下单独下床活动的输液架，并且在输液架中部设有供患者咳嗽后自行处理时，所需要放置物品的置物盘。

[0004] 为了实现上述目的，本实用新型采用如下技术方案：

[0005] 一种胸腔闭式引流术后护理输液架，包括输液架挂钩、第一输液套杆、第二输液套杆、紧固螺栓、支撑腿、万向滚轮；所述输液架挂钩安装在第二输液套杆的顶部，第二输液套杆安装在第一输液套杆内，并用紧固螺栓加以固定，且可竖向上下伸缩调节，所述第一输液套杆上卡接有弧形把手，第一输液套杆中部设有套筒，套筒内螺纹连接有置物盘，下部设有与第一输液套杆固定连接的挂钩，第一输液套杆的底部固定连接有多个支撑腿，支撑腿的足端安装有万向滚轮。

[0006] 进一步地，所述套筒为内壁带有螺纹的空心管腔并与第一输液套杆一体成型，套筒平行于地面设置在第一输液套杆竖直方向上，并距第一输液套杆与支撑腿的连接处为 120cm。

[0007] 进一步地，所述置物盘包括置物底座以及固设在置物底座一端的套管；所述置物底座上开设有第一凹槽和第二凹槽，并且在置物底座上靠近边缘处设有一个通孔，所述套管的外侧壁设有与套筒内螺纹相互配合的外螺纹。

[0008] 进一步地，所述弧形把手包括手柄，所述手柄的两端分别固设有第一卡件和第二卡件，第一卡件和第二卡件均设有与第一输液套杆外径相匹配可卡接固定的卡槽。

[0009] 进一步地，所述挂钩有多个，并沿第一输液套杆外壁等距分布，所述挂钩设置在第一输液套杆的竖直方向上，并距第一输液套杆与支撑腿的连接处为 40cm。

[0010] 本实用新型的有益效果是：将胸腔闭式引流患者从受困于多种繁杂管路，在下床活动时必须多人陪护的局面中解放出来，从而可以达到方便患者下床活动利于病情恢复，并且减少看护人员的工作量。第一输液套杆上的弧形把手可以方便患者推动输液架，卡接的弧形把手可以根据患者不同身高需求，将弧形把手卡接在患者所需要的高度。设置在第一输液套杆上的置物盘，可以放置患者因病情需要咳嗽时，能让患者自行处理时用到的物品，防止患者乱吐乱扔引起环境污染，并且当患者同时患有传染性疾病时减少安全隐患的发生。设置在第一输液套杆下部的多个挂钩，可以挂胸腔闭式引流瓶避免引流瓶位置过高导致逆行感染，方便患者自行下床活动，解决了现目前患者下床活动时，需患者手提或者陪护人员用晾衣架做简易挂钩帮助患者提住胸腔闭式引流瓶的困局。

附图说明

[0011] 图 1 是本实用新型提供的胸腔闭式引流术后护理输液架结构示意图。

[0012] 图中，1- 输液架挂钩；2- 第二输液套杆；3- 第一输液套杆；31- 套筒；32- 挂钩；33- 支撑腿；331- 万向滚轮；4- 紧固螺栓；5- 弧形把手；51- 手柄；52- 第一卡件；53- 第二卡件；6- 置物盘；61- 置物底座；611- 第一凹槽；612- 第二凹槽；613- 通孔；62- 套管。

具体实施方式

[0013] 为了使本实用新型实现的技术手段、创作特征、达成目的与功效易于明白了解，下面结合具体图示，进一步阐述本实用新型。

[0014] 如图 1 所示，本实用新型提供一种胸腔闭式引流术后护理输液架，包括输液架挂钩 1、第一输液套杆 3、第二输液套杆 2、紧固螺栓 4、支撑腿 33、万向滚轮 331；所述输液架挂钩 1 安装在第二输液套杆 2 的顶部，第二输液套杆 2 安装在第一输液套杆 3 内，并用紧固螺栓 4 加以固定，且可竖向上下伸缩调节，所述第一输液套杆 3 上卡接有弧形把手 5，第一输液套杆 3 中部设有套筒 31，套筒 31 内螺纹连接有置物盘 6，下部设有与第一输液套杆 3 固定连接的挂钩 32，第一输液套杆 3 的底部固定连接有多个支撑腿 33，支撑腿 33 的足端安装有万向滚轮 331。

[0015] 作为具体实施例，所述套筒 31 为内壁带有螺纹的空心管腔，供置物盘 6 与其螺纹连接，为使连接在套筒 31 内的置物盘 6 能够承重，所述套筒 31 与第一输液套杆 3 一体成型；所述套筒 31 平行于地面设置在第一输液套杆 3 竖直方向上，为便于患者在医疗过程中不论是卧床还是外出活动，置物盘 6 内的物品都能方便患者取拿使用，依据大部分患者的身高比例将用于与置物盘 6 配合连接的套筒 31，设置于距第一输液套杆 3 与支撑腿 33 连接处 120cm 的竖直方向上，对卧床休养或者外出活动的患者来说，这都是能使患者轻松自理取拿物品的高度，设计合理又人性化。

[0016] 作为具体实施例，所述置物盘 6 包括置物底座 61 以及固设在置物底座 61 一端的套管 62；所述置物底座 61 上开设有第一凹槽 611 和第二凹槽 612，并且在置物底座 61 上靠近边缘处设有一个通孔 613。由于胸腔闭式引流患者在术后为避免造成交叉感染需要多咳嗽，所以设置在置物底座 61 上的第一凹槽 611 优选为放置咳嗽时用需要的纸巾，第二凹槽 612 优选为放置水杯，而置物底座 61 靠近边缘的通孔 613，用于将垃圾塑料袋穿设其中，方便患者在咳嗽后将废弃物统一放置在垃圾袋中，防止患者随意乱吐乱扔造成环境污染，如

果患者同时患有传染性疾病也存在一定的安全隐患，除放置上述物品外，置物盘 6 中也可放置患者的其他重量较轻的物品。所述套管 62 的外侧壁设有与套筒 31 内螺纹相互配合的外螺纹，通过螺纹连接的置物盘 6 可以方便取下，取下置物盘 6 后输液架不占用空间也可当做传统输液架使用。

[0017] 作为具体实施例，所述弧形把手 5 包括手柄 51，所述手柄 51 的两端分别固设有第一卡件 52 和第二卡件 53，第一卡件 52 和第二卡件 53 均设有与第一输液套杆 3 外径相匹配可卡接固定的卡槽（图中未示出）；输液架上设一弧形把手 5 方便患者推动输液架外出活动时，便于手部施力支撑，卡接在第一输液套杆 3 上的第一卡件 52 和第二卡件 53，可任意根据患者身高所需的高度，卡接弧形把手 5 的位置，并且在不需要弧形把手 5 时便可将弧形把手 5 轻易取下具有不占空间的好处。

[0018] 作为具体实施例，所述挂钩 32 有多个，并沿第一输液套杆 3 外壁等距分布，所述挂钩 32 设置在第一输液套杆 3 的竖直方向上，并距第一输液套杆 3 与支撑腿 33 的连接处优选为 40cm。所述挂钩 32 优选用于悬挂胸腔闭式引流瓶，将挂钩 32 设置在第一输液套杆 3 的下部是为避免引流瓶位置过高导致逆行感染。

[0019] 作为具体实施例，在胸腔闭式引流患者术后的护理过程中，患者需要下床活动时，输液架挂钩 1 用于悬挂需高位置悬挂的药液瓶（袋），而需要低位置悬挂的闭式引流瓶可悬挂于第一输液套杆 3 的下部挂钩 32 上；患者可以根据自身身高调节弧形把手 5 的位置，方便推动输液架外出活动；设置在第一输液套杆 3 中部的置物盘 6，用于放置患者咳嗽所需要的纸巾、水杯和垃圾袋等物品，有利于减少患者经常咳嗽导致的乱吐乱扔现象，避免因患者同时患有传染性疾病引起的安全隐患，也一并解决了患者因术后管路众多需多人陪护不愿下床活动的问题，利于患者病情康复。

[0020] 以上仅为本实用新型的实施方式，并非因此限制本实用新型的专利范围，凡是利用本实用新型说明书及附图内容所作的等效结构，直接或间接运用在其他相关的技术领域，均同理在本实用新型的专利保护范围之内。

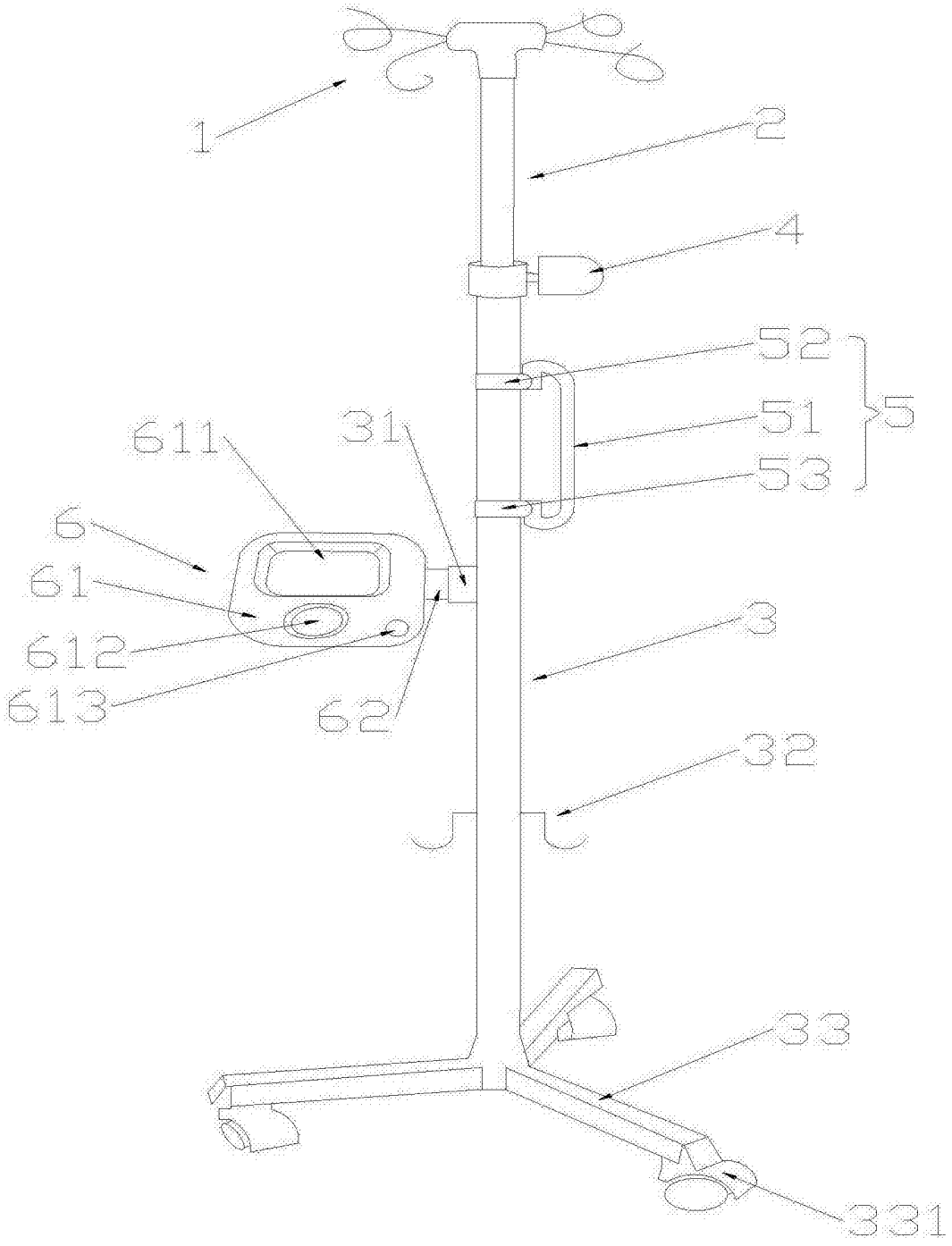

图 1