(19)中华人民共和国国家知识产权局

(12)实用新型专利

(10)授权公告号 CN 203656819 U
(45)授权公告日 2014.06.18

(21)申请号 201320834236.6

(22)申请日 2013.12.18

(73)专利权人 杭州市科技信息研究院
地址 310018 浙江省杭州市上城区惠兴路 2 号
专利权人 中国计量学院

(72)发明人 施勇峰 杨润光 王冀 杨琳 陈亮 董前民 金尚忠 张淑琴

(74)专利代理机构 洛阳市凯旋专利事务所 41112
代理人 陆君

(51)Int.Cl.
F21V 14/08(2006.01)
F21V 17/10(2006.01)

权利要求书1页 说明书2页 附图2页

(54)实用新型名称

一种调节照明范围的灯罩

(57)摘要

一种调节照明范围的灯罩，涉及照明领域，本实用新型通过在所述灯头(5)的下端设有光源(7)，在所述上灯罩(1)下部的外缘面上设有向中心凹陷的环形轨道(4)，在所述环形轨道的下端设有两个对称的贯通至上灯罩下边缘的插口(8)，在环形轨道内活动设有下灯罩(2)形成所述的调节照明范围的灯罩；本实用新型通过在上灯罩的下部活动设置可以自由转动的下灯罩，有效的控制和调节灯光的照明范围等，本实用新型具有结构简单，操作方便等特点，适合在一个房间内居住多个人时使用，同时还适用于办公场合等。

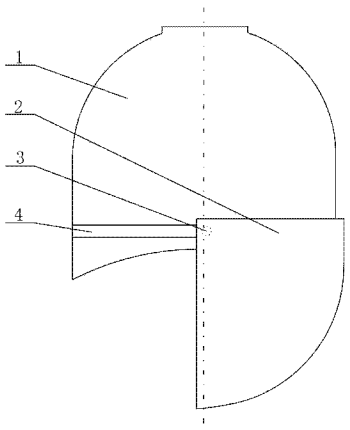

CN 203656819 U

1. 一种调节照明范围的灯罩，包括上灯罩（1）、下灯罩（2）和光源（7），其特征是：所述上灯罩（1）通过丝母（6）固定在灯头（5）上，在所述灯头（5）的下端设有光源（7），在所述上灯罩（1）下部的外缘面上设有向中心凹陷的环形轨道（4），在所述环形轨道（4）的下端设有两个对称的贯通至上灯罩（1）下边缘的插口（8），在环形轨道（4）内活动设有下灯罩（2）形成所述的调节照明范围的灯罩。

2. 根据权利要求 1 所述的调节照明范围的灯罩，其特征是：所述光源（7）为灯泡或节能灯管或 LED 灯管。

3. 根据权利要求 1 所述的调节照明范围的灯罩，其特征是：所述上灯罩（1）的内壁上设有聚光层。

4. 根据权利要求 1 所述的调节照明范围的灯罩，其特征是：所述下灯罩（2）的内壁上设有聚光层。

5. 根据权利要求 1 所述的调节照明范围的灯罩，其特征是：所述下灯罩（2）通过销轴（3）卡接在上灯罩（1）下部的环形轨道（4）。

一种调节照明范围的灯罩

[0001] 【技术领域】

[0002] 本实用新型涉及照明领域，尤其涉及一种灯罩，具体涉及一种调节照明范围的灯罩。

[0003] 【背景技术】

[0004] 已知的，现有的照明灯大都使用灯罩，其中灯罩的作用不仅仅是罩在灯上为了使灯光聚集在一起，其还可以防止人员触电，同时还可以保护人的眼睛；但是市场上现有灯罩在实际使用过程中，特别是针对一个房间里面住有多个人员时，有些人员想通过灯光工作，而当灯光过亮时，对有些想休息的人员带来困扰，那么如何提供一种可以调节照明范围的灯罩就成了本领域技术人员的长期技术诉求。

[0005] 【发明内容】

[0006] 为了克服上述技术的不足，本实用新型提供了一种调节照明范围的灯罩，本实用新型通过在上灯罩的下部活动设置可以自由转动的下灯罩，有效的控制和调节灯光的照明范围等。

[0007] 为实现如上所述的发明目的，本实用新型采用如下所述的技术方案：

[0008] 一种调节照明范围的灯罩，包括上灯罩、下灯罩和光源，所述上灯罩通过丝母固定在灯头上，在所述灯头的下端设有光源，在所述上灯罩下部的外缘面上设有向中心凹陷的环形轨道，在所述环形轨道的下端设有两个对称的贯通至上灯罩下边缘的插口，在环形轨道内活动设有下灯罩形成所述的调节照明范围的灯罩。

[0009] 所述的调节照明范围的灯罩，所述光源为灯泡或节能灯管或 LED 灯管。

[0010] 所述的调节照明范围的灯罩，所述上灯罩的内壁上设有聚光层。

[0011] 所述的调节照明范围的灯罩，所述下灯罩的内壁上设有聚光层。

[0012] 所述的调节照明范围的灯罩，所述下灯罩通过销轴卡接在上灯罩下部的环形轨道。

[0013] 采用如上所述的技术方案，本实用新型具有如下所述的优越性：

[0014] 本实用新型所述的一种调节照明范围的灯罩，本实用新型通过在上灯罩的下部活动设置可以自由转动的下灯罩，有效的控制和调节灯光的照明范围等，本实用新型具有结构简单，操作方便等特点，适合在一个房间内居住多个人时使用，同时还适用于办公场合等。

[0015] 【附图说明】

[0016] 图 1 是本实用新型的结构示意图；

[0017] 图 2 是本实用新型中上灯罩的结构示意图；

[0018] 在图中：1、上灯罩；2、下灯罩；3、销轴；4、环形轨道；5、灯头；6、丝母；7、光源；8、插口。

[0019] 【具体实施方式】

[0020] 通过下面的实施例可以更详细的解释本实用新型，本实用新型并不局限于下面的实施例；

[0021] 结合附图 1 ～ 2 所述的一种调节照明范围的灯罩，包括上灯罩 1、下灯罩 2 和光源 7，所述上灯罩 1 的内壁上设有聚光层，然后将所述上灯罩 1 通过丝母 6 固定在灯头 5 上，在所述灯头 5 的下端设有光源 7，所述光源 7 为灯泡或节能灯管或 LED 灯管 ；进一步，在所述上灯罩 1 下部的外缘面上设有向中心凹陷的环形轨道 4，在所述环形轨道 4 的下端设有两个对称的贯通至上灯罩 1 下边缘的用于下灯罩 2 插入的插口 8，在环形轨道 4 内活动设有下灯罩 2，所述下灯罩 2 通过销轴 3 卡接在上灯罩 1 下部的环形轨道 4，使用者可以通过转动下灯罩 2 使下灯罩 2 在环形轨道 4 内转动，进而实现改变照明范围的目的，再进一步，为了提高下灯罩 2 的聚光，在所述下灯罩 2 的内壁上设有聚光层形成所述的调节照明范围的灯罩。

[0022] 本实用新型未详述部分为现有技术。

[0023] 为了公开本实用新型的发明目的而在本文中选用的实施例，当前认为是适宜的，但是，应了解的是，本实用新型旨在包括一切属于本构思和发明范围内的实施例的所有变化和改进。

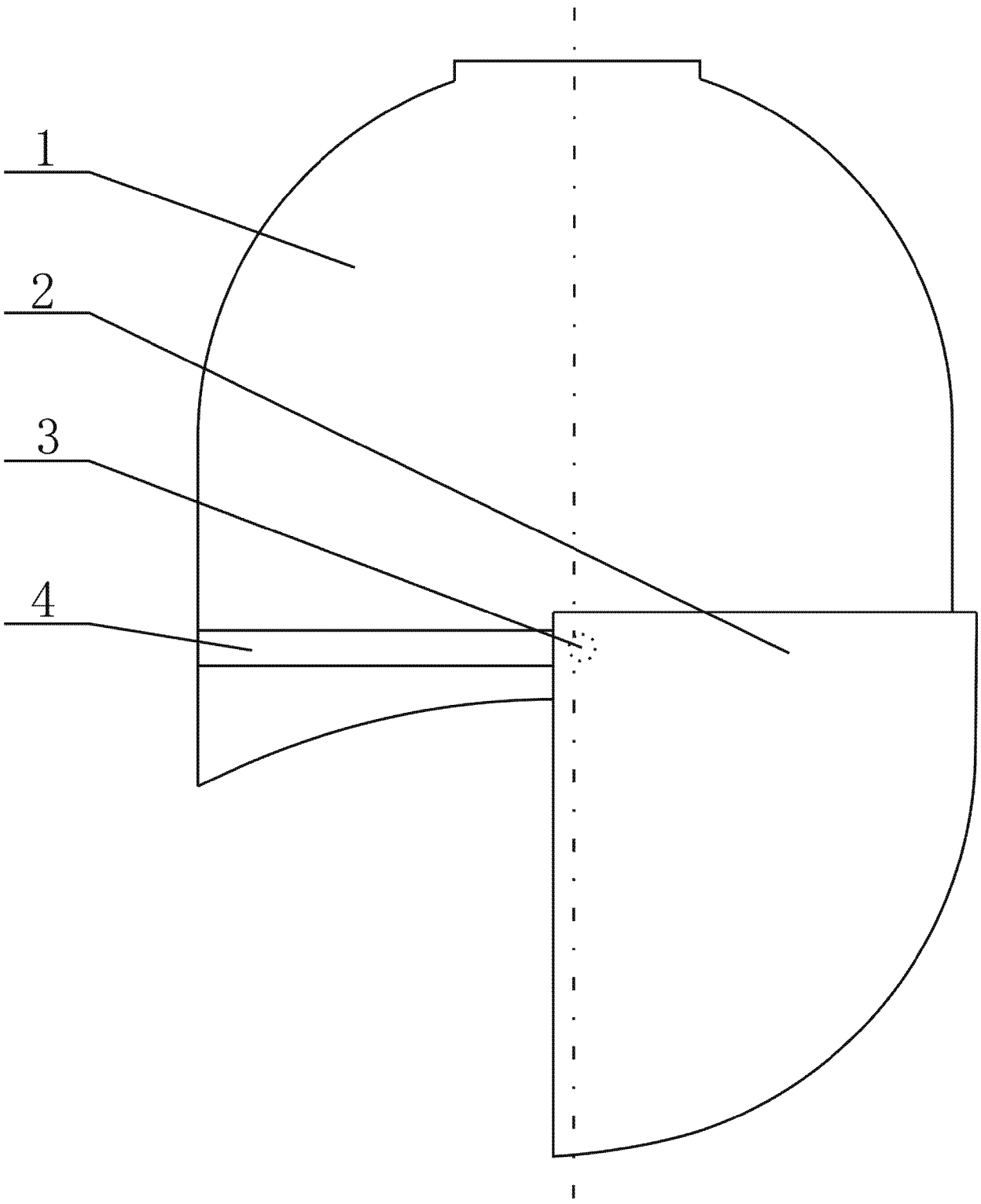

图 1

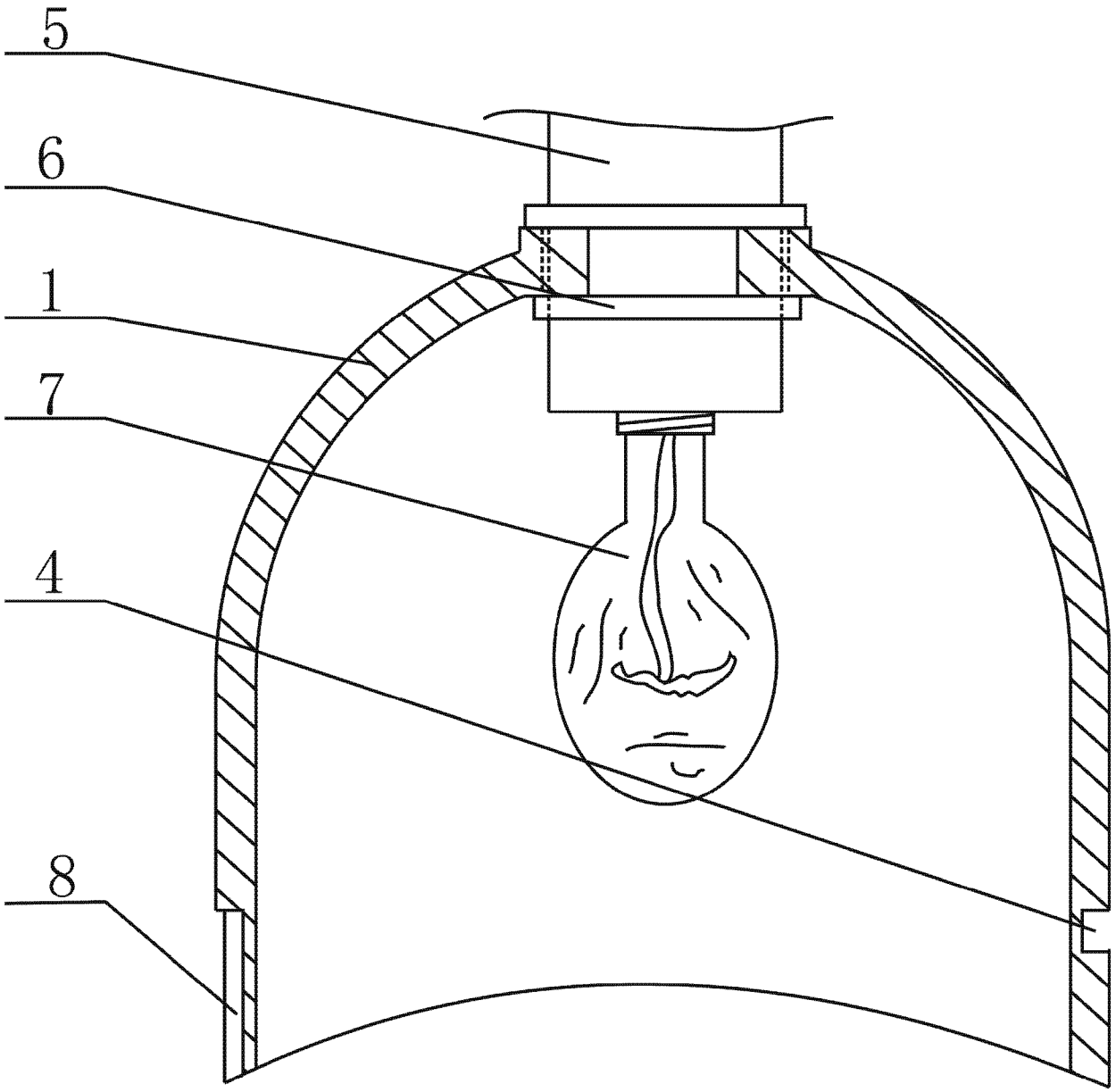

图 2