(19)中华人民共和国国家知识产权局

(12)实用新型专利

(10)授权公告号 CN 206946768 U
(45)授权公告日 2018.01.30

(21)申请号 201720031048.8

(22)申请日 2017.01.11

(73)专利权人 邢台学院
地址 054001 河北省邢台市桥东区师专街3号

(72)发明人 王慧琳 孙慧娟

(74)专利代理机构 苏州中合知识产权代理事务所(普通合伙) 32266
代理人 高海棠

(51)Int.Cl.
G09B 19/18(2006.01)

权利要求书1页 说明书3页 附图2页

(54)实用新型名称

一种便携式经济法教学使用的展示装置

(57)摘要

本实用新型提供一种便携式经济法教学使用的展示装置，包括框架，书写板，置物架，可调节支架，折叠轴和展示板结构，所述的书写板和展示板结构安装在框架上；所述的书写板由折叠轴和置物架相连接；所述的可调节支架安装在框架的背面的中下部；所述的展示板结构包括后展板，置物夹，前展板，后滑轨，滑轨垫和前滑轨，所述的后展板安装在后滑轨上；所述的前展板安装在前滑轨上；所述的后展板和前展板的上部安装有置物夹；所述的后滑轨和前滑轨上设置有滑轨垫。本实用新型的展示板结构的设置，根据情况调整展板的面积，使用方便灵活；可调节支架的设置可以环境不同需要，调整高度，使用方便灵活，便于收纳；折叠轴的设置可方便折叠，便于携带。

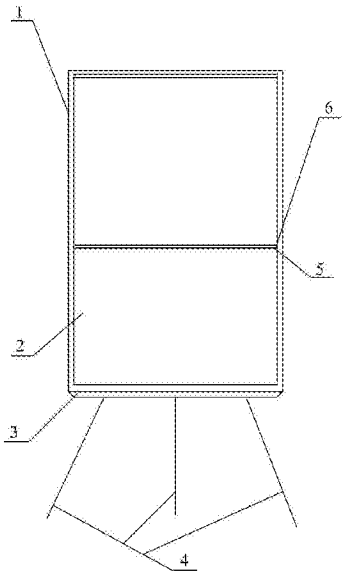

CN 206946768 U

1.一种便携式经济法教学使用的展示装置，其特征在于，该便携式经济法教学使用的展示装置包括框架(1)，书写板(2)，置物架(3)，可调节支架(4)，折叠轴(5)和展示板结构(6)，所述的书写板(2)和展示板结构(6)安装在框架(1)上；所述的书写板(2)由折叠轴(5)和置物架(3)相连接；所述的可调节支架(4)安装在框架(1)的背面的中下部；所述的展示板结构(6)包括后展板(61)，置物夹(62)，前展板(63)，后滑轨(64)，滑轨垫(65)和前滑轨(66)，所述的后展板(61)安装在后滑轨(64)上；所述的前展板(63)安装在前滑轨(66)上；所述的后展板(61)和前展板(63)的上部安装有置物夹(62)；所述的后滑轨(64)和前滑轨(66)上设置有滑轨垫(65)。

2.如权利要求1所述的便携式经济法教学使用的展示装置，所述的后滑轨(64)和前滑轨(66)具体采用铝合金材料的滑轨。

3.如权利要求1所述的便携式经济法教学使用的展示装置，所述的后展板(61)和前展板(63)具体采用磁性白板。

4.如权利要求1所述的便携式经济法教学使用的展示装置，所述的可调节支架(4)包括横支杆(41)，侧支杆(42)，档位槽(43)，可调节支架主体(44)和固定架(45)，所述的横支杆(41)的两侧设置有侧支杆(42)，所述的固定架(45)的顶部和横支杆(41)相连；所述的档位槽(43)安置在横支杆(41)下面的中间位置；所述的可调节支架主体(44)插接在档位槽(43)内。

5.如权利要求4所述的便携式经济法教学使用的展示装置，所述的横支杆(41)，侧支杆(42)或者可调节支架主体(44)具体采用厚度为1.5毫米-3毫米的空心管。

6.如权利要求1所述的便携式经济法教学使用的展示装置，所述的可调节支架主体(44)和固定架(45)之间的夹角设置为120度。

7.如权利要求4所述的便携式经济法教学使用的展示装置，所述的档位槽 (43)具体采用2-4厘米的不锈钢方形凹槽，所述的档位槽(43)具体采用3-5个。

8.如权利要求1所述的便携式经济法教学使用的展示装置，所述的置物夹(62)具体采用弹力夹。

一种便携式经济法教学使用的展示装置

技术领域

[0001] 本实用新型属于教学用具技术领域，尤其涉及一种便携式经济法教学使用的展示装置。

背景技术

[0002] 经济法是对社会主义商品经济关系进行整体、系统、全面、综合调整的一个法律部门。在现阶段，它主要调整社会生产和再生产过程中，以各类组织为基本主体所参加的经济管理关系和一定范围的经营协调关系。现有的经济法教学过程中，教学用具一般都是教杆，使得教授讲课时，使用的范围太窄，不能实现其他的功能。基于现有的经济法教学使用的展示装置存在着不能调节高低，使用不够方便，功能单一和不方便携带的问题便，不方便携带的问题。

[0003] 因此，发明一种便携式经济法教学使用的展示装置显得非常必要。

实用新型内容

[0004] 为了解决上述技术问题，本实用新型提供一种便携式经济法教学使用的展示装置，以解决现有的经济法教学使用的展示装置存在着不能调节高低，使用不够方便，功能单一和不方便携带的问题便，不方便携带的问题。一种便携式经济法教学使用的展示装置，包括框架，书写板，置物架，可调节支架，折叠轴和展示板结构，所述的书写板和展示板结构安装在框架上；所述的书写板由折叠轴和置物架相连接；所述的可调节支架安装在框架的背面的中下部；所述的展示板结构包括后展板，置物夹，前展板，后滑轨，滑轨垫和前滑轨，所述的后展板安装在后滑轨上；所述的前展板安装在前滑轨上；所述的后展板和前展板的上部安装有置物夹；所述的后滑轨和前滑轨上设置有滑轨垫。

[0005] 所述的后滑轨和前滑轨具体采用铝合金材料的滑轨，有利于展开使用后展板和前展板，增加展示面积，不使用时，便于收纳，使用方便。

[0006] 所述的后展板和前展板具体采用磁性白板，有利于方便展示相关图片和资料，使用方便。

[0007] 所述的可调节支架包括横支杆，侧支杆，档位槽，可调节支架和固定架，所述的横支杆的两侧设置有侧支杆，所述的固定架的顶部和横支杆相连；所述的档位槽安置在横支杆下面的中间位置；所述的可调节支架插接在档位槽内。

[0008] 所述的横支杆，侧支杆或者可调节支架具体采用厚度为1.5毫米-3毫米的空心管，有利于可以环境不同需要，便于调整高度，使用方便灵活。

[0009] 所述的可调节支架和固定架之间的夹角设置为120度，有利于稳固展示装置。

[0010] 所述的档位槽具体采用2-4厘米的不锈钢方形凹槽，所述的档位槽具体采用3-5个，有利于调节展示板结构的角度，使用方便灵活。

[0011] 所述的置物夹具体采用弹力夹，有利于夹置一些图稿，书写的资料等，使用方便。

[0012] 与现有技术相比，本实用新型具有如下有益效果：本实用新型的展示板结构的的

设置，根据情况调整展板的面积，使用方便灵活；可调节支架的设置可以环境不同需要，便于调整高度和角度，使用方便灵活，便于收纳；折叠轴的设置可方便折叠，便于携带。

附图说明

[0013] 图1是本实用新型的结构示意图。

[0014] 图2是本实用新型的展示板结构的结构示意图。

[0015] 图3是本实用新型的可调节支架的结构示意图。

[0016] 图中：

[0017] 1-框架；2-书写板；3-置物架；4-可调节支架；41-支杆；42-侧支杆；43-档位槽；44-可调节支架；45-固定架；5-折叠轴；6-展示板结构；61-后展板；62-置物夹；63-前展板；64-后滑轨；65-滑轨垫；66-前滑轨。

具体实施方式

[0018] 以下结合附图对本实用新型做进一步描述：

[0019] 实施例：

[0020] 如图1至图3所示：

[0021] 本实用新型提供一种便携式经济法教学使用的展示装置，包括框架1，书写板2，置物架3，可调节支架4，折叠轴5和展示板结构6，所述的书写板2和展示板结构6安装在框架1上；所述的书写板2由折叠轴5和置物架3相连接；所述的可调节支架4安装在框架1的背面的中下部；所述的展示板结构6包括后展板61，置物夹62，前展板63，后滑轨64，滑轨垫65和前滑轨66，所述的后展板61安装在后滑轨64上；所述的前展板63安装在前滑轨66上；所述的后展板61和前展板63的上部安装有置物夹62；所述的后滑轨64和前滑轨66上设置有滑轨垫65。

[0022] 所述的后滑轨64和前滑轨66具体采用铝合金材料的滑轨，有利于展开使用后展板61和前展板63，增加展示面积，不使用时，便于收纳，使用方便。

[0023] 所述的后展板61和前展板63具体采用磁性白板，有利于方便展示相关图片和资料，使用方便。

[0024] 所述的可调节支架4包括横支杆41，侧支杆42，档位槽43，可调节支架44和固定架45，所述的横支杆41的两侧设置有侧支杆42，所述的固定架45的顶部和横支杆41相连；所述的档位槽43安置在横支杆41下面的中间位置；所述的可调节支架44插接在档位槽43内。

[0025] 所述的横支杆41，侧支杆42或者可调节支架44具体采用厚度为1.5毫米-3毫米的空心管，有利于可以环境不同需要，便于调整高度，使用方便灵活。

[0026] 所述的可调节支架44和固定架45之间的夹角设置为120度，有利于稳固展示装置。

[0027] 所述的档位槽43具体采用2-4厘米的不锈钢方形凹槽，所述的档位槽43具体采用3-5个，有利于调节展示板结构6的角度，使用方便灵活。

[0028] 所述的置物夹62具体采用弹力夹，有利于夹置一些图稿，书写的资料等，使用方便。

[0029] 工作原理

[0030] 本实用新型：将固定架45展开放置地面，将可调节支架44放置到档位槽43上，调节

到合适的角度，由折叠轴5将展示板结构6和书写板2取开使用，展示板结构6上的后展板61和前展板63可在后滑轨64和前滑轨66左右拉开，展开全部面积，使用面板展示讲解内容；书写板2上可书写，置物架3上可放置书本等一些上课需要的物品。

[0031] 利用本实用新型所述的技术方案，或本领域的技术人员在本实用新型技术方案的启发下，设计出类似的技术方案，而达到上述技术效果的，均是落入本实用新型的保护范围。

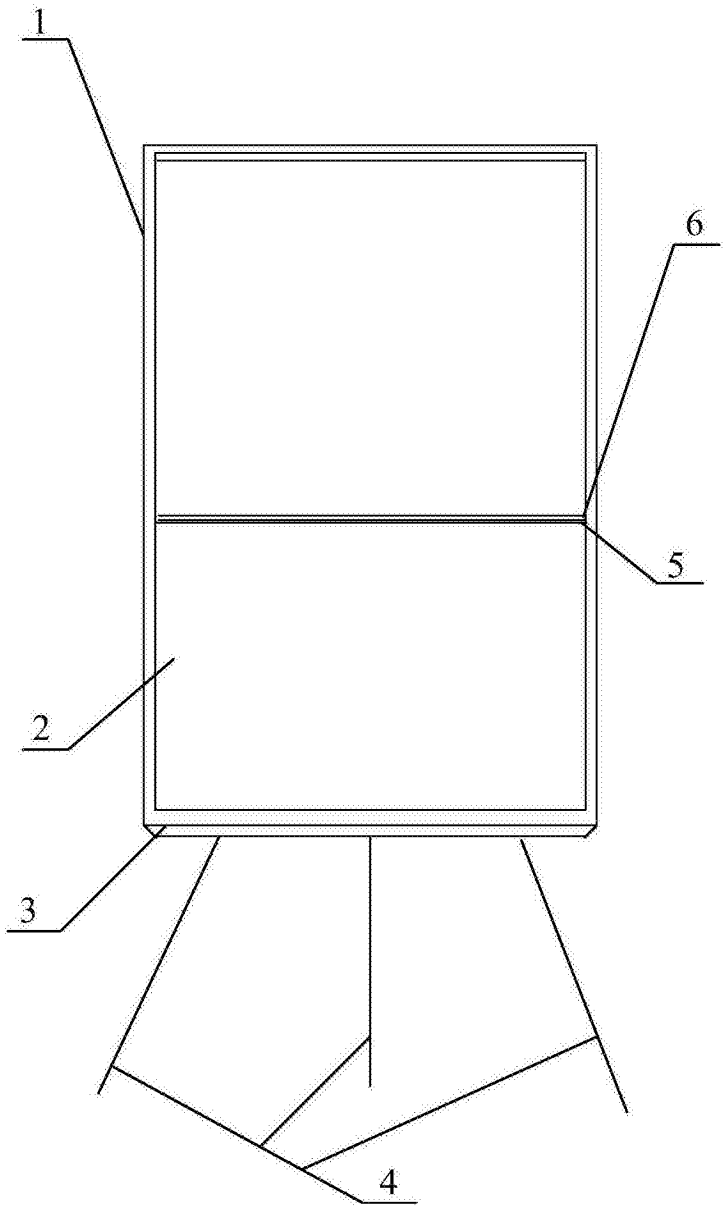

图1

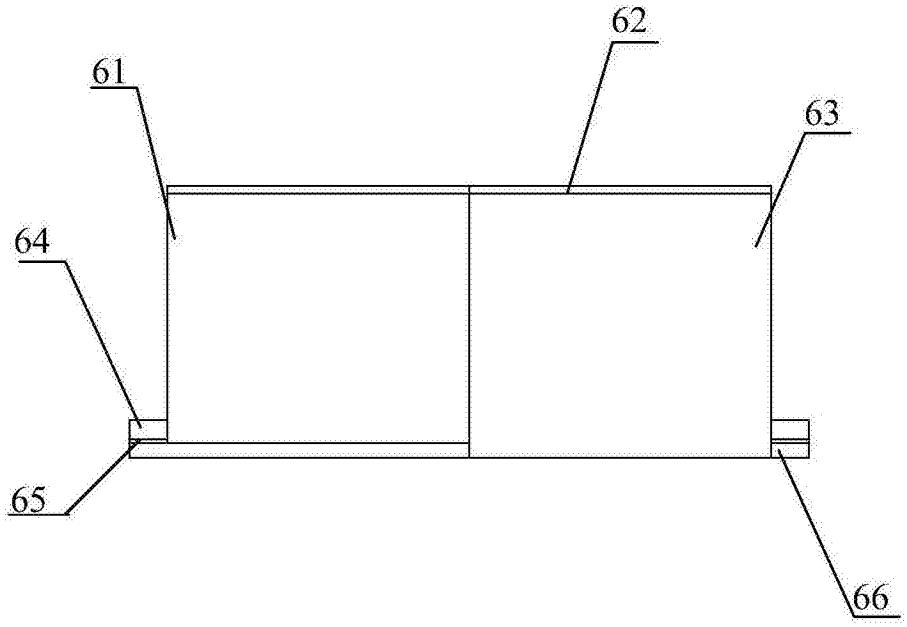

图2

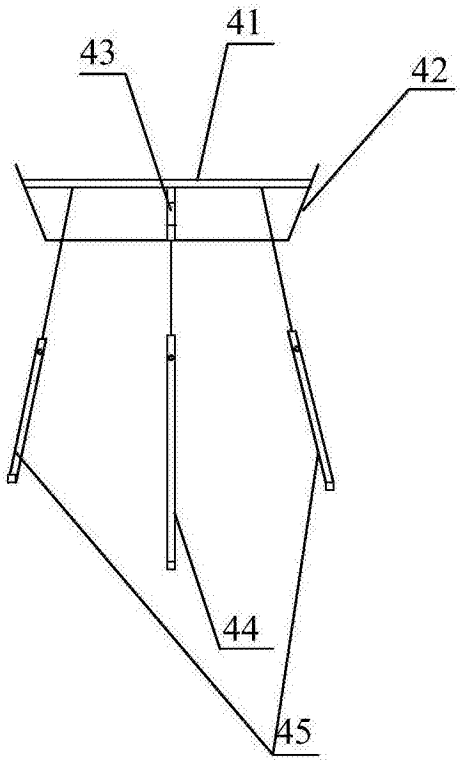

图3