(19)中华人民共和国国家知识产权局

(12)实用新型专利

(10)授权公告号 CN 205715814 U
(45)授权公告日 2016.11.23

(21)申请号 201620596292.4

(22)申请日 2016.06.15

(73)专利权人 台州市洁星卫浴有限公司
地址 317500 浙江省台州市温岭市新河镇城北村(温岭市乐华教学仪器制造厂内)

(72)发明人 李乐乐

(51)Int.Cl.
F16K 11/074(2006.01)

权利要求书1页 说明书3页 附图4页

(54)实用新型名称

一种冷热水龙头

(57)摘要

本实用新型公开了一种冷热水龙头，其技术方案要点是：包括座体，座体上设有用于放置阀芯的容纳腔，容纳腔的底部设有导流板，导流板上设有热水孔、冷水孔以及出水孔，导流板与容纳腔之间设有密封垫，座体上设有用于固定导流板的固定部件。由于导流板与容纳腔之间增设了密封垫，密封垫可以起到密封作用，保证了导流板与容纳腔之间的密封性，固定部件将导流板固定在容纳腔内，进而可以将密封垫压紧在容纳腔的底部，保证了密封效果，此外，在使用时，阀芯使用年限较长时，阀芯底部的垫圈会粘合在导流板上，想要将阀芯从容纳腔内取出就十分不方便，此时可以将导流板拆卸下来，将阀芯与导流板一起取出，随后再将阀芯从导流板上拆卸即可，维修十分方便。

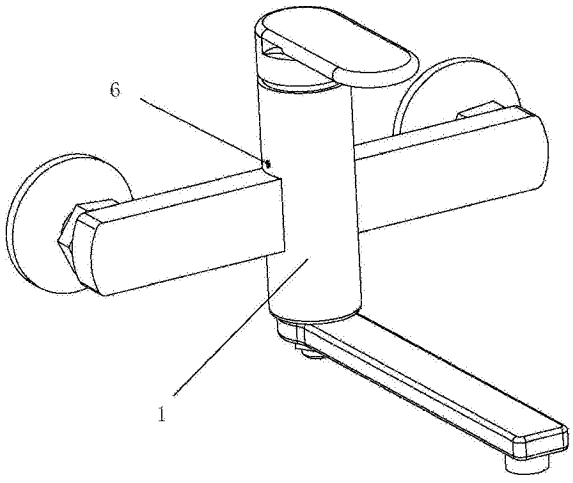

CN 205715814 U

1.一种冷热水龙头，包括座体(1)，所述座体(1)上设有用于放置阀芯(4)的容纳腔(11)，所述容纳腔(11)的底部设有导流板(2)，所述导流板(2)上设有热水孔(22)、冷水孔(21)以及出水孔(23)，其特征在于：所述导流板(2)与容纳腔(11)之间设有密封垫(3)，所述座体(1)上设有用于固定导流板(2)的固定部件。

2.根据权利要求1所述的冷热水龙头，其特征在于：所述导流板(2)的侧面沿导流板(2)径向设有螺纹孔(5)，所述固定部件包括设置在座体(1)外壁上且能够与螺纹孔(5)螺纹连接的固定螺钉(6)。

3.根据权利要求1或2所述的冷热水龙头，其特征在于：所述容纳腔(11)的上部螺纹连接有用于压紧阀芯(4)的固定盖(8)。

4.根据权利要求3所述的冷热水龙头，其特征在于：所述固定盖(8)上设有外螺纹，所述容纳腔(11)的内壁上设有与外螺纹配合的内螺纹，所述固定盖(8)的顶部设有用于转动固定盖(8)的操作块(82)。

5.根据权利要求4所述的冷热水龙头，其特征在于：所述固定盖(8)与操作块(82)呈分体设置，所述固定盖(8)由若干拼接块(81)拼接而成，所述操作块(82)与固定盖(8)之间设有连接螺钉(7)。

6.根据权利要求4所述的冷热水龙头，其特征在于：所述操作块(82)上设有若干对操作面(821)，每对操作面(821)互相平行设置。

7.根据权利要求1所述的冷热水龙头，其特征在于：所述导流板(2)的侧面有定位块(9)，所述容纳腔(11)内设有与定位块(9)配合的定位槽(111)。

8.根据权利要求1所述的冷热水龙头，其特征在于：所述导流板(2)的顶面上设有沉槽(10)，所述沉槽(10)的内壁之间连接有操作柱(101)。

一种冷热水龙头

技术领域

[0001] 本实用新型涉及一种水龙头开关，更具体地说，它涉及一种冷热水龙头。

背景技术

[0002] 现有技术中，常见的可调节冷热水混合比例的冷热水龙头通常包括：座体、用于调节冷水和热水混合比例自己进水量的阀芯，位于阀芯下方的导流部分，在导流部分上设有冷水孔、热水孔以及出水孔，现有技术中，座体与导流部分是一体铸造而成的，加工难度十分大，因此，公告号为CN2929390Y的实用新型提供了一种冷热水龙头，通过设置单独的导流板，将冷水孔、热水孔以及出水孔均设置到导流板上，加工方便，降低了生产成本。

[0003] 但是在实际使用中，由于将原本是一体设置在导流部分，设置成了分体的，这样导流板和座体之间就会存在一定的间隙，这样导流板与座体之间的密封性不高，在使用时，从冷水管以及热水管内进入的冷水以及热水，容易从间隙内泄漏出来，导致阀芯的控制失效，降低了冷热水龙头的可靠性。

实用新型内容

[0004] 针对现有技术的不足，本实用新型的目的是提供一种冷热水龙头，可以提高导流板与阀芯之间的密封性进而提高冷热水龙头的可靠性。

[0005] 本实用新型的上述技术目的是通过以下技术方案得以实现的：一种冷热水龙头，包括座体，所述座体上设有用于放置阀芯的容纳腔，所述容纳腔的底部设有导流板，所述导流板上设有热水孔、冷水孔以及出水孔，所述导流板与容纳腔之间设有密封垫，所述座体上设有用于固定导流板的固定部件。

[0006] 通过采用上述技术方案：在安装完毕之后，由于导流板与容纳腔之间增设了密封垫，密封垫可以起到密封作用，保证了导流板与容纳腔之间的密封性，固定部件将导流板固定在容纳腔内，进而可以将密封垫压紧在容纳腔的底部，保证了密封效果，此外，在使用时，阀芯使用年限较长时，阀芯底部的垫圈会粘合在导流板上，想要将阀芯从容纳腔内取出就十分不方便，此时可以将导流板拆卸下来，将阀芯与导流板一起取出，随后再将阀芯从导流板上拆卸即可，维修也十分方便。

[0007] 较佳的，所述导流板的侧面沿导流板径向设有螺纹孔，所述固定部件包括设置在座体外壁上且能够与螺纹孔螺纹连接的固定螺钉。

[0008] 通过采用上述技术方案，使用时，旋紧固定螺钉，固定螺钉与导流板螺纹连接，即可实现固定板与座体之间的固定，结构简单，拆卸、安装十分方便。

[0009] 较佳的，所述容纳腔的上部螺纹连接有用于压紧阀芯的固定盖。

[0010] 通过采用上述技术方案，旋紧固定盖，通过螺纹连接，固定盖即可将阀芯压紧在容纳腔内，实现阀芯的固定，固定结构简单，拆卸安装均十分方便。

[0011] 较佳的，所述固定盖上设有外螺纹，所述容纳腔的内壁上设有与外螺纹配合的内螺纹，所述固定盖的顶部设有用于转动固定盖的操作块。

[0012] 通过采用上述技术方案，通过外螺纹与内螺纹的配合，即可实现固定盖与容纳腔的螺纹连接，实现了固定盖与容纳腔之间的固定，当需要转动固定盖时，操作块可以作为受力点，十分省力的实现固定盖的转动。

[0013] 较佳的，所述固定盖与操作块呈分体设置，所述固定盖由若干拼接块拼接而成，所述操作块与固定盖之间设有连接螺钉。

[0014] 通过采用上述技术方案，由于固定盖与容纳腔之间是螺纹连接的，因此，当想要拆卸阀芯时，螺纹连接可能会出现卡死现象，导致固定盖拆卸困难，因此，将固定盖做成分体的，在拆卸时，如果出现卡死现象，此时可以先将连接螺钉旋出，将操作块从固定盖上方取下，此时拼接块与拼接块之间即可解除，这样不需要转动固定盖，也可以实现固定盖的拆卸，解决了因为螺纹连接卡死，导致固定盖无法拆卸的问题。

[0015] 较佳的，所述操作块上设有若干对操作面，每对操作面互相平行设置。

[0016] 通过采用上述技术方案，在实际使用时，操作面可以作为受力点，在拆卸固定盖时，操作面可以方便扳手夹住操作块，进而可以方便转动操作面，十分省力的实现固定盖的拆卸。

[0017] 较佳的，所述导流板的侧面有定位块，所述容纳腔内设有与定位块配合的定位槽。

[0018] 通过采用上述技术方案，在安装时，定位块可以对导流板进行定位，安装时，定位导流板十分方便，节省了安装时间，提高了工作效率，而且可以保证热水孔、冷水孔以及出水孔准确的与对应的管路连接，保证了产品质量。

[0019] 较佳的，所述导流板的顶面上设有沉槽，所述沉槽的内壁之间连接有操作柱。

[0020] 通过采用上述技术方案：在拆卸时，用钩子勾住操作柱，即可将导流板从容纳腔内取出，避免了导流板卡在容纳腔内，无法取出的情况出现。

[0021] 综上所述，本实用新型具有以下有益效果：

[0022] 1、在安装完毕之后，由于导流板与容纳腔之间增设了密封垫，密封垫可以起到密封作用，保证了导流板与容纳腔之间的密封性，固定部件将导流板固定在容纳腔内，进而可以将密封垫压紧在容纳腔的底部，保证了密封效果，此外，在使用时，阀芯使用年限较长时，阀芯底部的垫圈会粘合在导流板上，想要将阀芯从容纳腔内取出就十分不方便，此时可以将导流板拆卸下来，将阀芯与导流板一起取出，随后再将阀芯从导流板上拆卸即可，维修也十分方便；

[0023] 2、设置定位块以及定位槽，定位块可以对导流板进行定位，安装时，定位导流板十分方便，节省了安装时间，提高了工作效率，而且可以保证热水孔、冷水孔以及出水孔准确的与对应的管路连接，保证了产品质量。

附图说明

[0024] 图1是本实施例水龙头的结构视图；

[0025] 图2是本实施例水龙头的装配爆炸图一；

[0026] 图3是本实施例水龙头的装配爆炸图二：

[0027] 图4是导流板结构示意图。

[0028] 图中：1、座体；11、容纳腔；111、定位槽；2、导流板；21、冷水孔；22、热水孔；23、出水孔；3、密封垫；4、阀芯；5、螺纹孔；6、固定螺钉；7、连接螺钉；8、固定盖；81、拼接块；82、操作

块;821、操作面;9、定位块;10、沉槽;101、操作柱。

具体实施方式

[0029] 以下结合附图1-4对本实用新型作进一步详细说明。

[0030] 一种冷热水龙头,参照图1以及图2,包括座体1,在座体1内设有容纳腔11,容纳腔11的底壁连接有冷水进水管、热水进水管以及出水管,在容纳腔11内放置有阀芯4,在阀芯4与容纳腔11的底壁之间设有导流板2,导流板2上设有热水孔22、冷水孔21以及出水孔23,在导流板2与容纳腔11的内壁之间设有密封垫3,在密封垫3上与热水孔22、冷水孔21以及出水孔23对应的位置均设有通孔,在座体1上还设有用于固定导流板2的固定部件,固定部件可以实现导流板2与容纳腔11的固定,固定部件包括固定螺钉6,固定螺钉6与座体1螺纹连接并且能过伸入容纳腔11内,在导流板2的侧面沿导流板2的径向设有螺纹孔5,固定螺钉6伸入容纳腔11内之后,与螺纹孔5螺纹连接。

[0031] 在容纳腔11内设有用于压紧阀芯4的固定盖8,固定盖8呈长筒状设置,在固定盖8上设有外螺纹,在容纳腔11的内壁上设有与外螺纹配合的内螺纹,固定盖8由若干拼接块81拼接而成,拼接块81呈扇形设置,在固定盖8的顶部设有操作块82,操作块82呈环形设置,操作块82上设有与拼接块81螺纹连接的连接螺钉7,连接螺钉7沿固定盖8的轴向设置。操作块82上设有若干对操作面821,每队操作面821对称设置,本实施例中,操作块82上设有6个操作面821,操作块82呈正六边形。

[0032] 参照图3以及图4,在导流板2的侧面设有定位块9,定位块9凸出导流板2设置,在容纳腔11的内壁上设有定位槽111,定位槽111沿竖直方向设置并且延伸至容纳腔11外部。在导流板2的顶面上还设有沉槽10,在沉槽10的两侧面之间连接有操作柱101,操作柱101靠近沉槽10的开口设置。

[0033] 以上所述仅是本实用新型的优选实施方式,本实用新型的保护范围并不仅局限于上述实施例,凡属于本实用新型思路下的技术方案均属于本实用新型的保护范围。应当指出,对于本技术领域的普通技术人员来说,在不脱离本实用新型原理前提下的若干改进和润饰,这些改进和润饰也应视为本实用新型的保护范围。

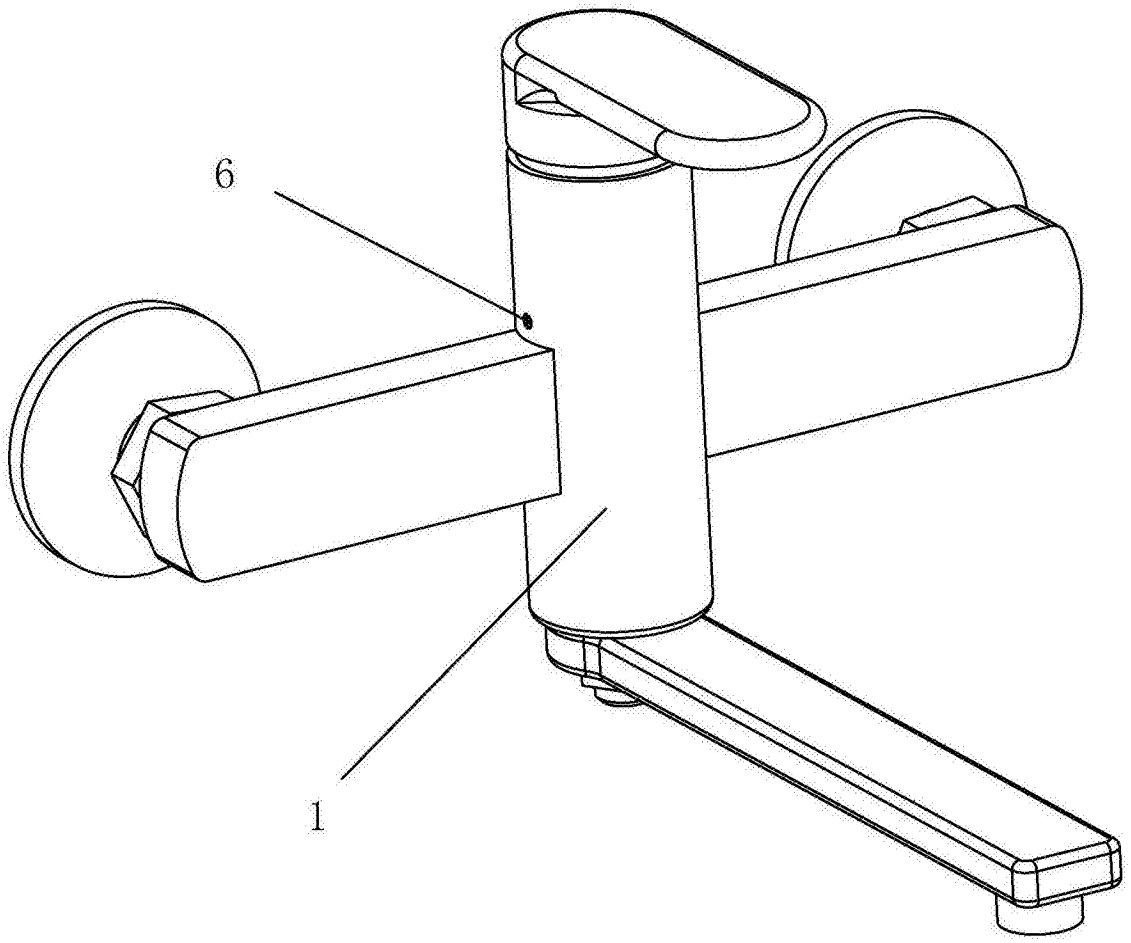

图1

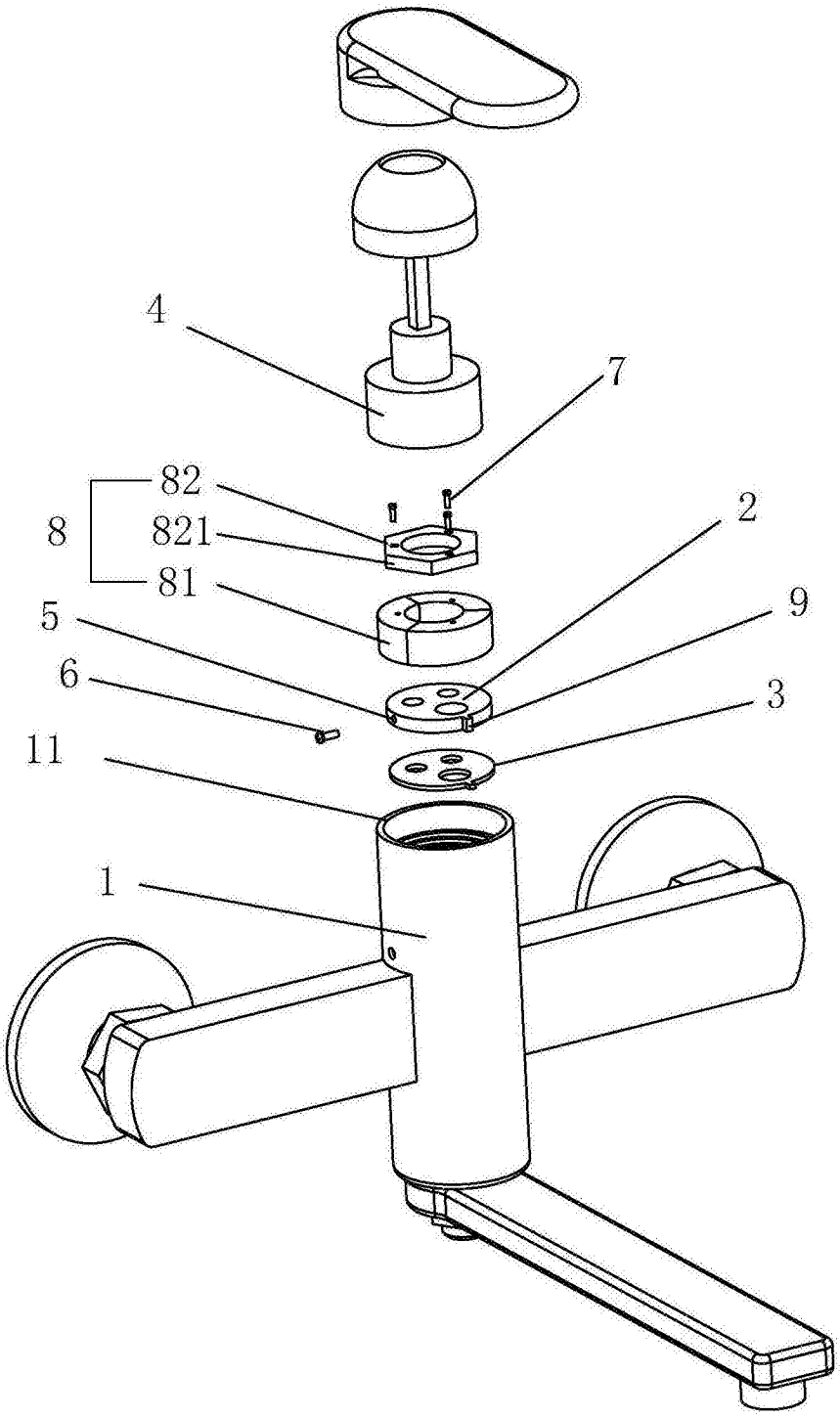

图2

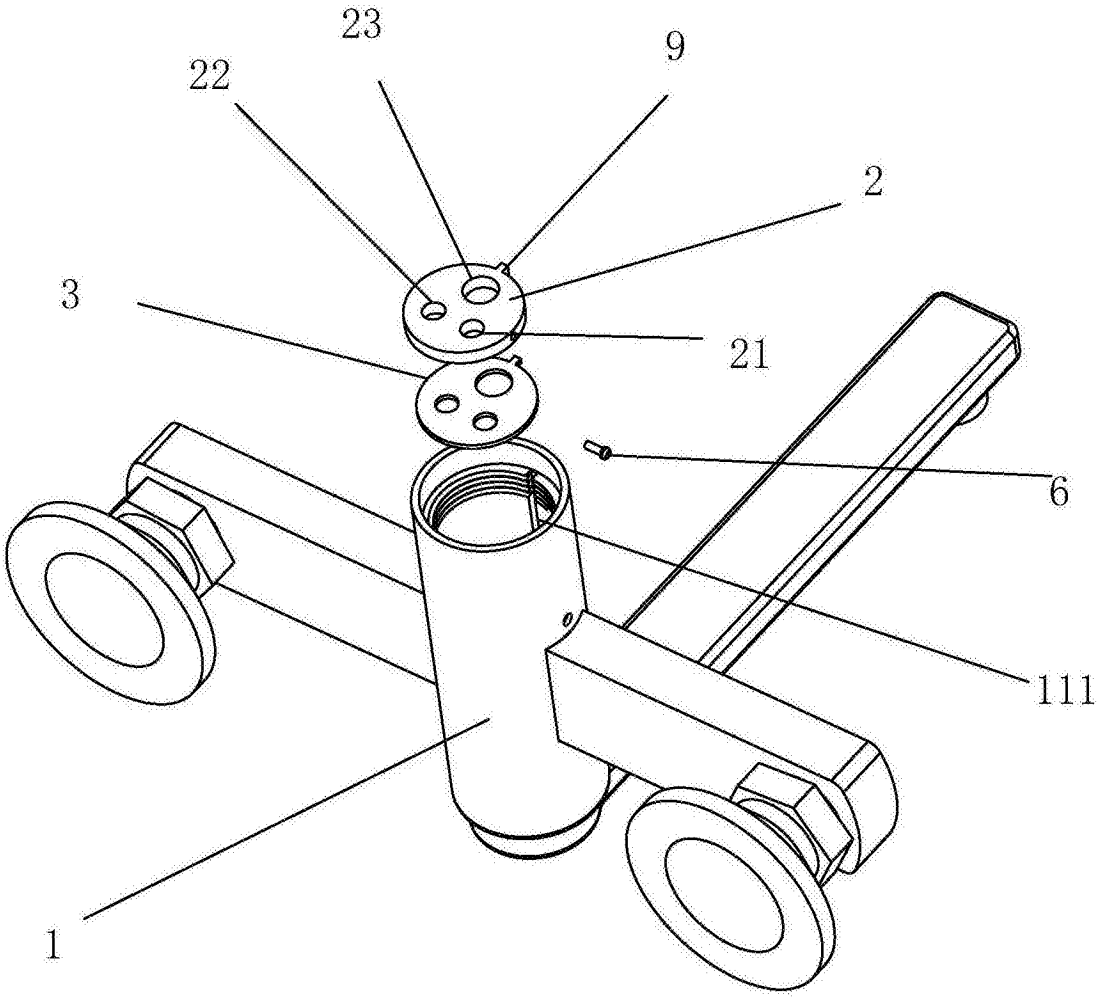

图3

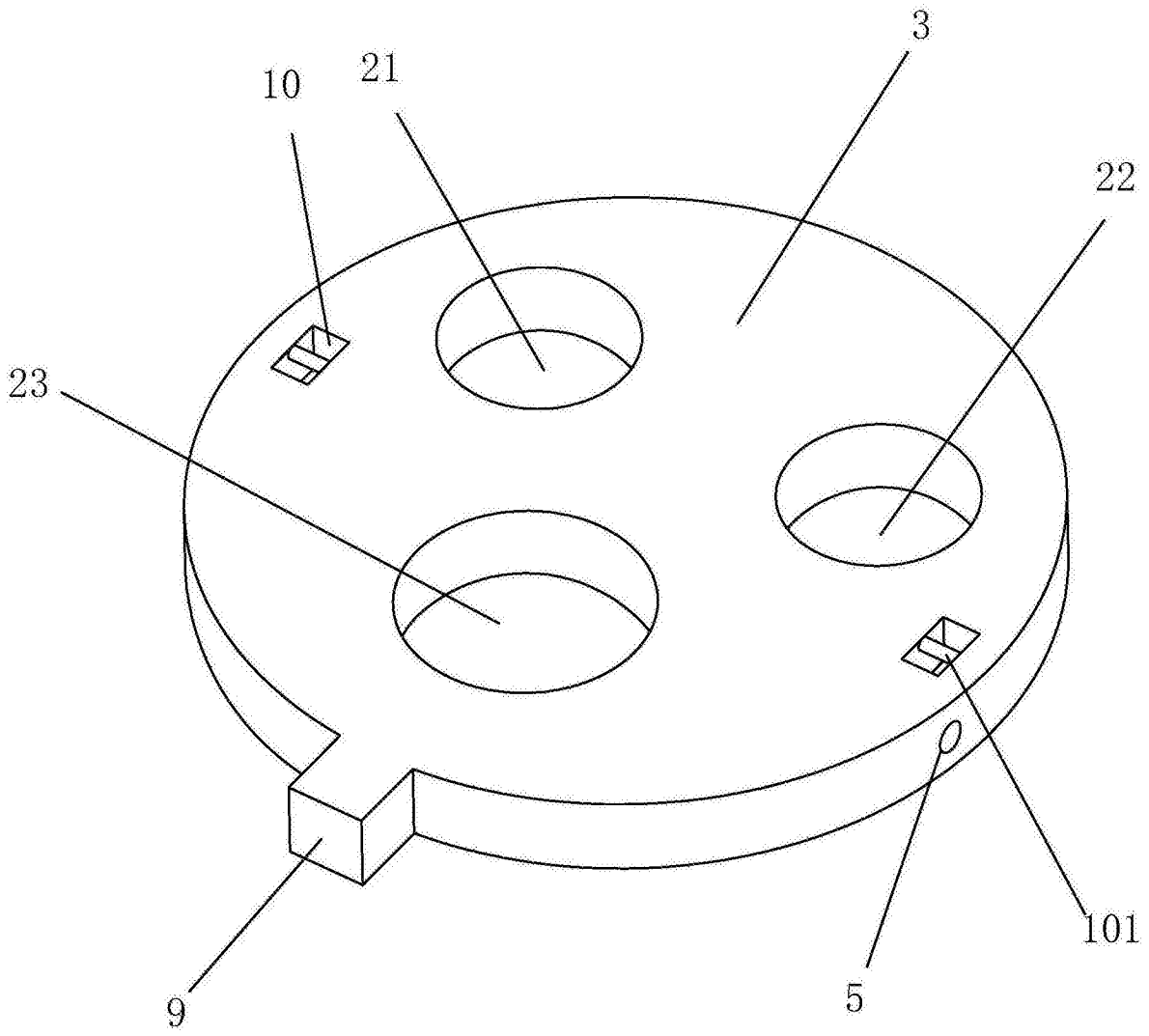

图4