(19)中华人民共和国国家知识产权局

(12)实用新型专利

(10)授权公告号 CN 205321590 U
(45)授权公告日 2016.06.22

(21)申请号 201620054510.1

(22)申请日 2016.01.15

(73)专利权人 武汉科技大学
地址 430081 湖北省武汉市青山区和平大道947号

(72)发明人 王维

(51)Int.Cl.
A45F 5/10(2006.01)

权利要求书1页 说明书1页 附图1页

(54)实用新型名称

一种提袋器

(57)摘要

本实用新型涉及日用品领域，具体的说涉及一种提袋器，其特征在于它由挂钩、转轴、挂环、壳体组成；所述的挂钩呈工字型，其两侧面各固定设有一挂环，挂钩的底部两侧对称开有两U型槽，U型槽的下端侧面向挂钩上部方向弯曲；所述的壳体上部设有一矩形通槽，壳体下部内侧开有一空腔，并通过转轴将挂钩固定在壳体的空腔内，挂钩能绕转轴旋转收入空腔中。本实用新型能方便的供人们提拿手上的购物袋，避免勒疼人们的手部，还能随身挂放钥匙，更加满足人们的使用需求。

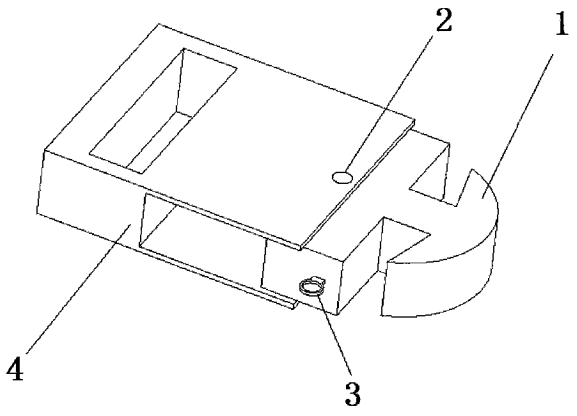

CN 205321590 U

1.一种提袋器，其特征在于它由挂钩、转轴、挂环、壳体组成；所述的挂钩呈工字型，其两侧面各固定设有一挂环，挂钩的底部两侧对称开有两U型槽，U型槽的下端侧面向挂钩上部方向弯曲；所述的壳体上部设有一矩形通槽，壳体下部内侧开有一空腔，并通过转轴将挂钩固定在壳体的空腔内，挂钩能绕转轴旋转收入空腔中。

一种提袋器

【技术领域】

[0001] 本实用新型涉及日用品领域，具体的说涉及一种提袋器。

【背景技术】

[0002] 日常生活中，人们在超市，菜市场购物后一般都会用塑料袋盛放所购买的物品，当塑料袋内的物品比较重时，由于塑料袋的手提部分比较细，容易勒疼人们的手，甚至给人们的手指造成伤害，同时也给人们出行购物造成了不便。

【实用新型内容】

[0003] 本实用新型要解决的技术问题是提供一种提袋器，它既能方便的供人们提拿手上的购物袋，避免勒疼人们的手部，还能随身挂放钥匙，更加满足人们的使用需求。

[0004] 为了达到上述目的，本实用新型提供的技术方案是：一种提袋器，其特征在于它由挂钩、转轴、挂环、壳体组成；所述的挂钩呈工字型，其两侧面各固定设有一挂环，挂钩的底部两侧对称开有两U型槽，U型槽的下端侧面向挂钩上部方向弯曲；所述的壳体上部设有一矩形通槽，壳体下部内侧开有一空腔，并通过转轴将挂钩固定在壳体的空腔内，挂钩能绕转轴旋转收入空腔中。

[0005] 本实用新型的有益效果是：本实用新型能方便的供人们提拿手上的购物袋，避免勒疼人们的手部，还能随身挂放钥匙，更加满足人们的使用需求。

【附图说明】

[0006] 下面结合附图和实施例对本实用新型作出进一步的说明。

[0007] 图1为本实用新型的结构示意图。

[0008] 其中，1-挂钩、2-转轴、3-挂环、4-壳体。

【具体实施方式】

[0009] 在附图所示的实例中，一种提袋器，其特征在于它由挂钩、转轴、挂环、壳体组成；所述的挂钩呈工字型，其两侧面各固定设有一挂环，挂钩的底部两侧对称开有两U型槽，U型槽的下端侧面向挂钩上部方向弯曲；所述的壳体上部设有一矩形通槽，壳体下部内侧开有一空腔，并通过转轴将挂钩固定在壳体的空腔内，挂钩能绕转轴旋转收入空腔中。

[0010] 使用本实用新型时，人们可以将挂钩从壳体下部的空腔中旋出来，将购物后盛放东西的手提袋挂放在挂钩底部两侧对称的U型槽中，挂钩侧面上的拉环可以用来挂放人们的钥匙、零钱袋等其他物品，壳体上部设有的矩形通槽可供人们方便的抓紧提袋器，不使用本实用新型时可，人们以将挂钩本体旋进壳体下部的空腔内，这样既美观又便于存放。

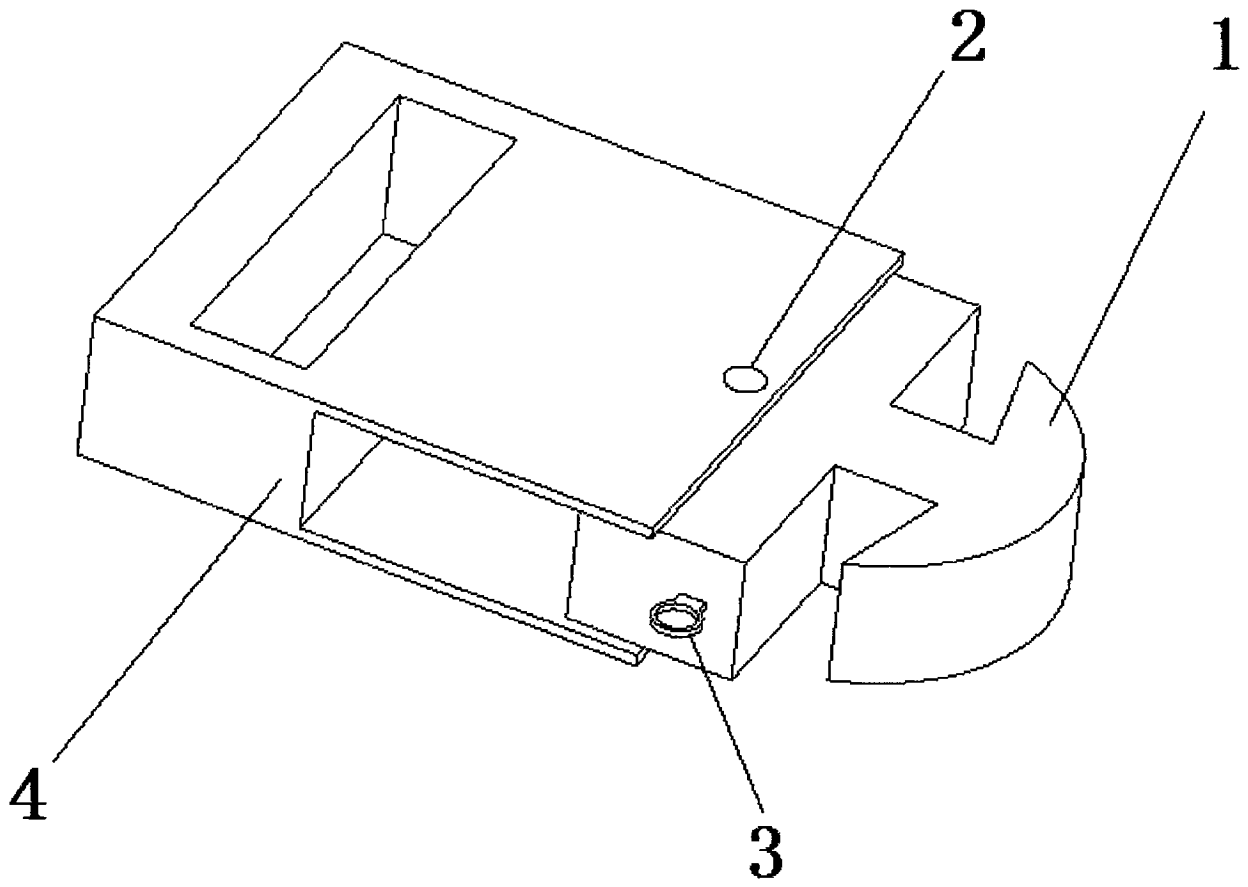

图1