(19)中华人民共和国国家知识产权局

(12)实用新型专利

(10)授权公告号 CN 204503961 U
(45)授权公告日 2015.07.29

(21)申请号 201520066499.6

(22)申请日 2015.01.30

(73)专利权人 昆山艺可五金有限公司
地址 215300 江苏省苏州市昆山开发区大通路411号

(72)发明人 李勇

(51)Int.Cl.
B21D 37/10(2006.01)

权利要求书1页 说明书2页 附图1页

(54)实用新型名称

一种异型U形锁扣成型模上刀

(57)摘要

本实用新型涉及一种异型U形锁扣成型模上刀，包括上刀主体，所述上刀主体的上方设有上固定部，所述上固定部的上表面上开设有两个安装孔，所述上刀主体的中间为连接部，所述连接部上设有三道弧形槽，所述连接部的下方为折弯部，所述折弯部由刀口、过渡面组成，所述折弯部的最下方为半圆形的刀口，所述刀口和连接部之间为过渡面，所述过渡面倾斜向下。本实用新型适用于异型U形锁扣的生产，针对U形件不一样长度的左右支脚，通过连接部上的三道弧形槽可判断支脚的长度，生产方便、快捷。

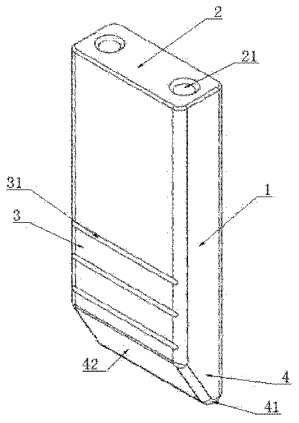

CN 204503961 U

1. 一种异型 U 形锁扣成型模上刀，包括上刀主体，其特征在于：所述上刀主体的上方设有上固定部，所述上固定部的上表面上开设有两个安装孔，所述上刀主体的中间为连接部，所述连接部上设有三道弧形槽，所述连接部的下方为折弯部，所述折弯部由刀口、过渡面组成，所述折弯部的最下方为半圆形的刀口，所述刀口和连接部之间为过渡面，所述过渡面倾斜向下。

2. 根据权利要求 1 所述的一种异型 U 形锁扣成型模上刀，其特征在于：所述上固定部的上表面的外侧设有倒角。

3. 根据权利要求 1 所述的一种异型 U 形锁扣成型模上刀，其特征在于：所述弧形槽的半径为 1.5mm，所述弧形槽的深度为 0.8mm。

4. 根据权利要求 1 所述的一种异型 U 形锁扣成型模上刀，其特征在于：所述过渡面在竖直方向的倾斜角度为 30° 。

一种异型U形锁扣成型模上刀

技术领域

[0001] 本实用新型涉及模具领域，尤其是一种异型U形锁扣成型模上刀。

背景技术

[0002] 模具在外力作用下使坯料成为有特定形状和尺寸的制件的工具。广泛用于冲裁、模锻、冷镦、挤压、粉末冶金件压制、压力铸造，以及工程塑料、橡胶、陶瓷等制品的压塑或注塑的成形加工中。模具具有特定的轮廓或内腔形状，应用具有刃口的轮廓形状可以使坯料按轮廓线形状发生分离（冲裁）。应用内腔形状可使坯料获得相应的立体形状。模具一般包括动模和定模（或凸模和凹模）两个部分，二者可分可合。分开时取出制件，合拢时使坯料注入模具型腔成形。模具是精密工具，形状复杂，承受坯料的胀力，对结构强度、刚度、表面硬度、表面粗糙度和加工精度都有较高要求，模具生产的发展水平是机械制造水平的重要标志之一。对常规的U形锁扣进行成型加工时的工艺为：切断弯曲——冷镦——旋铆。但是对一种异型U形锁扣，由于锁扣U形件两个支脚的长度不一致，在进行折弯时，对折弯成U形的半成品工件的两个支脚的长度要求符合生产要求，如果是把工件拿出折弯设备来进行测量验收，工序增加、操作繁琐。

发明内容

[0003] 本实用新型解决的技术问题是提供适用于异型U形锁扣生产的一种异型U形锁扣成型模上刀。

[0004] 本实用新型解决其技术问题所采取的技术方案是：一种异型U形锁扣成型模上刀，包括上刀主体，所述上刀主体的上方设有上固定部，所述上固定部的上表面上开设有两个安装孔，所述上刀主体的中间为连接部，所述连接部上设有三道弧形槽，所述连接部的下方为折弯部，所述折弯部由刀口、过渡面组成，所述折弯部的最下方为半圆形的刀口，所述刀口和连接部之间为过渡面，所述过渡面倾斜向下。

[0005] 进一步的，所述上固定部的上表面的外侧设有倒角。

[0006] 进一步的，所述弧形槽的半径为1.5mm，所述弧形槽的深度为0.8mm。

[0007] 更进一步的，所述过渡面在竖直方向的倾斜角度为30°。

[0008] 本实用新型的有益效果是：本实用新型适用于异型U形锁扣的生产，针对U形件不一样长度的左右支脚，通过连接部上的三道弧形槽可判断支脚的长度，生产方便、快捷。

附图说明

[0009] 下面结合附图对本实用新型进一步说明。

[0010] 图1是本实用新型结构示意图。

具体实施方式

[0011] 如图1所示的一种异型U形锁扣成型模上刀，包括上刀主体1，所述上刀主体1的

上方设有上固定部2，所述上固定部2的上表面上开设有两个安装孔21，所述上刀主体1的中间为连接部3，所述连接部3上设有三道弧形槽31，所述连接部3的下方为折弯部4，所述折弯部4由刀口41、过渡面42组成，所述折弯部4的最下方为半圆形的刀口41，所述刀口41和连接部3之间为过渡面42，所述过渡面42倾斜向下。

[0012] 进一步的，所述上固定部2的上表面的外侧设有倒角。

[0013] 进一步的，所述弧形槽31的半径为1.5mm，所述弧形槽31的深度为0.8mm。

[0014] 更进一步的，所述过渡面42在竖直方向的倾斜角度为30°。

[0015] 需要强调的是，以上是本实用新型的较佳实施列而已，并非对实用新型在外观上作任何形式的限制，凡是依据本实用新型的技术实质对以上实施例所作的任何简单修改、等同变化与修饰，均仍属于本实用新型技术方案的范围内。

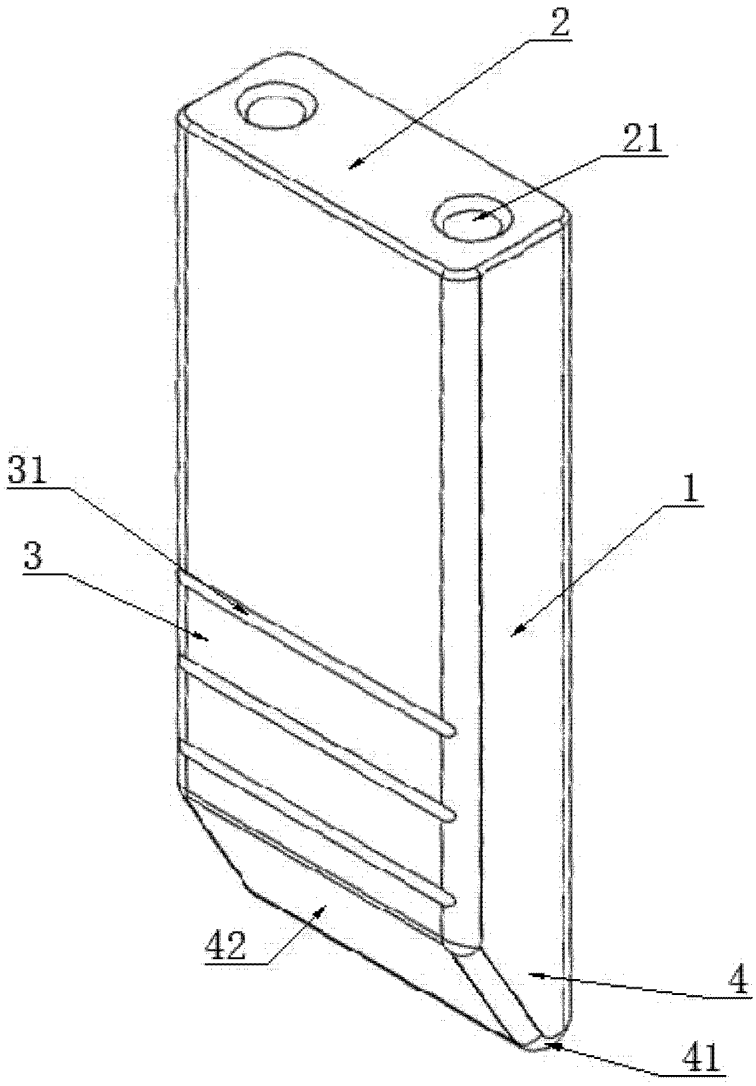

图 1