(19)中华人民共和国国家知识产权局

(12)实用新型专利

(10)授权公告号 CN 205119267 U
(45)授权公告日 2016.03.30

(21)申请号 201520846404.2

(22)申请日 2015.10.29

(73)专利权人 自贡市华尔美科技有限公司
地址 643000 四川省自贡市大安区龙井街华大居委会4组万佳庭苑14栋6层19号

(72)发明人 舒世英

(74)专利代理机构 成都正华专利代理事务所（普通合伙） 51229
代理人 李林合

(51)Int.Cl.
F24F 1/02(2011.01)
F24F 13/28(2006.01)
F24F 6/12(2006.01)
A61L 9/22(2006.01)

权利要求书1页 说明书2页 附图2页

(54)实用新型名称

多功能空气净化器

(57)摘要

本实用新型公开了一种多功能空气净化器，包括壳体，设置在壳体的侧壁上的进风口，以及设置在壳体的顶部的出风口；进风口的内侧依次设有过滤滤网、静电吸附网、活性炭过滤网；壳体的底部设有储水箱；出风口的内侧设有通过导流管与储水箱连通的超声波雾化器；导流管上设有微型水泵。本空气净化器在净化加湿空气的同时还能对空气进行杀菌处理。

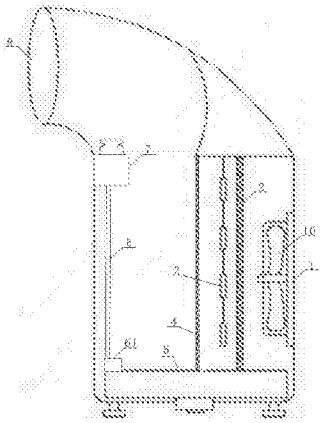

CN 205119267 U

1. 一种多功能空气净化器，其特征在于，包括壳体，设置在所述壳体的侧壁上的进风口，以及设置在所述壳体的顶部的出风口；所述进风口的内侧依次设有抽风机、过滤滤网、静电吸附网和活性炭过滤网；所述壳体的底部设有储水箱；所述出风口的内侧设有通过导流管与所述储水箱连通的超声波雾化器；所述导流管上设有微型水泵。

2. 根据权利要求 1 所述的多功能空气净化器，其特征在于，所述进风口包括固定在壳体侧壁上的安装圆环；所述安装圆环内设有挡板组，所述挡板组包括外挡板和内挡板；所述外挡板和内挡板均由若干间隔平行分布的呈条状的挡条；所述外挡板和内挡板的挡条插空排布。

3. 根据权利要求 2 所述的多功能空气净化器，其特征在于，所述安装圆环的外圆面上设有若干安装孔。

多功能空气净化器

技术领域

[0001] 本实用新型涉及一种多功能空气净化器。

背景技术

[0002] 随着生活质量的不断的提高，对环境污染的程度也逐渐的加深，环境的不断污染不仅会对生物链造成很大的影响造成大量濒危物种的灭亡而且环境污染也会对人们身体造成很大的伤害，空气污染也是也是污染治理的一大方面，空气净化器又称“空气清洁器”、空气清新机、净化器，是指能够吸附、分解或转化各种空气污染物，有效提高空气清洁度的产品。由于室内空气中污染物的释放有持久性和不确定性的特点，因此使用空气净化器净。但是目前市面上的空气净化器在净化空气的同时不能保证对细菌的处理到位，不能对空气进行加湿处理。

实用新型内容

[0003] 本实用新型的目的是提供一种多功能空气净化器，以解决现有空气净化器在净化空气的同时不能保证对细菌的处理到位，且不能对空气进行加湿处理的问题。

[0004] 为解决上述技术问题，本实用新型提供一种多功能空气净化器，包括壳体，设置在壳体的侧壁上的进风口，以及设置在壳体的顶部的出风口；进风口的内侧依次设有过滤滤网、静电吸附网和活性炭过滤网；壳体的底部设有储水箱；出风口的内侧设有通过导流管与储水箱连通的超声波雾化器；导流管上设有微型水泵。

[0005] 进一步地，进风口包括固定在壳体上的安装圆环；安装圆环内设有挡板组，挡板组包括外挡板和内挡板；外挡板和内挡板均由若干间隔平行分布的呈条状的挡条；外挡板和内挡板的挡条插空排布。

[0006] 进一步地，安装圆环的外圆面上设有若干安装孔。

[0007] 本实用新型的有益效果为：空气由进风口进入空气净化器内，通过过滤滤网滤除空气中的灰尘，通过静电吸附网进一步吸附带静电的空气悬浮物，通过活性炭过滤网除去空气中的异味。并且，在出风口的内侧设有超声波雾化器，通过高频谐振将液态水变成水雾，且在雾化过程中还可释放大量的负离子，其与空气中漂浮的烟雾、粉尘等产生静电式反应，使其沉淀，同时还能有效去除甲醛、一氧化碳、细菌等有害物质，使空气得到淨化，减少疾病的发生。此外，本申请中的进风口即能满足进风量需求，又能防止较大杂质物件进入机身内。

附图说明

[0008] 图 1 为本实用新型一个实施例的结构示意图；

[0009] 图 2 为本实用新型一个实施例的进风口的结构示意图。

[0010] 其中：1、进风口；10、抽风机；11、安装圆环；12、外挡板；13、内挡板；2、过滤滤网；3、静电吸附网；4、活性炭过滤网；5、储水箱；6、导流管；61、微型水泵；7、超声波雾化器；。

具体实施方式

[0011] 下面对本实用新型的具体实施方式进行描述，以便于本技术领域的技术人员理解本实用新型，但应该清楚，本实用新型不限于具体实施方式的范围，对本技术领域的普通技术人员来讲，只要各种变化在所附的权利要求限定和确定的本实用新型的精神和范围内，这些变化是显而易见的，一切利用本实用新型构思的发明创造均在保护之列。

[0012] 如图 1 所示的多功能空气净化器，包括壳体，设置在壳体的侧壁上的进风口 1，以及设置在壳体的顶部的出风口 8；进风口 1 的内侧依次设有抽风机 10、过滤滤网 2、静电吸附网 3 和活性炭过滤网 4；壳体的底部设有储水箱 5；出风口 8 的内侧设有通过导流管 6 与储水箱 5 连通的超声波雾化器 7；导流管 6 上设有微型水泵 61。

[0013] 根据本申请的一个实施例，如图 2 所示，上述进风口 1 包括固定在壳体上的安装圆环 11；安装圆环 11 内设有挡板组，挡板组包括外挡板 12 和内挡板 13；外挡板 12 和内挡板 13 均由若干间隔平行分布的呈条状的挡条；外挡板 12 和内挡板 13 的挡条插空排布。

[0014] 根据本申请的一个实施例，安装圆环 11 的外圆面上设有若干安装孔（未示出）。

[0015] 工作时，空气由进风口 1 进入空气净化器内，通过过滤滤网 2 滤除空气中的灰尘，通过静电吸附网 3 进一步吸附带静电的空气悬浮物，通过活性炭过滤网 4 除去空气中的异味。并且，在出风口 8 的内侧设置的超声波雾化器 7 通过高频谐振将液态水变成水雾，且在雾化过程中还可释放大量的负离子，其与空气中漂浮的烟雾、粉尘等产生静电式反应，使其沉淀，同时还能有效去除甲醛、一氧化碳、细菌等有害物质，使空气得到淨化，减少疾病的发生。此外，本申请中的进风口 1 即能满足进风量需求，又能防止较大杂质物件进入空气净化器的内部，且安装定位准确。

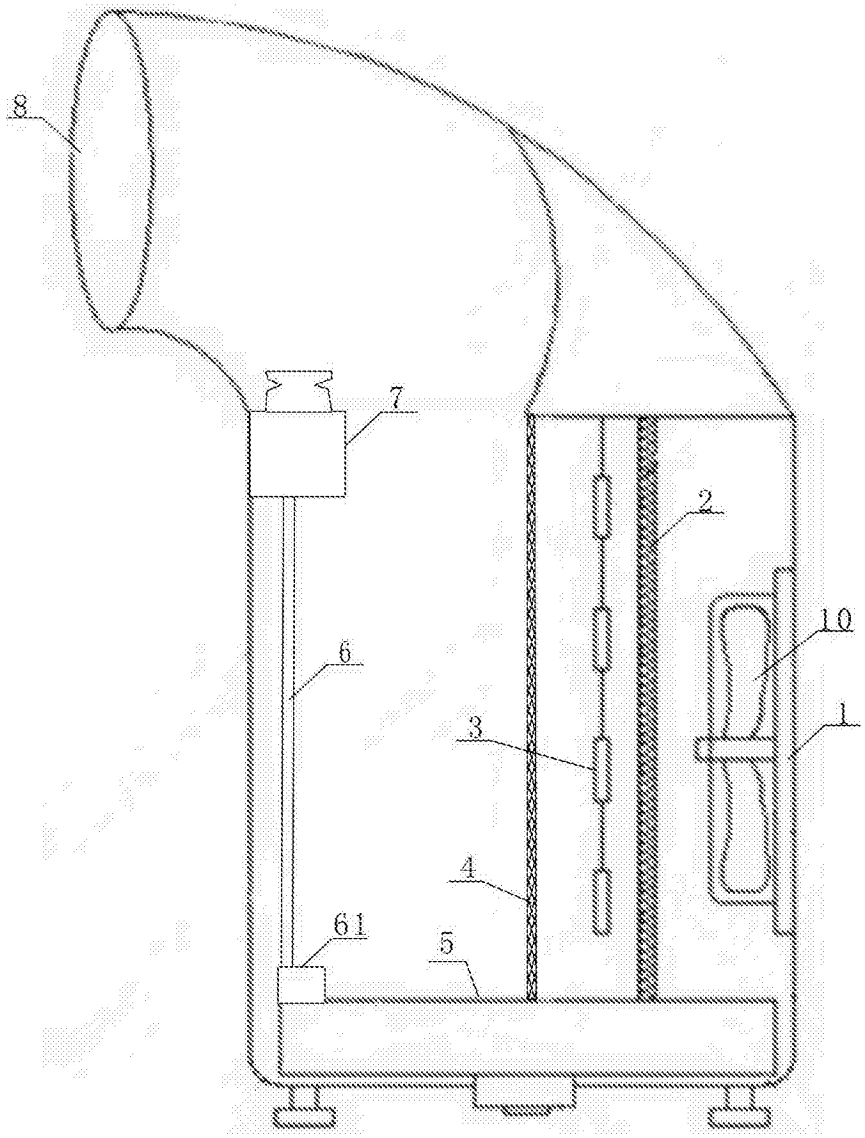

图 1

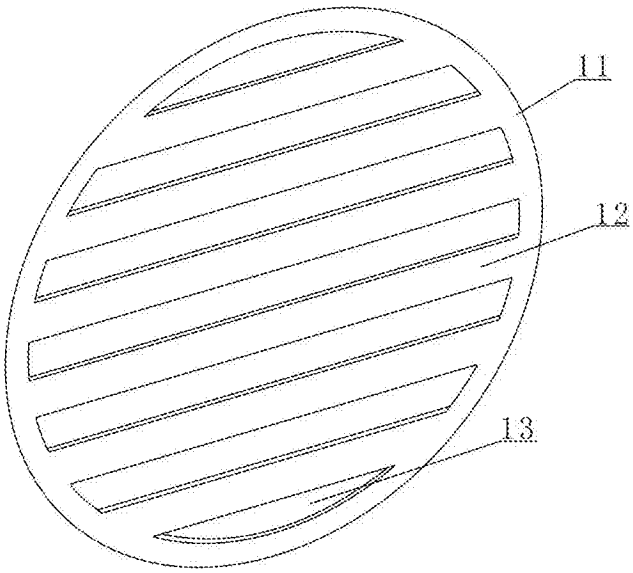

图 2