(19)国家知识产权局

(12)实用新型专利

(10)授权公告号 CN 221186827 U
(45)授权公告日 2024.06.21

(21)申请号 202323143762.0

(22)申请日 2023.11.21

(73)专利权人 山西建邦集团铸造有限公司
地址 043000 山西省临汾市侯马市张村乡大李村

(72)发明人 李俊峰 黄忠全 翟亚男 杜晨光 乔金金

(74)专利代理机构 太原智慧管家知识产权代理事务所(特殊普通合伙) 14114
专利代理师 马俊平

(51)Int.Cl.
B26F 1/32(2006.01)
B26D 7/01(2006.01)

权利要求书1页 说明书2页 附图1页

(54)实用新型名称

一种法兰用垫片冲眼工装

(57)摘要

本实用新型涉及一种法兰用垫片冲眼工装，包括本体和垫板，垫板安装在垫板下部；垫板一端通过螺栓连接在本体下部，且垫板与本体之间设置有穿设在螺栓上的垫片，保证垫板与本体下表面存在一定距离的间隙；本体上表面开设有多个通孔一，本体下表面开设有多个通孔二，通孔一和通孔二同轴线对应开设，且通孔二的直径大于通孔一的直径；通孔一内穿设有长螺杆，通孔二内穿设有冲块，冲块上端与长螺杆下端螺纹连接，长螺杆上部外置段穿设有弹簧，弹簧下端顶接在本体上表面。本装置能减少劳动量，节约时间；用专用工装冲眼能过提高法兰垫孔距的准确性，避免由于孔距的不合适导致法兰垫不能用；能过避免由于冲眼而导致的法兰垫损坏，还能提高工作效率。

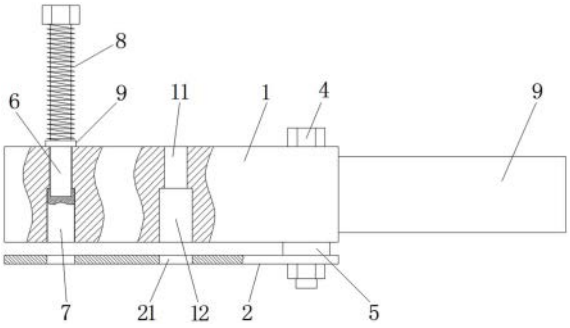

CN 221186827 U

1.一种法兰用垫片冲眼工装,包括本体和垫板,其特征在于,所述垫板安装在垫板下部;

所述垫板一端通过螺栓连接在本体下部,且垫板与本体之间设置有穿设在螺栓上的垫片,保证垫板与本体下表面存在一定距离的间隙;

所述本体上表面开设有多个通孔一,本体下表面开设有多个通孔二,通孔一和通孔二同轴线对应开设,且通孔二的直径大于通孔一的直径;

所述通孔一内穿设有长螺杆,通孔二内穿设有冲块,冲块上端与长螺杆下端螺纹连接,长螺杆上部外置段穿设有弹簧,弹簧下端顶接在本体上表面。

2.根据权利要求1所述的一种法兰用垫片冲眼工装,其特征在于,所述垫板上开设有多个穿孔,穿孔与通孔二同轴线对应设置。

3.根据权利要求1所述的一种法兰用垫片冲眼工装,其特征在于,所述弹簧下端与本体上表面之间设置有穿设在长螺杆上的垫圈。

4.根据权利要求1所述的一种法兰用垫片冲眼工装,其特征在于,各个通孔二的直径不相同,以满足不同规格的法兰孔,因此,不同规格的通孔二内穿设的冲块的规格也不同。

5.根据权利要求4所述的一种法兰用垫片冲眼工装,其特征在于,所述冲块设置在通孔二中时,冲块的下端不漏出通孔二,以免妨碍法兰垫的置入。

6.根据权利要求1所述的一种法兰用垫片冲眼工装,其特征在于,所述本体一端固定设置有把手。

一种法兰用垫片冲眼工装

技术领域

[0001] 本实用新型涉及冲眼装置,尤其涉及一种法兰用垫片冲眼工装。

背景技术

[0002] 现在各个企业,包括日常生活中,阀门、法兰垫片是一种常用的一种备件,有时遇到特殊尺寸的垫片,就得动手用石棉板或橡胶板做,做好以后还得根据螺丝间距冲眼,由于没有好的冲眼工装,所以每次都是用螺丝砸眼非常不方便,也影响检修时间。

[0003] 由于平时更换的法兰垫片大多都是自制,垫片冲眼时由于没有专用的冲眼工装,大多都是用小锤砸螺丝冲眼,垫片用量大时,用螺丝冲眼就非常耗费时间,影响检修时间。

发明内容

[0004] 鉴于此,本实用新型的目的在于,提供一种法兰用垫片冲眼工装,以解决上述问题。

[0005] 为了达到上述目的,进而采取的技术方案如下:

[0006] 一种法兰用垫片冲眼工装,包括本体和垫板,所述垫板安装在垫板下部;

[0007] 所述垫板一端通过螺栓连接在本体下部,且垫板与本体之间设置有穿设在螺栓上的垫片,保证垫板与本体下表面存在一定距离的间隙;

[0008] 所述本体上表面开设有多个通孔一,本体下表面开设有多个通孔二,通孔一和通孔二同轴线对应开设,且通孔二的直径大于通孔一的直径;

[0009] 所述通孔一内穿设有长螺杆,通孔二内穿设有冲块,冲块上端与长螺杆下端螺纹连接,长螺杆上部外置段穿设有弹簧,弹簧下端顶接在本体上表面。

[0010] 做为本实用新型进一步的改进,所述垫板上开设有多个穿孔,穿孔与通孔二同轴线对应设置。

[0011] 做为本实用新型进一步的改进,所述弹簧下端与本体上表面之间设置有穿设在长螺杆上的垫圈。

[0012] 做为本实用新型进一步的改进,各个通孔二的直径不相同,以满足不同规格的法兰孔,因此,不同规格的通孔二内穿设的冲块的规格也不同。

[0013] 做为本实用新型进一步的改进,所述冲块设置在通孔二中时,冲块的下端不漏出通孔二,以免妨碍法兰垫的置入。

[0014] 做为本实用新型进一步的改进,所述本体一端固定设置有把手。

[0015] 本实用新型的有益效果是:

[0016] 本装置能减少劳动量,节约时间;用专用工装冲眼能过提高法兰垫孔距的准确性,避免由于孔距的不合适导致法兰垫不能用;能过避免由于冲眼而导致的法兰垫损坏,还能提高工作效率。

附图说明

[0017] 构成本申请的一部分的附图用来提供对本实用新型的进一步理解,本实用新型的示意性实施例及其说明用于解释本实用新型,并不构成对本实用新型的不当限定。在附图中:

[0018] 图1为本实用新型的结构示意图。

具体实施方式

[0019] 需要说明的是,在不冲突的情况下,本申请中的实施例及实施例中的特征可以相互组合。下面将参考附图并结合实施例来详细说明本实用新型。

[0020] 为了使本技术领域的人员更好地理解本申请方案,下面将结合本申请实施例中的附图,对本申请实施例中的技术方案进行清楚、完整地描述,显然,所描述的实施例仅仅是本申请一部分的实施例,而不是全部的实施例。基于本申请中的实施例,本领域普通技术人员在没有做出创造性劳动前提下所获得的所有其他实施例,都应当属于本申请保护的范围。

[0021] 请参考1,一种法兰用垫片冲眼工装,包括本体1和垫板2,所述垫板2安装在垫板2下部,本体1一端固定设置有把手3;

[0022] 所述垫板2一端通过螺栓4连接在本体1下部,且垫板2与本体1之间设置有穿设在螺栓4上的垫片5,保证垫板2与本体1下表面存在一定距离的间隙;

[0023] 所述本体1上表面开设有多个通孔一11,本体1下表面开设有多个通孔二12,通孔一11和通孔二12同轴线对应开设,且通孔二12的直径大于通孔一11的直径;

[0024] 所述通孔一11内穿设有长螺杆6,通孔二12内穿设有冲块7,冲块7上端与长螺杆6下端螺纹连接,长螺杆6上部外置段穿设有弹簧8,弹簧8下端顶接在本体1上表面。

[0025] 所述垫板2上开设有多个穿孔21,穿孔21与通孔二12同轴线对应设置;弹簧8下端与本体1上表面之间设置有穿设在长螺杆6上的垫圈9;各个通孔二12的直径不相同,以满足不同规格的法兰孔,因此,不同规格的通孔二12内穿设的冲块7的规格也不同;冲块7设置在通孔二12中时,冲块7的下端不漏出通孔二12,以免妨碍法兰垫的置入。

[0026] 使用时,将法兰垫置入本体1和垫板2之间,对准冲眼位置,用锤子击打长螺杆6上部,实现对法兰垫的冲眼作业。

[0027] 以上所述仅为本实用新型的优选实施例而已,并不用于限制本实用新型,对于本领域的技术人员来说,本实用新型可以有各种更改和变化。凡在本实用新型的精神和原则之内,所作的任何修改、等同替换、改进等,均应包含在本实用新型的保护范围之内。

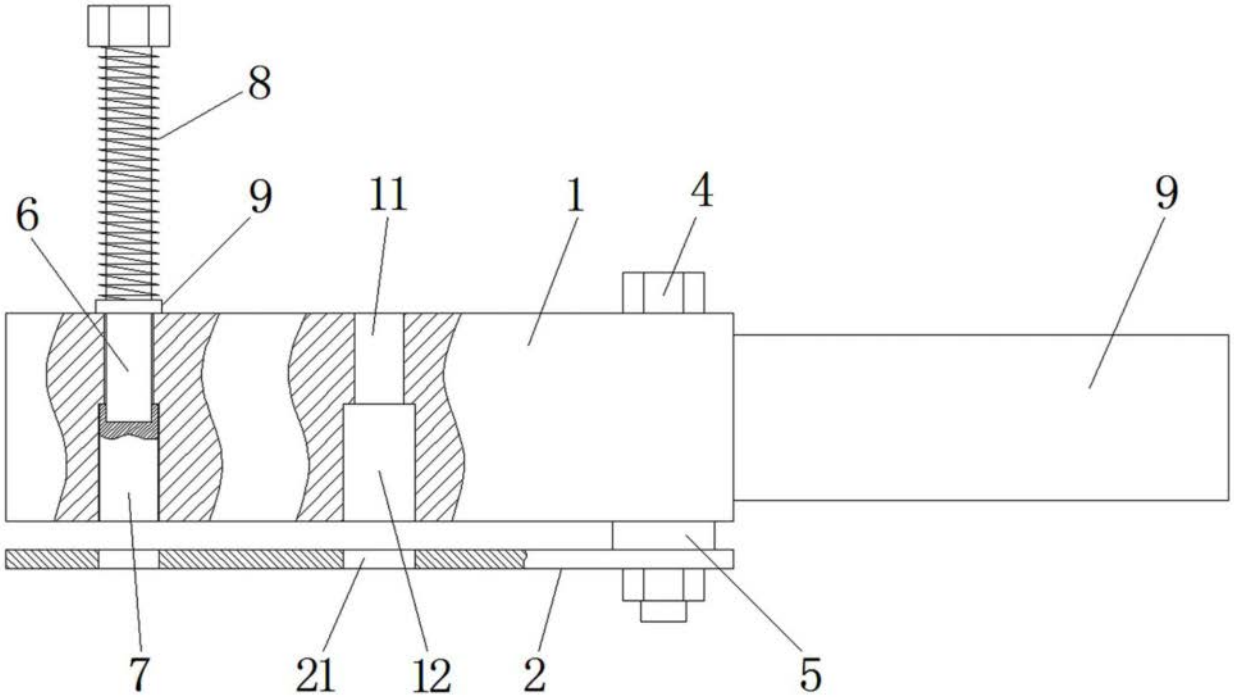

图1