(19)中华人民共和国国家知识产权局

(12)实用新型专利

(10)授权公告号 CN 202896610 U
(45)授权公告日 2013.04.24

(21)申请号 201220466351.8

(22)申请日 2012.09.14

(73)专利权人 芜湖市恒峰科技有限公司
地址 241007 安徽省芜湖市鸠江区金湾工业园

(72)发明人 胡万顺

(74)专利代理机构 南京知识律师事务所 32207
代理人 高桂珍

(51)Int.Cl.
B62B 3/00(2006.01)

(ESM)同样的发明创造已同日申请发明专利

权利要求书1页 说明书1页 附图1页

(54)实用新型名称

装料小车

(57)摘要

本实用新型涉及一种汽车加工技术领域，具体是涉及一种装料小车。具有4根呈长方形排布的立杆，4根立杆的底端均设有滚轮，4根立杆的底部和顶部分别通过储料盘(7)和储料盘(5)连接，储料盘(5)上通过支架固定有储料盘(3)，4根立杆的侧端至少设有一个U形手推杆。本实用新型装料小车，结构设计简单合理，通过三层分体式设计，适应性较广，不同零部件可分层放置，以满足汽车装配的需求。

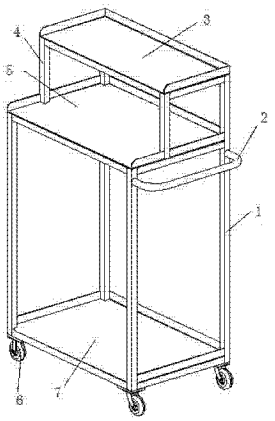

CN 202896610 U

1. 装料小车，其特征在于，具有 4 根呈长方形排布的立杆，4 根立杆的底端均设有滚轮，4 根立杆的底部和顶部分别通过储料盘（7）和储料盘（5）连接，储料盘（5）上通过支架固定有储料盘（3），4 根立杆的侧端至少设有一个 U 形手推杆。

装料小车

技术领域

[0001] 本实用新型涉及一种汽车加工技术领域，具体是涉及一种装料小车。

背景技术

[0002] 在汽车加工行业中，各种零部件在装配时，需要采用装料小车将其运输至装配车间。

发明内容

[0003] 针对现有技术中存在的技术问题，本实用新型提供了一种结构设计合理的装料小车。

[0004] 为了实现上述目的，采用的技术方案如下：

[0005] 装料小车，其特征在于，具有 4 根呈长方形排布的立杆，4 根立杆的底端均设有滚轮，4 根立杆的底部和顶部分别通过储料盘（7）和储料盘（5）连接，储料盘（5）上通过支架固定有储料盘（3），4 根立杆的侧端至少设有一个 U 形手推杆。

[0006] 本实用新型装料小车，结构设计简单合理，通过三层分体式设计，适应性较广，不同零部件可分层放置，以满足汽车装配的需求。

附图说明

[0007] 为了便于本领域技术人员理解，下面结合附图对本实用新型作进一步的说明。

[0008] 图 1 是本实用新型的结构示意图。

具体实施方式

[0009] 请参阅图 1，装料小车，具有 4 根呈长方形排布的立杆 1，4 根立杆 1 的底端均设有滚轮 6，4 根立杆 1 的底部和顶部分别通过储料盘 7 和储料盘 5 连接，储料盘 5 上通过支架 4 固定有储料盘 3，4 根立杆 1 的侧端至少设有一个 U 形手推杆 2。

[0010] 以上内容仅仅是对本实用新型结构所作的举例和说明，所属本技术领域的技术人员对所描述的具体实施例做各种各样的修改或补充或采用类似的方式替代，只要不偏离实用新型的结构或者超越本权利要求书所定义的范围，均应属于本实用新型的保护范围。

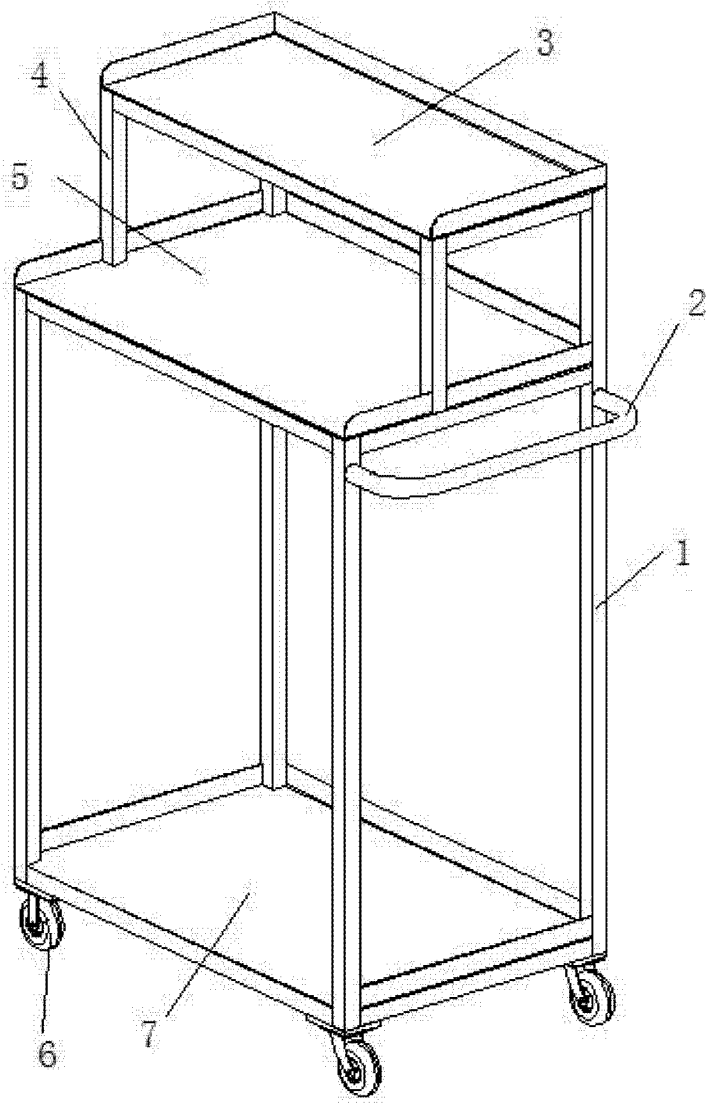

图 1