(19)中华人民共和国国家知识产权局

(12)实用新型专利

(10)授权公告号 CN 202277717 U
(45)授权公告日 2012.06.20

(21)申请号 201120390226.9

(22)申请日 2011.10.14

(73)专利权人 赵崇亮
地址 529000 广东省江门市江海区滘头街总办事处西来里 90 号

(72)发明人 赵崇亮

(74)专利代理机构 广州嘉权专利商标事务所有限公司 44205
代理人 喻新学

(51)Int.Cl.
B01D 29/085(2006.01)

权利要求书 1 页 说明书 2 页 附图 2 页

(54)实用新型名称

一种滤油漏斗

(57)摘要

本实用新型公开了一种滤油漏斗，包括由金属一体铸造打磨而成的漏斗杯体，所述漏斗杯体内设有过滤网罩，所述过滤网罩由金属网状过滤网和经冲压而成的环状过滤网罩座所组成，其中所述过滤网罩座通过卷边把所述过滤网固定在所述过滤网罩座内。这种滤油漏斗具有金属一体铸造打磨而成的漏斗杯体，结构坚固，不易变形；漏斗杯体的内外壁具有磨砂处理的表面，避免了产生毛刺的问题，而且过滤网罩也是采用金属片压制打磨而成，有效减少了漏斗堵塞的问题，并且由于质地原因，该漏斗也不会和污油产生任何化学反应，同时，可根据油质的需要，随时更换网孔大小不同的过滤网罩；从而，使的该漏斗更耐用，更方便，更环保。

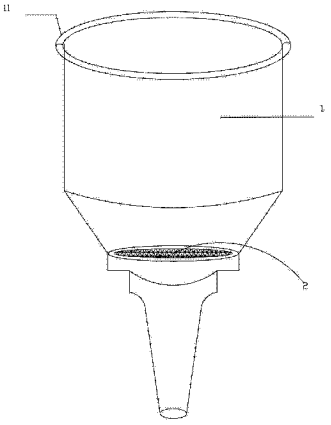

CN 202277717 U

1. 一种滤油漏斗，其特征在于：包括由金属一体铸造打磨而成的漏斗杯体（1），所述漏斗杯体（1）内设有过滤网罩（2），所述过滤网罩（2）由金属网状过滤网（21）和经冲压而成的环状过滤网罩座（22）所组成，其中所述过滤网罩座（22）通过卷边把所述过滤网（21）固定在所述过滤网罩座（22）内。

2. 根据权利要求 1 所述的一种滤油漏斗，其特征在于：所述漏斗杯体（1）的顶端杯口（11）为卷边加工压制而成的圆弧形。

3. 根据权利要求 1 所述的一种滤油漏斗，其特征在于：所述漏斗杯体（1）的内壁具有磨砂处理的表面。

4. 根据权利要求 1 所述的一种滤油漏斗，其特征在于： 所述过滤网（21）的网孔大小在 1~5 平方毫米之间。

一种滤油漏斗

技术领域

[0001] 本实用新型涉及一种过滤装置，特别是一种滤油漏斗。

背景技术

[0002] 目前，为了减低油耗，节省成本，人们常常要对污油或一些含有杂质的油进行简单过滤回收。人们通常采用过滤漏斗来进行此项工作，现在市面上见得比较多的塑料橡胶制成的漏斗，也有一些金属制品。但这些漏斗的使用还存在一些问题，一般的塑料橡胶漏斗因为承受不了较大的压力而扭曲变形，甚至和污油发生一些化学反应，同时，制造是容易产生毛刺，特别是过滤网罩，因为工艺原因往往有很多毛刺，堵塞漏斗下管口；同时，对于不同的污油过滤要求的过滤网罩的网孔也有不同，一般的漏斗往往过滤网都是固定在杯体里面的，一种漏斗只能过滤一种污油，给生产带来了很大的不便；而一些金属制成漏斗，因为没经过必要的打磨和处理，在使用时，容易使人的手受到伤害。

发明内容

[0003] 为了解决上述问题，本实用新型的目的在于提供一种结构坚固，没有毛刺，可根据需要随时更换过滤网罩，使用简单的滤油漏斗。

[0004] 本实用新型采用的技术方案主要是：

[0005] 一种滤油漏斗，包括由金属一体铸造打磨而成的漏斗杯体，所述漏斗杯体内设有过滤网罩，所述过滤网罩由金属网状过滤网和经冲压而成的环状过滤网罩座所组成，其中所述过滤网罩座通过卷边把所述过滤网固定在所述过滤网罩座内。

[0006] 作为以上技术方案的一种改进，所述漏斗杯体的顶端杯口为卷边加工压制而成的圆弧形；所述漏斗杯体的内壁具有磨砂处理的表面；

[0007] 所述过滤网的网孔大小在 1~5 平方毫米之间。

[0008] 本实用新型的有益效果是：这种滤油漏斗具有金属一体铸造打磨而成的漏斗杯体，结构坚固，不易变形；漏斗杯体的内外壁具有磨砂处理的表面，避免了产生毛刺的问题，而且过滤网罩也是采用金属片压制打磨而成，有效减少了漏斗堵塞的问题，并且由于质地原因，该漏斗也不会和污油产生任何化学反应，同时，可根据油质的需要，随时更换网孔大小不同的过滤网罩；从而，使的该漏斗更耐用，更方便，更环保。

附图说明

[0009] 下面结合附图和具体实施方式对本实用新型作进一步详细的说明。

[0010] 图 1 是本实用新型的结构示意图。

[0011] 图 2 是过滤网罩的结果示意图。

具体实施方式

[0012] 参照图 1，一种滤油漏斗，包括由金属一体铸造打磨而成的漏斗杯体 1，所述漏斗

杯体 1 内设有过滤网罩 2，所述过滤网罩 2 由金属网状过滤网 21 和经冲压而成的环状过滤网罩座 22 所组成，其中所述过滤网罩座 22 通过卷边把所述过滤网 21 固定在所述过滤网罩座 22 内。

[0013] 这种滤油漏斗具有金属一体铸造打磨而成的漏斗杯体，结构坚固，不易变形；漏斗杯体的内外壁具有磨砂处理的表面，避免了产生毛刺的问题，而且过滤网罩也是采用金属片压制打磨而成，有效减少了漏斗堵塞的问题，并且由于质地原因，该漏斗也不会和污油产生任何化学反应，同时，可根据油质的需要，随时更换网孔大小不同的过滤网罩；从而，使的该漏斗更耐用，更方便，更环保。

[0014] 在本实施例中，所述漏斗杯体 1 的顶端杯口 11 为卷边加工压制而成的圆弧形；所述漏斗杯体 1 的内壁具有磨砂处理的表面；所述过滤网 21 的网孔大小在 1~5 平方毫米之间；所述过滤网罩 2 根据网孔大小不同，制成型号不同的选件。

[0015] 在其它实施例中，过滤网罩 2 还可以采用其它的形式设置在漏斗杯体 1 内。

[0016] 以上所述仅为本实用新型的优先实施方式，只要以基本相同手段实现本实用新型目的的技术方案都属于本实用新型的保护范围之内。

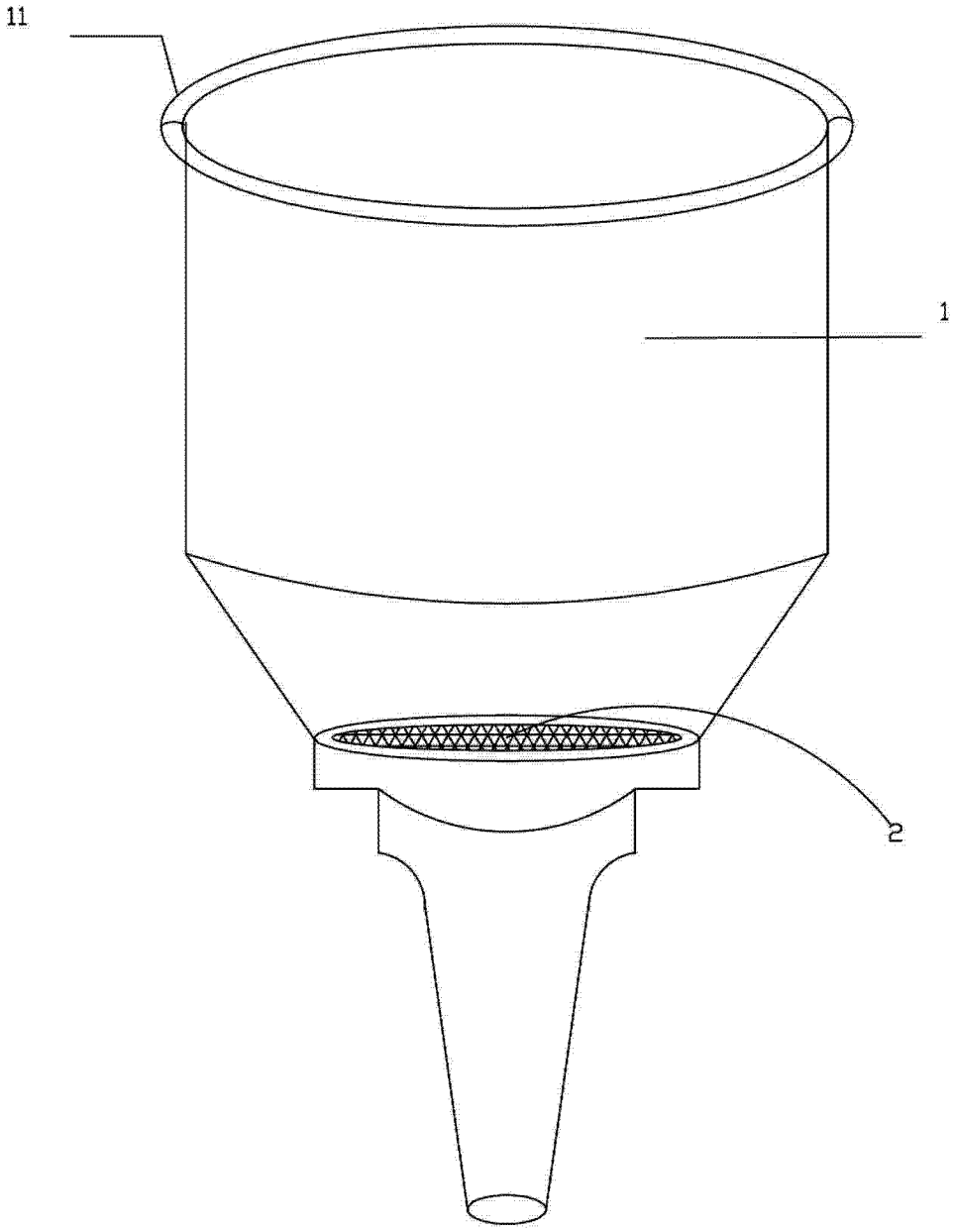

图 1

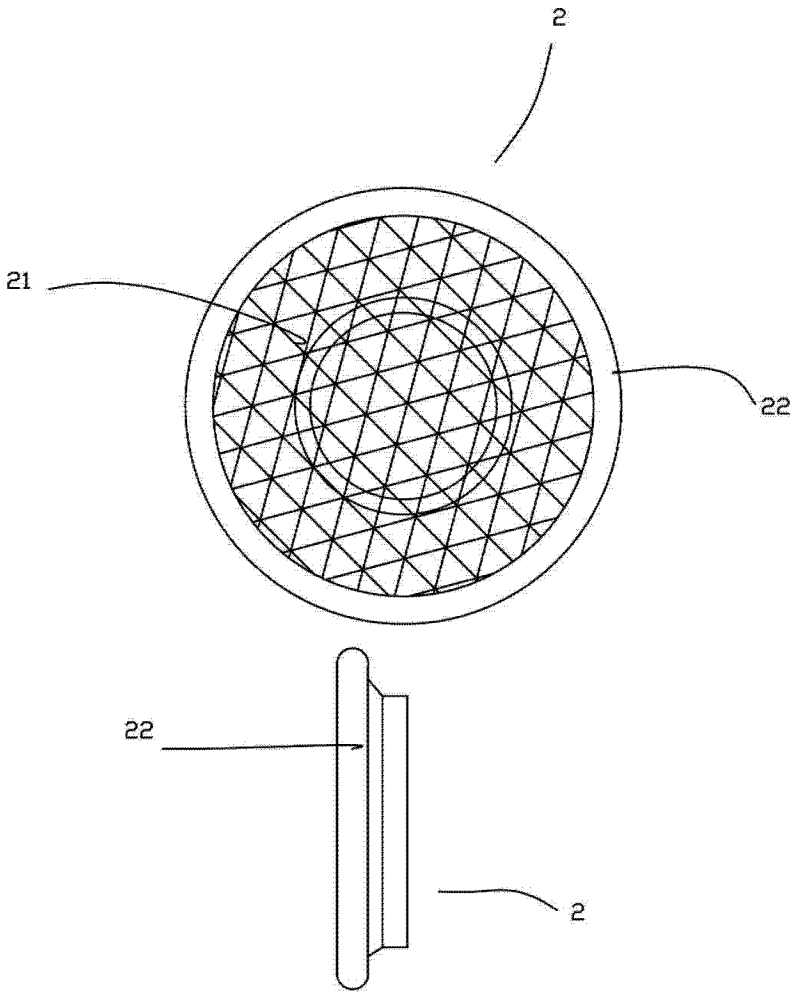

图 2