(19)中华人民共和国国家知识产权局

(12)实用新型专利

(10)授权公告号 CN 203729954 U
(45)授权公告日 2014.07.23

(21)申请号 201320758274.8

(22)申请日 2013.11.27

(73)专利权人 德阳市正兴机械制造厂
地址 618019 四川省德阳市天元武庙村

(72)发明人 汪正华

(74)专利代理机构 成都天嘉专利事务所（普通合伙） 51211
代理人 邓小兵

(51)Int.Cl.
E21B 43/00(2006.01)

权利要求书1页 说明书2页 附图1页

(54)实用新型名称

一种抽油机的纠偏调整装置

(57)摘要

本实用新型涉公开了一种抽油机的纠偏调整装置，包括底座架和水泥基础，所述底座架固定在水泥基础上，还包括调整柱和千斤顶，所述水泥基础上分别设有凹槽和螺栓孔，所述调整柱一端与底座架固定，另一端通过螺栓固定在凹槽内，所述调整柱倾斜的安装在底座架与水泥基础之间，所述调整柱与水泥基础面的夹角为70°-85°，所述调整柱的下端成直面；所述千斤顶安装在所述螺栓孔内，所述千斤顶的顶面与所述直面配合，可同时对抽油机进行水平和竖直方向进行纠编。

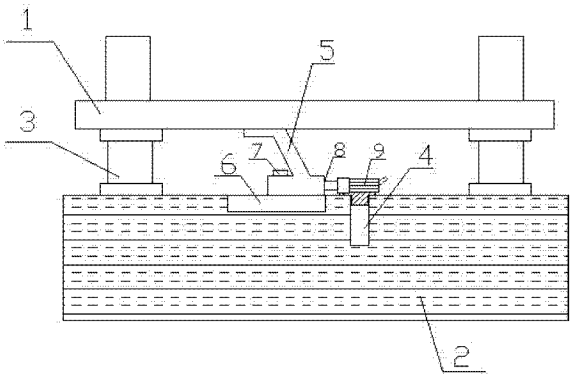

CN 203729954 U

1. 一种抽油机的纠偏调整装置，包括底座架和水泥基础，所述底座架固定在水泥基础上，其特征在于：还包括调整柱和千斤顶，所述水泥基础上分别设有凹槽和螺栓孔，所述调整柱一端与底座架固定，另一端通过螺栓固定在凹槽内，所述调整柱倾斜的安装在底座架与水泥基础之间，所述调整柱与水泥基础的平面的夹角为 70° -85°，所述调整柱的下端成直面；所述千斤顶安装在所述螺栓孔内，所述千斤顶的顶面与所述直面配合。

2. 根据权利要求 1 所述的一种抽油机的纠偏调整装置，其特征在于：所述调整柱与水泥基础面的夹角为 80° -85°。

一种抽油机的纠偏调整装置

技术领域

[0001] 本实用新型涉及一种油田用的抽油机，尤其涉及一种抽油机的纠偏调整装置。

背景技术

[0002] 目前，油田使用的抽油机由于长时间运转工作，加之长时运行抽油机底座基础的变形，和安装质量等因素的影响，抽油机存在不同存度的偏斜，抽油机的偏离就是抽油机在运行中连接在抽油机上的光杆与油井不对中，或者抽油机底座与基础之间发生了相对位置变动使连接在抽油机上的光杆与油井不对中，抽油机偏斜后使井口光杆密封器快速磨损，且磨损不均匀，产生偏磨，导致密封器使用周期缩短，造成抽油井口漏油，井场受到重大污染，环境保护困难，降低了出油量，不得不经常更换密封，使得油井场工作量增加，材料费用增加，同时更换密封器时油井停产，减少原油产量。为避免抽油机偏斜造成的损失，需要时常调整抽油机底座，现在调整的方法是调用抽油安装队和安装抽油机的设备对抽油机进行调整，其工作量相当于重新安装抽油机，既增加了费用成本，又影响油井的产量。

实用新型内容

[0003] 为了克服上述现有技术的缺陷，本实用新型提供了一种抽油机的纠偏调整装置，该纠偏调整装置既能使抽油水平纠偏，还能在竖直方向上进行调整，其纠编快捷，提高了经济效益。

[0004] 为了解决上述技术问题，本实用新型采用的技术方案是：

[0005] 一种抽油机的纠偏调整装置，包括底座架和水泥基础，所述底座架固定在水泥基础上，其特征在于：还包括调整柱和千斤顶，所述水泥基础上分别设有凹槽和螺栓孔，所述调整柱一端与底座架固定，另一端通过螺栓固定在凹槽内，所述调整柱倾斜的安装在底座架与水泥基础之间，所述调整柱与水泥基础面的夹角为 70° -85°，所述调整柱的下端成直面；所述千斤顶安装在所述螺栓孔内，所述千斤顶的顶面与所述直面配合。

[0006] 所述调整柱与水泥基础面的夹角为 80° -85°。

[0007] 本实用新型具有以下优点：

[0008] 1、本实用新型中还包括调整柱和千斤顶，所述水泥基础上分别设有凹槽和螺栓孔，所述调整柱一端与底座架固定，另一端通过螺栓固定在凹槽内，所述调整柱倾斜的安装在底座架与水泥基础之间，所述调整柱与水泥基础平面的夹角为 70° -85°，所述调整柱的下端成直面；所述千斤顶安装在所述螺栓孔内，所述千斤顶的顶面与所述直面配合。调整抽油机时，如果只需进行水平调整，则松开固定在水泥基础的底座架和调整柱，启动千斤顶，千斤顶对调柱的直面作用，则可使整个底座架在水平方向上位移，使抽油机得到水平调整；如果需要在竖直方向上调整抽油机，则只需调节调整柱上的螺栓，松开调整柱，在千斤顶的作用下，由于调整柱斜向安装在凹槽内，调整柱沿凹槽滑动，因此可以使抽油机在竖直方向上上升，从而在竖直方向上纠编抽油机，因此实现了抽油在水平和竖直方向上的纠编。

附图说明

[0009] 图 1 为本实用新型的结构示意图；

[0010] 图中标记 1 底座架，2 水泥基础，3 座腿，4 螺栓孔，5 调整柱，6 凹槽，7 螺栓，8 直面，9 千斤顶。

具体实施方式

[0011] 实施例 1

[0012] 如图 1 所示，一种抽油机的纠偏调整装置，包括底座架 1 和水泥基础 2，所述底座架 1 通过座腿 3 固定在水泥基础 2 上(可通过螺栓方式固定)，还包括调整柱 5 和千斤顶 9，所述水泥基础 2 上分别设有凹槽 6 和螺栓孔 4，调整柱 5 一端与底座架 1 固定，另一端通过螺栓 7 固定在凹槽 6 内，调整柱 5 倾斜的安装在底座架 1 与水泥基础 2 之间，所述调整柱 5 与水泥基础 2 的平面的夹角为 70° -85° (或竖直方向的夹角为 5° -20°)，所述调整柱 5 的下端成直面 8 (容易承受千斤顶所施的力)；所述千斤顶 9 安装在所述螺栓孔 4 内，所述千斤顶 9 的顶面与所述直面 8 配合。

[0013] 进一步的，调整柱与水泥基础面的夹角为 80° -85° 。

[0014] 调整抽油机时，如果只需进行水平调整，则松开固定在水泥基础 2 上的底座架 1 和调整柱 5，启动千斤顶 9，千斤顶 9 对调整柱 5 的直面 8 作用，则可使整个底座架 1 在水平方向上位移，使抽油机得到水平调整；如果需要在竖直方向上调整抽油机，则只需松开调整柱 5 上的螺栓(而水泥基础 2 与底座架 1 相对紧固)，松开调整柱 5，在千斤顶 9 的作用下，由于调整柱 5 斜向安装在凹槽 6 内，调整柱 5 沿凹槽 6 滑动，因此可以使抽油机在竖直方向上上升，从而在竖直方向上纠编抽油机，因此实现了抽油在水平和竖直方向上的纠编。当然按照上述方法可同时对抽油机进行水平和竖直方向进行纠编。

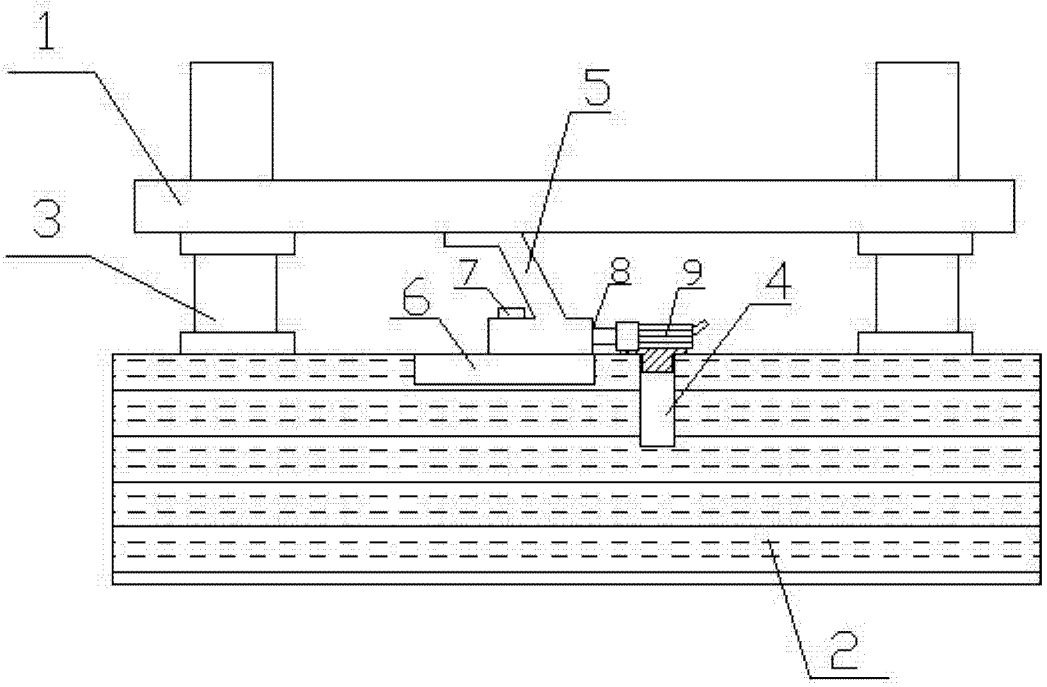

图 1