(19)中华人民共和国国家知识产权局

(12)实用新型专利

(10)授权公告号 CN 206007602 U
(45)授权公告日 2017.03.15

(21)申请号 201620494047.2

(22)申请日 2016.05.27

(73)专利权人 烟台天力包装科技有限公司
地址 265500 山东省烟台市福山高新区祥福街109号

(72)发明人 孙学武

(74)专利代理机构 烟台双联专利事务所(普通合伙) 37225
代理人 梁翠荣

(51)Int.Cl.
*A61J 1/14*(2006.01)

权利要求书1页 说明书1页 附图2页

(54)实用新型名称

一种防止胶塞内陷的塑料输液容器所使用的组合盖

(57)摘要

本实用新型涉及医用器材，特别是一种防止胶塞内陷的塑料输液容器所使用的组合盖。所要解决的问题是背景技术存在：在使用过程中普遍存在胶塞内陷问题，输液时输液器需要穿刺组合盖，因为胶塞与中空内盖和中空外盖之间无关联结构，当受到穿刺作用时胶塞容易脱离内外盖而发生内陷，胶塞部分或整体落入药液内，引发漏液及药液污染，影响正常输液的问题。解决该技术问题所采用的技术方案要点是：胶塞包容于中空外盖与中空内盖所形成的空腔之内，该空腔的上顶设置上胶塞防滑齿和/或下底设置下胶塞防滑齿。应用于塑料输液容器。

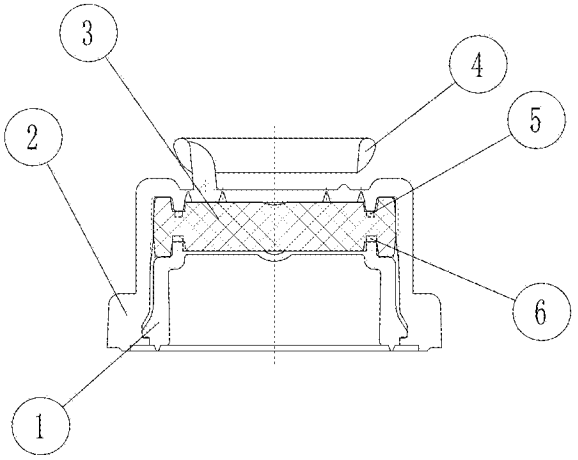


CN 206007602 U

1.一种防止胶塞内陷的塑料输液容器所使用的组合盖，中空外盖(2)的顶面设置拉环(4)，中空内盖(1)设置于中空外盖(2)内的底部，中空内盖(1)与中空外盖(2)之间设置胶塞(3)，拉环(4)拉开后呈现出胶塞(3)的输液穿针位置，其特征在于胶塞(3)包容于中空外盖(2)与中空内盖(1)所形成的空腔之内，该空腔的上顶设置上胶塞防滑齿(5)和/或下底设置下胶塞防滑齿(6)。

2.根据权利要求1所述的一种防止胶塞内陷的塑料输液容器所使用的组合盖，其特征在于上胶塞防滑齿(5)和下胶塞防滑齿(6)均为圆周状排列的若干齿。

# 一种防止胶塞内陷的塑料输液容器所使用的组合盖

[0001] 技术领域：本实用新型涉及医用器材，特别是一种防止胶塞内陷的塑料输液容器所使用的组合盖。

[0002] 背景技术：目前，塑料输液容器所使用的组合盖的基本结构为：中空外盖的顶面设置拉环，中空内盖设置于中空外盖内的底部，中空内盖与中空外盖之间设置胶塞，拉环拉开后呈现出胶塞的输液穿针位置。该结构形式的组合盖所包装的输液产品在使用过程中普遍存在胶塞内陷问题，输液时输液器需要穿刺组合盖，因为胶塞与中空内盖和中空外盖之间无关联结构，当受到穿刺作用时胶塞容易脱离内外盖而发生内陷，胶塞部分或整体落入药液内，引发漏液及药液污染，影响正常输液。

[0003] 实用新型内容：本实用新型的目的就是提出一种防止胶塞内陷的塑料输液容器所使用的组合盖，以解决背景技术所存在：在使用过程中普遍存在胶塞内陷问题，输液时输液器需要穿刺组合盖，因为胶塞与中空内盖和中空外盖之间无关联结构，当受到穿刺作用时胶塞容易脱离内外盖而发生内陷，胶塞部分或整体落入药液内，引发漏液及药液污染，影响正常输液。解决该技术问题所采用的技术方案是：一种防止胶塞内陷的塑料输液容器所使用的组合盖，中空外盖的顶面设置拉环，中空内盖设置于中空外盖内的底部，中空内盖与中空外盖之间设置胶塞，拉环拉开后呈现出胶塞的输液穿针位置，其特征在于胶塞包容于中空外盖与中空内盖所形成的空腔之内，该空腔的上顶设置上胶塞防滑齿和/或下底设置下胶塞防滑齿。其中，上胶塞防滑齿和下胶塞防滑齿均为圆周状排列的若干齿。

[0004] 本实用新型于背景技术比较所具有的有益效果是：由于采用上述技术方案，中空外盖和中空内盖的上、下胶塞防滑齿嵌入胶塞内而形成关联结构，显著增强胶塞与内外盖之间的结合牢度，有效防止当组合盖受到穿刺作用时胶塞脱离内外盖而发生内陷，避免了因为胶塞部分或整体落入药液内而引发漏液及药液污染，保证正常安全输液。

[0005] 附图说明：图1是本实用新型的整体示意图。图2是本实用新型中空内盖示意图。图3是本实用新型中空外盖示意图。

[0006] 具体实施方式：参考图1、图2、图3，一种防止胶塞内陷的塑料输液容器所使用的组合盖，中空外盖2的顶面设置拉环4，中空内盖1设置于中空外盖2内的底部，中空内盖1与中空外盖2之间设置胶塞3，拉环4拉开后呈现出胶塞3的输液穿针位置，其特征在于胶塞3包容于中空外盖2与中空内盖1所形成的空腔之内，该空腔的上顶设置上胶塞防滑齿5和/或下底设置下胶塞防滑齿6，上胶塞防滑齿5和下胶塞防滑齿6均为圆周状排列的若干齿。

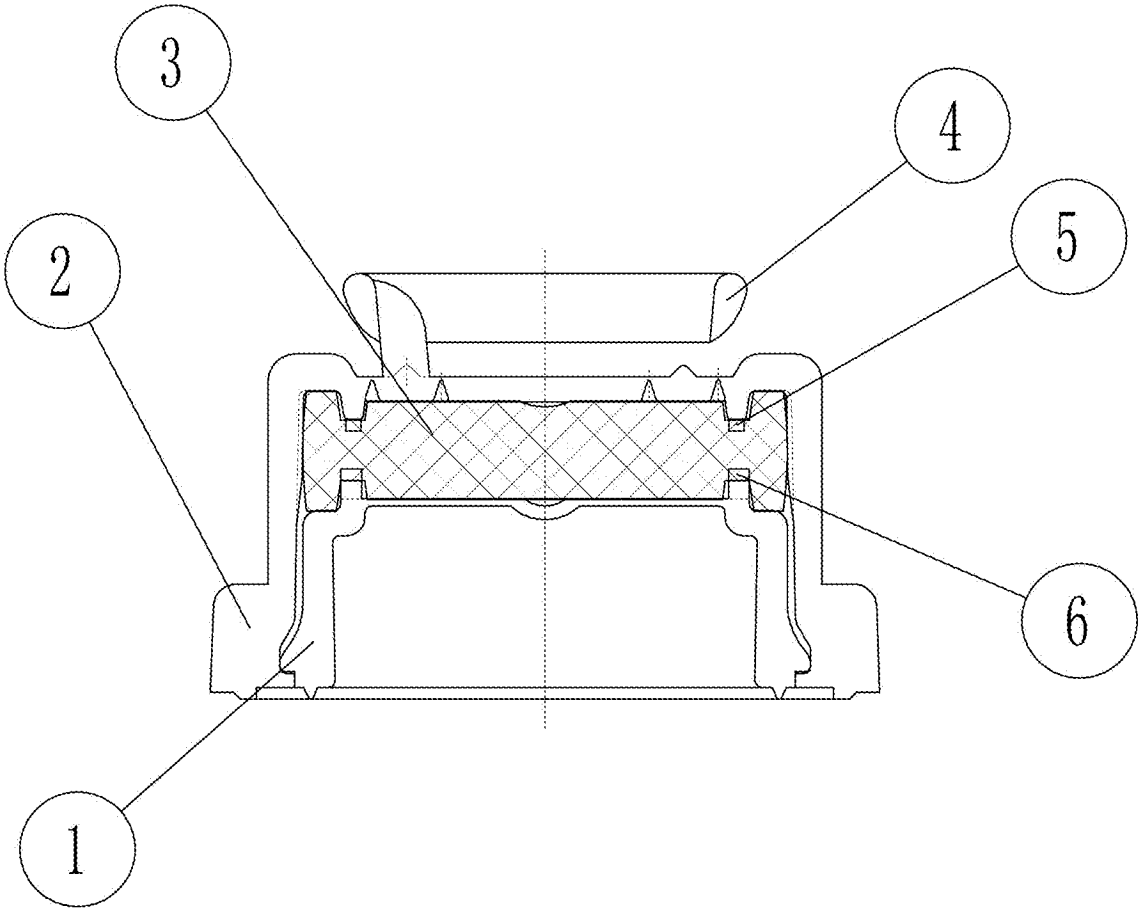


图1

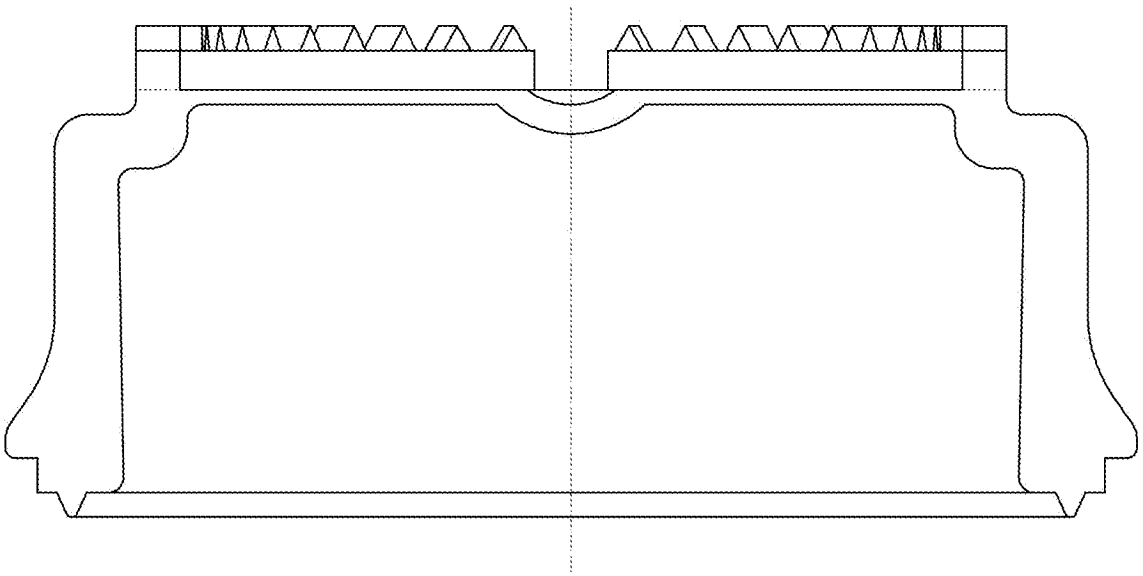

图2

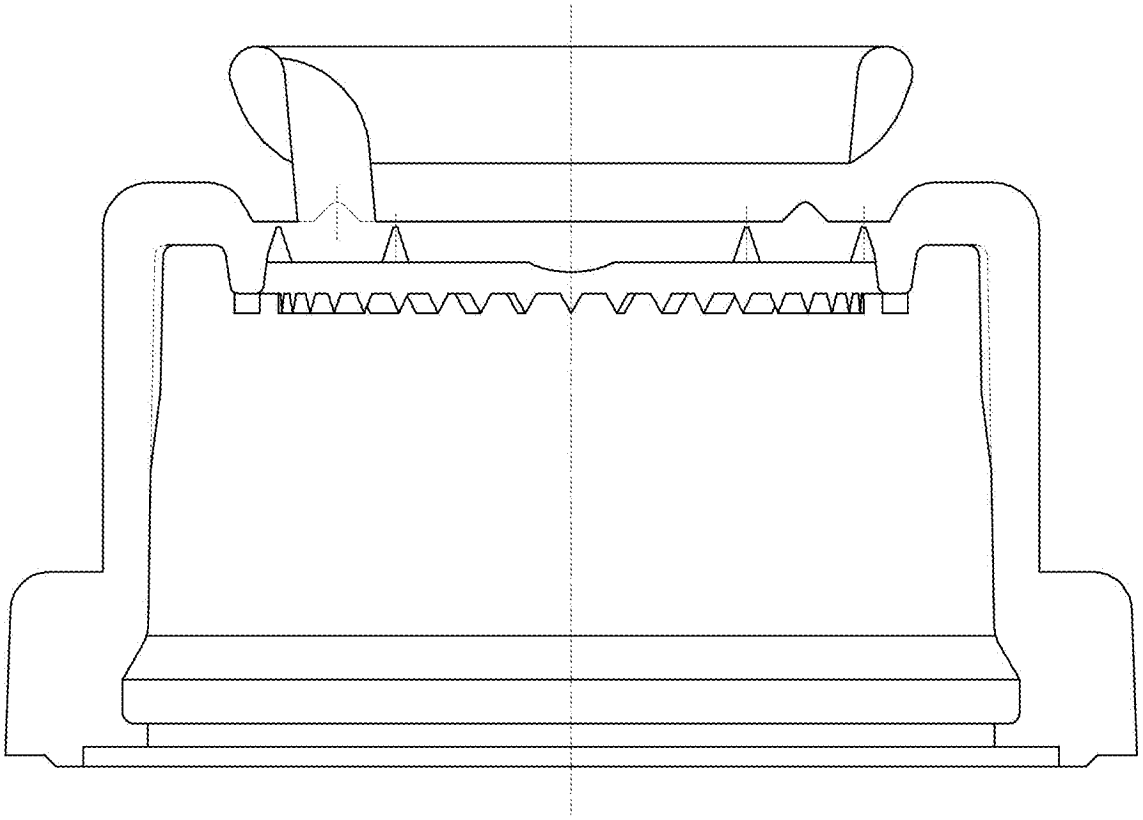

图3