D219682

(19)中華民國智慧財產局

(12)設計說明書公告本　**(11)證書號數：TW D219682 S**

(45)公告日： 中華民國 111 (2022) 年 07 月 01 日

(21)申請案號：110303543　　(22)申請日： 中華民國 110 (2021) 年 07 月 08 日

(51)LOC.(13)Cl.：13-03

(30)優先權：2021/01/18　日本　2021-000873

(71)申請人：日商迪睿合股份有限公司 (日本) DEXERIALS CORPORATION　(JP)
日本

(72)設計人：向幸市 MUKAI, KOICHI (JP) ；米田吉弘 YONEDA, YOSHIHIRO (JP)

(74)代理人：陳長文

(56)參考文獻：

TW　D155780　　TW　D187379

審查人員：朱哲慶

圖式數：10 共 7 頁

(54)名稱

保險絲

代表圖：

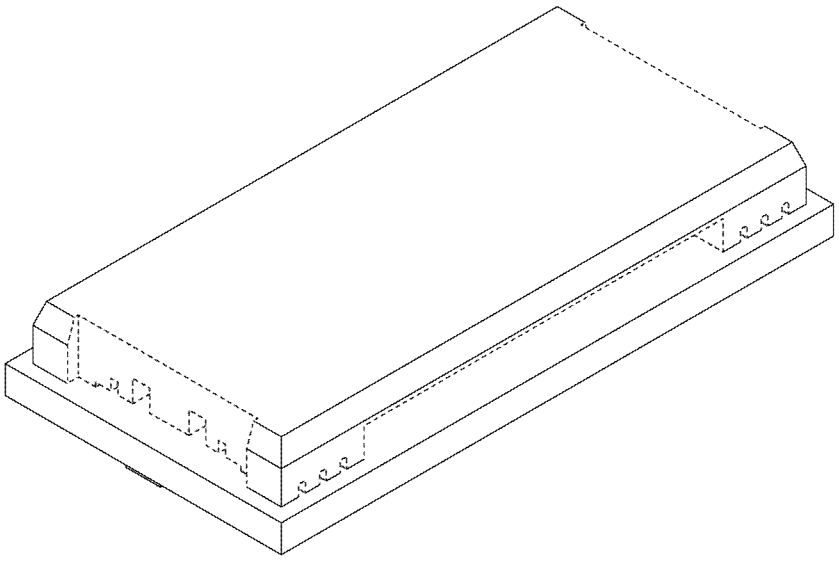

【立體圖1】

D219682

【設計說明書】

【中文設計名稱】

保險絲

【英文設計名稱】

FUSE

【物品用途】

【0001】 本物品主要係一種表面安裝型之保險絲，其切斷智慧型手機、筆記型電腦、無線電動工具、蓄電池、電動輔助自行車、電動機車及電動汽車等所使用之鋰離子電池之過量充電或過量電流。

【設計說明】

【0002】 圖式所揭露之虛線部分，為本案不主張設計之部分。圖式所揭露之紅色著色部分，為本案不主張設計之部分。「後視圖」因與「前視圖」對稱顯示，故而省略。於「顯示透明部之參考圖」中，網點部表示透明材質。

【0003】 本案設計係新穎且獨特之樣式，藉由獨特地設計保險絲，可顯現出先前技藝所未有之視覺效果。

【設計圖式】

（指定代表圖）

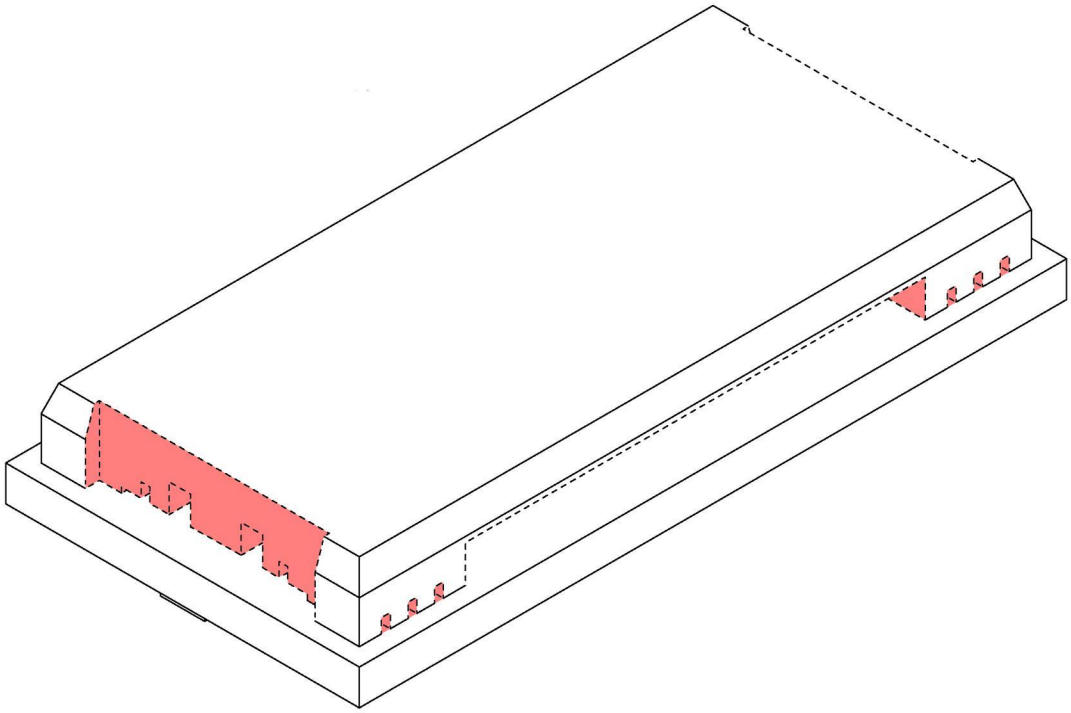

【立體圖1】

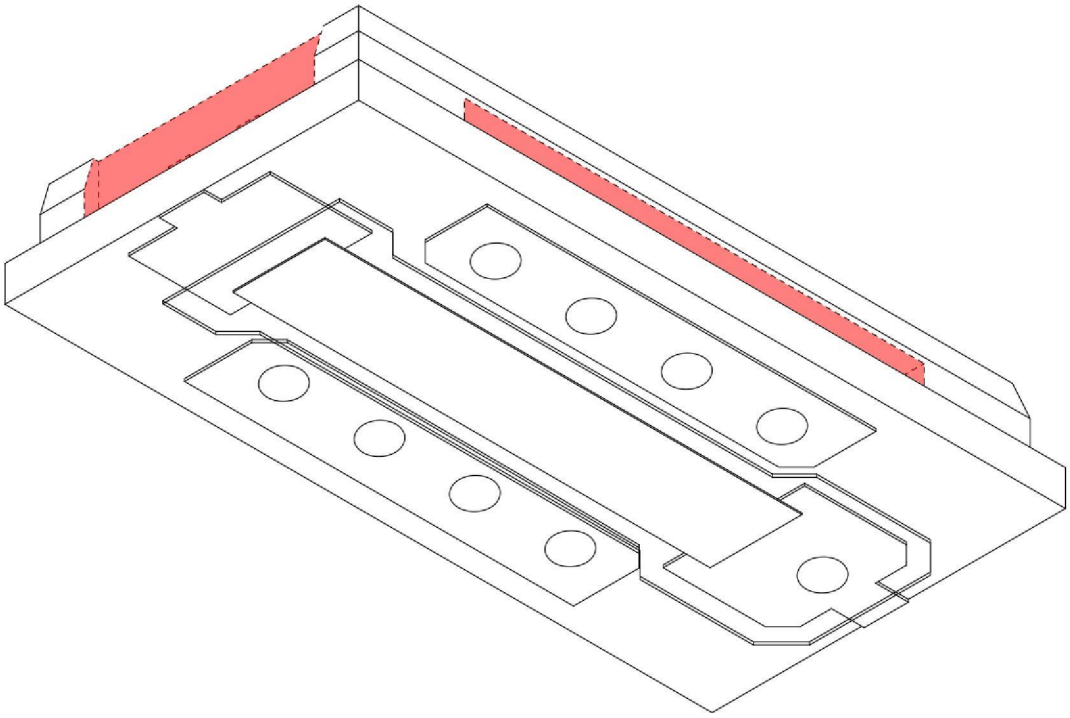

【立體圖2】

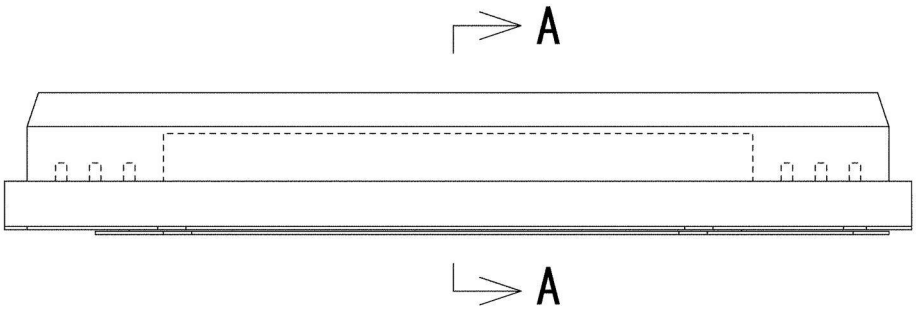

【前視圖】

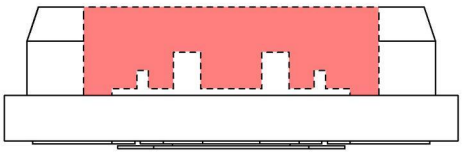

【右側視圖】

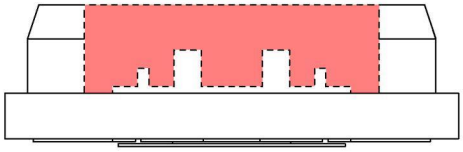

【左側視圖】

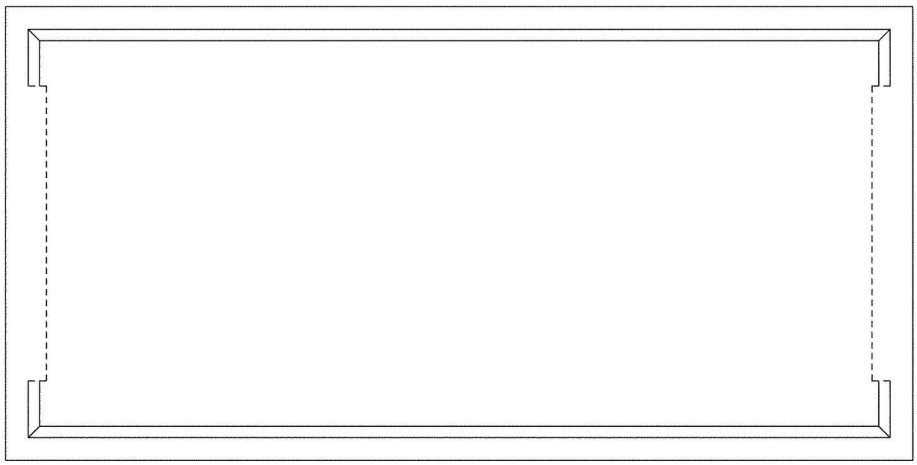

【俯視圖】

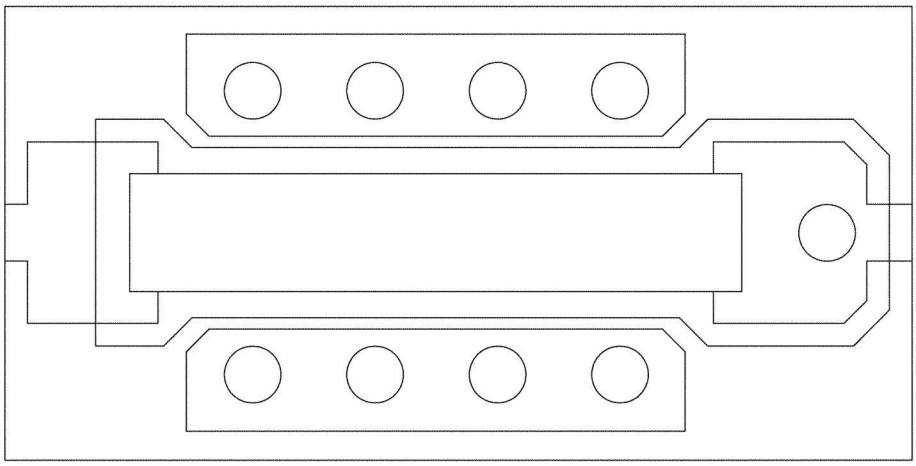

【仰視圖】

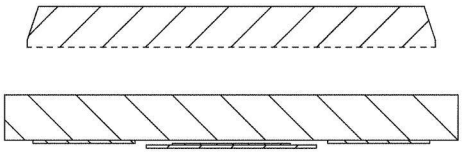

【省略內部構造之A-A線剖面圖】

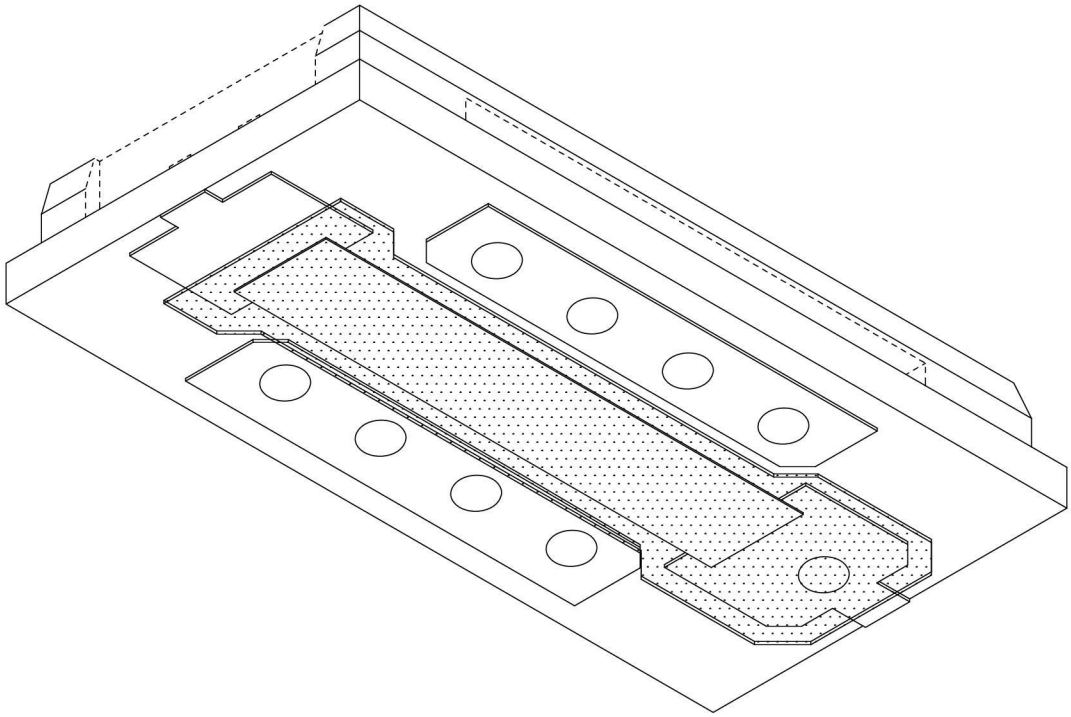

【顯示透明部之參考圖】

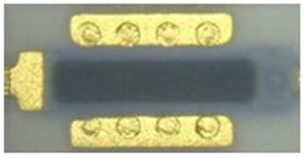

【參考縮小仰視圖】