(19)国家知识产权局

(12)实用新型专利

(10)授权公告号 CN 222984800 U
(45)授权公告日 2025.06.17

(21)申请号 202421536740.2

(22)申请日 2024.07.02

(73)专利权人 重庆城市科技学院
地址 402160 重庆市永川区胜利路街道重庆城市科技学院

(72)发明人 蔡玉森 赵芮锋 王鑫月

(74)专利代理机构 杭州杭奕专利代理事务所(普通合伙) 33535
专利代理师 卢雪梅

(51)Int.Cl.
B05C 11/10(2006.01)
B05C 11/11(2006.01)

权利要求书1页 说明书4页 附图3页

(54)实用新型名称

一种密封胶生产出料结构

(57)摘要

本实用新型公开了一种密封胶生产出料结构,包括工作平台;工作平台上安装有出料桶,出料桶内设有压料装置,工作平台上设有压料动力装置,工作平台上设有固定装置,压料装置包括压料盘,压料盘安装在出料桶内,压料盘上安装有通气阀套,通气阀套上安装有通气阀芯,通气阀套一侧安装有出料套,出料套内安装有开关卡盘;本实用新型,通过升降电机带动压料盘升降,能够利用压料盘对出料桶内胶体进行挤压,连接出料管,下压压料盘时,出料桶内的胶体将会通过出料套进入出料管内,从而将胶体挤出,避免人工操作,为了防止抽出时倒吸,利用挡板挡住出料套内的通道,并转动通气阀芯,使通气阀套畅通,能够避免抽回压料盘时,出料管发生倒吸问题。

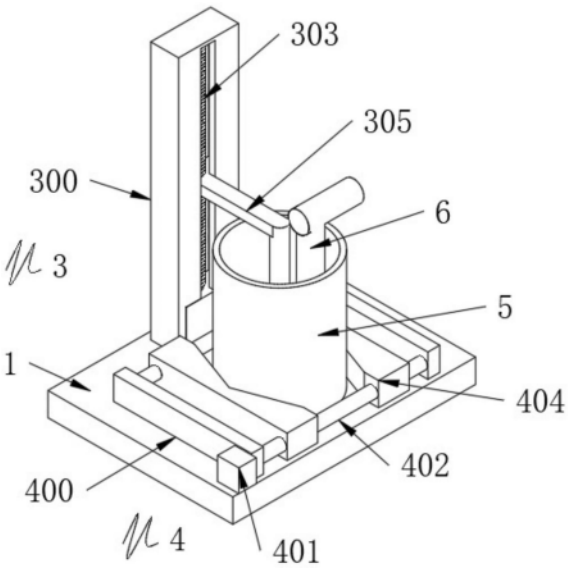

CN 222984800 U

1.一种密封胶生产出料结构,包括工作平台(1);其特征在于:所述工作平台(1)上安装有出料桶(5),所述出料桶(5)内设有压料装置(2),所述工作平台(1)上设有压料动力装置(3),所述工作平台(1)上设有固定装置(4);

所述压料装置(2)包括压料盘(200),所述压料盘(200)安装在出料桶(5)内,所述压料盘(200)上安装有通气阀套(201),所述通气阀套(201)上安装有通气阀芯(202),所述通气阀套(201)一侧安装有出料套(205),所述出料套(205)内安装有开关卡盘(206),所述出料套(205)上安装有出料管(6)。

2.根据权利要求1所述的一种密封胶生产出料结构,其特征在于:所述压料动力装置(3)包括升降架(300),所述升降架(300)内底部安装有升降电机(302),所述升降电机(302)上安装有升降丝杆(303),所述升降丝杆(303)上安装有升降块(304),所述升降块(304)上安装有升降连杆(305),所述升降连杆(305)上安装有升降压杆(306),所述升降压杆(306)底部安装有压杆安装盘(307)。

3.根据权利要求2所述的一种密封胶生产出料结构,其特征在于:所述升降架(300)内开有升降槽(301),所述升降电机(302)安装在升降槽(301)内,所述压杆安装盘(307)上开有孔,所述孔内安装有固定螺栓(308),所述压料盘(200)安装在压杆安装盘(307)底部。

4.根据权利要求1所述的一种密封胶生产出料结构,其特征在于:所述固定装置(4)包括固定座(400),所述固定座(400)一侧安装有固定电机(401),所述固定电机(401)上安装有固定丝杆(402),所述固定丝杆(402)一侧安装有固定滑杆(403),所述固定座(400)一侧安装有固定夹块(404)。

5.根据权利要求4所述的一种密封胶生产出料结构,其特征在于:所述固定座(400)和固定夹块(404)上均开有孔,所述固定丝杆(402)和固定滑杆(403)安装在孔内。

6.根据权利要求1所述的一种密封胶生产出料结构,其特征在于:所述开关卡盘(206)上安装有拨杆(208),所述开关卡盘(206)上开有槽,所述槽内安装有限位杆(207),所述开关卡盘(206)上安装有固定凸块(210),所述开关卡盘(206)内安装有挡板(213),所述挡板(213)上安装有挡板转轴(209)所述开关卡盘(206)内安装有连杆(211),所述连杆(211)底部两端安装有连杆转轴(212),一端所述连杆转轴(212)安装在固定凸块(210)内,另一端所述连杆转轴(212)安装在挡板(213)内。

7.根据权利要求1所述的一种密封胶生产出料结构,其特征在于:所述通气阀芯(202)上安装有通气阀开关(204),所述通气阀套(201)上开有孔,所述通气阀开关(204)安装在孔内,所述通气阀芯(202)上开有通气孔(203)。

一种密封胶生产出料结构

技术领域

[0001] 本实用新型涉及密封胶生产技术领域,具体为一种密封胶生产出料结构。

背景技术

[0002] 密封胶是指随密封面形状而变形,不易流淌,有一定黏结性的密封材料。是用来填充构形间隙、可以起到密封作用的胶粘剂。具有防泄漏、防水、防冻及隔音、隔热等作用,密封胶可分为弹性密封胶、液体密封垫料和密封腻子三大类,其广泛用于建筑、交通运输、电子仪器仪表及零部件的密封。广泛应用各种领域。

[0003] 由于密封胶流动性较差,装填密封胶的桶较重,传统用人工方式取胶费时费力,不便于工人操作,而利用机器取胶时不便于固定胶桶,因此需要一种密封胶生产出料结构来满足人们的需求。

实用新型内容

[0004] 本实用新型的目的在于提供一种密封胶生产出料结构,以解决上述背景技术中提出的问题。

[0005] 为实现上述目的,本实用新型提供如下技术方案:一种密封胶生产出料结构,包括工作平台;所述工作平台上安装有出料桶,所述出料桶内设有压料装置,所述工作平台上设有压料动力装置,所述工作平台上设有固定装置;

[0006] 优选的,所述压料装置包括压料盘,所述压料盘安装在出料桶内,所述压料盘上安装有通气阀套,所述通气阀套上安装有通气阀芯,所述通气阀套一侧安装有出料套,所述出料套内安装有开关卡盘,所述出料套上安装有出料管。

[0007] 优选的,所述压料动力装置包括升降架,所述升降架内底部安装有升降电机,所述升降电机上安装有升降丝杆,所述升降丝杆上安装有升降块,所述升降块上安装有升降连杆,所述升降连杆上安装有升降压杆,所述升降压杆底部安装有压杆安装盘。

[0008] 优选的,所述升降架内开有升降槽,所述升降电机安装在升降槽内,所述压杆安装盘上开有孔,所述孔内安装有固定螺栓,所述压料盘安装在压杆安装盘底部。

[0009] 优选的,所述固定装置包括固定座,所述固定座一侧安装有固定电机,所述固定电机上安装有固定丝杆,所述固定丝杆一侧安装有固定滑杆,所述固定座一侧安装有固定夹块。

[0010] 优选的,所述固定座和固定夹块上均开有孔,所述固定丝杆和固定滑杆安装在孔内。

[0011] 优选的,所述开关卡盘上安装有拨杆,所述开关卡盘上开有槽,所述槽内安装有限位杆,所述开关卡盘上安装有固定凸块,所述开关卡盘内安装有挡板,所述挡板上安装有挡板转轴所述开关卡盘内安装有连杆,所述连杆底部两端安装有连杆转轴,一端所述连杆转轴安装在固定凸块内,另一端所述连杆转轴安装在挡板内。

[0012] 优选的,所述通气阀芯上安装有通气阀开关,所述通气阀套上开有孔,所述通气阀

开关安装在孔内,所述通气阀芯上开有通气孔。

[0013] 与现有技术相比,本实用新型的有益效果是:

[0014] (1)本实用新型,通过升降电机带动压料盘升降,能够利用压料盘对出料桶内胶体进行挤压,连接出料管,下压压料盘时,出料桶内的胶体将会通过出料套进入出料管内,从而将胶体挤出,避免人工操作,为了防止抽出时倒吸,利用挡板挡住出料套内的通道,并转动通气阀芯,使通气阀套畅通,能够避免抽回压料盘时,出料管发生倒吸问题。

[0015] (2)通过固定电机配合固定滑杆,固定滑杆带动固定夹块移动,方便对出料桶进行固定,能够避免工作时出料桶移动,起到更好的固定作用。

附图说明

[0016] 图1为本实用新型提出的一种密封胶生产出料结构的立体结构示意图;

[0017] 图2为本实用新型提出的一种密封胶生产出料结构的升降架和压杆安装盘等结构的结构示意图;

[0018] 图3为本实用新型提出的一种密封胶生产出料结构的固定座和固定夹块等结构的结构示意图;

[0019] 图4为本实用新型提出的一种密封胶生产出料结构的压料盘和出料套等结构的结构示意图;

[0020] 图5为本实用新型提出的一种密封胶生产出料结构的开关卡盘和挡板等结构的结构示意图。

[0021] 图中:1、工作平台;2、压料装置;3、压料动力装置;4、固定装置;5、出料桶;6、出料管;200、压料盘;201、通气阀套;202、通气阀芯;203、通气孔;204、通气阀开关;205、出料套;206、开关卡盘;207、限位杆;208、拨杆;209、挡板转轴;210、固定凸块;211、连杆;212、连杆转轴;213、挡板;300、升降架;301、升降槽;302、升降电机;303、升降丝杆;304、升降块;305、升降连杆;306、升降压杆;307、压杆安装盘;308、固定螺栓;400、固定座;401、固定电机;402、固定丝杆;403、固定滑杆;404、固定夹块。

具体实施方式

[0022] 下面将结合本实用新型实施例中的附图,对本实用新型实施例中的技术方案进行清楚、完整地描述,显然,所描述的实施例仅仅是本实用新型一部分实施例,而不是全部的实施例。基于本实用新型中的实施例,本领域普通技术人员在没有做出创造性劳动前提下所获得的所有其他实施例,都属于本实用新型保护的范围。

[0023] 实施例1:请参阅图1-5,本实用新型提供一种技术方案:一种密封胶生产出料结构,包括工作平台1;为了方便将生产后的胶液取出,工作平台1上安装有出料桶5,出料桶5内设有压料装置2,工作平台1上设有压料动力装置3,工作平台1上设有固定装置4,通过压料装置2进行出料,通过压料动力装置3提供压料时的动力,通过固定装置4对出料桶5固定;

[0024] 为了实现机器出料的功能,压料装置2包括压料盘200,压料盘200安装在出料桶5内,压料盘200上安装有通气阀套201,通气阀套201上安装有通气阀芯202,通气阀套201一侧安装有出料套205,出料套205内安装有开关卡盘206,出料套205上安装有出料管6,压料动力装置3包括升降架300,升降架300内底部安装有升降电机302,升降电机302上安装有升

降丝杆303,升降丝杆303上安装有升降块304,升降块304上安装有升降连杆305,升降连杆305上安装有升降压杆306,升降压杆306底部安装有压杆安装盘307,升降架300内开有升降槽301,升降电机302安装在升降槽301内,压杆安装盘307上开有孔,孔内安装有固定螺栓308,压料盘200安装在压杆安装盘307底部,固定装置4包括固定座400,固定座400一侧安装有固定电机401,固定电机401上安装有固定丝杆402,固定丝杆402一侧安装有固定滑杆403,固定座400一侧安装有固定夹块404,固定座400和固定夹块404上均开有孔,固定丝杆402和固定滑杆403安装在孔内,开关卡盘206上安装有拨杆208,开关卡盘206上开有槽,槽内安装有限位杆207,开关卡盘206上安装有固定凸块210,开关卡盘206内安装有挡板213,挡板213上安装有挡板转轴209开关卡盘206内安装有连杆211,连杆211底部两端安装有连杆转轴212,一端连杆转轴212安装在固定凸块210内,另一端连杆转轴212安装在挡板213内,通气阀芯202上安装有通气阀开关204,通气阀套201上开有孔,通气阀开关204安装在孔内,通气阀芯202上开有通气孔203,选择合适的压料盘200,利用固定螺栓308将压料盘200和压杆安装盘307固定,将出料管6与开关卡盘206连接,先转动通气阀开关204,使得通气阀芯202上的通气孔203处于垂直状态,此时通气阀套201通过通气孔203处于畅通状态,通过升降电机302带动升降丝杆303转动,升降丝杆303带动升降块304移动,升降块304通过升降连杆305带动升降压杆306移动,升降压杆306移动时带动压杆安装盘307上的压料盘200移动,将压料盘200卡入出料桶5内,出料桶5内的气体通过通气阀套201排出,当气体排空后,转动通气阀开关204,使通气阀芯202处于水平状态,此时通气阀套201不畅通,以防止胶液从通气阀套201流出,出料套205默认处于开启状态,开关卡盘206上的挡板213互相分离,当压料盘200下压时,胶液从出料套205通过出料管6排出外部,当全部胶液取出后,重新转动通气阀开关204,使通气阀套201畅通,此时需要拨动拨杆208,拨杆208带动连杆211移动,连杆211带动挡板213绕着挡板转轴209转动,此时挡板213互相靠近,当所有的挡板213贴紧时,出料套205处于封闭状态,此时上升压料盘200,空气通过通气阀套201进入出料桶5内,出料套205不流通,能够避免抽出压料盘200时将胶液倒吸回桶内。

[0025] 工作原理为:将出料桶5放置在工作平台1上的固定夹块404之间,通过固定电机401带动固定丝杆402转动,固定丝杆402转动带动固定夹块404移动,固定夹块404另一端在固定滑杆403上滑动,使得固定夹块404表面紧贴出料桶5外围为止,随后选择合适的压料盘200,利用固定螺栓308将压料盘200和压杆安装盘307固定,将出料管6与开关卡盘206连接,先转动通气阀开关204,使得通气阀芯202上的通气孔203处于垂直状态,此时通气阀套201通过通气孔203处于畅通状态,通过升降电机302带动升降丝杆303转动,升降丝杆303带动升降块304移动,升降块304通过升降连杆305带动升降压杆306移动,升降压杆306移动时带动压杆安装盘307上的压料盘200移动,将压料盘200卡入出料桶5内,出料桶5内的气体通过通气阀套201排出,当气体排空后,转动通气阀开关204,使通气阀芯202处于水平状态,此时通气阀套201不畅通,以防止胶液从通气阀套201流出,出料套205默认处于开启状态,开关卡盘206上的挡板213互相分离,当压料盘200下压时,胶液从出料套205通过出料管6排出外部,当全部胶液取出后,重新转动通气阀开关204,使通气阀套201畅通,此时需要拨动拨杆208,拨杆208带动连杆211移动,连杆211带动挡板213绕着挡板转轴209转动,此时挡板213互相靠近,当所有的挡板213贴紧时,出料套205处于封闭状态,此时上升压料盘200,空气通过通气阀套201进入出料桶5内,出料套205不流通,能够避免抽出压料盘200时将胶液倒吸

回桶内。

[0026] 实施例2:如图1-3,为了实现固定出料桶5的功能,固定装置4包括固定座400,固定座400一侧安装有固定电机401,固定电机401上安装有固定丝杆402,固定丝杆402一侧安装有固定滑杆403,固定座400一侧安装有固定夹块404,固定座400和固定夹块404上均开有孔,固定丝杆402和固定滑杆403安装在孔内,将出料桶5放置在工作平台1上的固定夹块404之间,通过固定电机401带动固定丝杆402转动,固定丝杆402转动带动固定夹块404移动,固定夹块404另一端在固定滑杆403上滑动,使得固定夹块404表面紧贴出料桶5外围为止,其余特征与实施例1相同。

[0027] 尽管已经示出和描述了本实用新型的实施例,对于本领域的普通技术人员而言,可以理解在不脱离本实用新型的原理和精神的情况下可以对这些实施例进行多种变化、修改、替换和变型,本实用新型的范围由所附权利要求及其等同物限定。

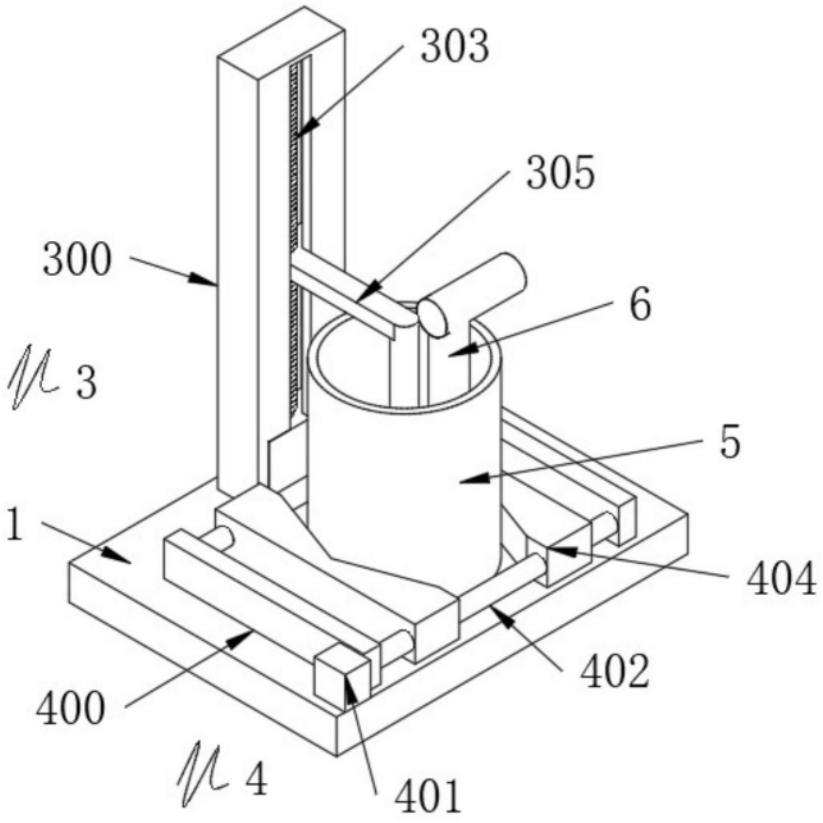

图1

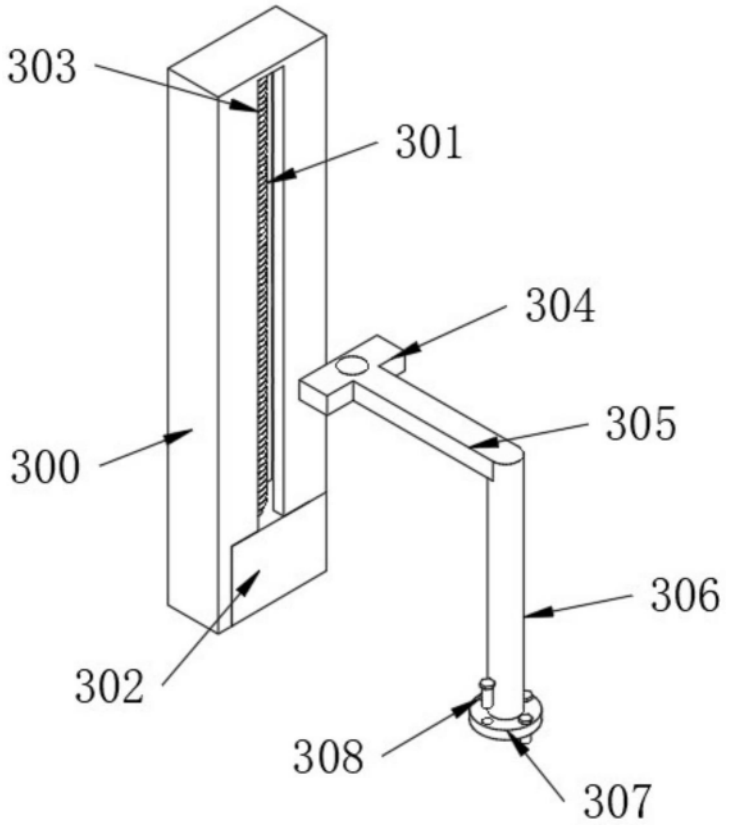

图2

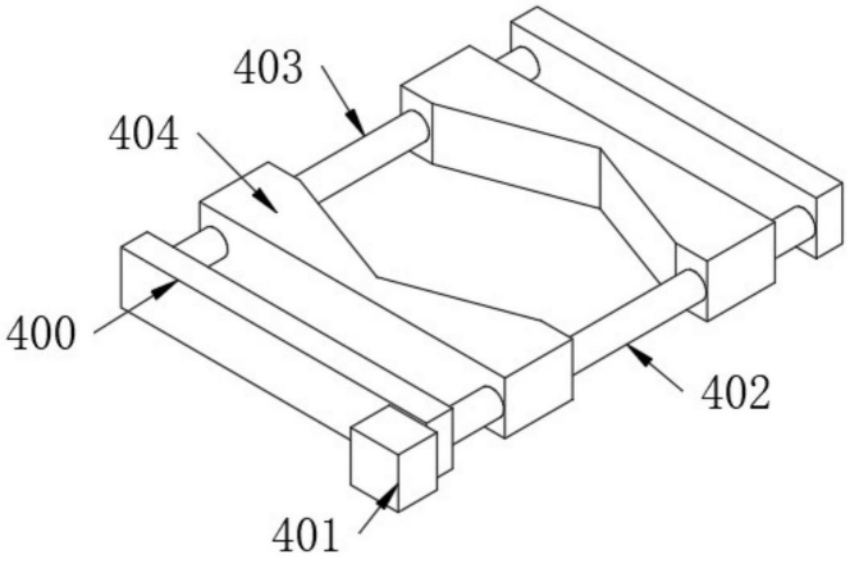

图3

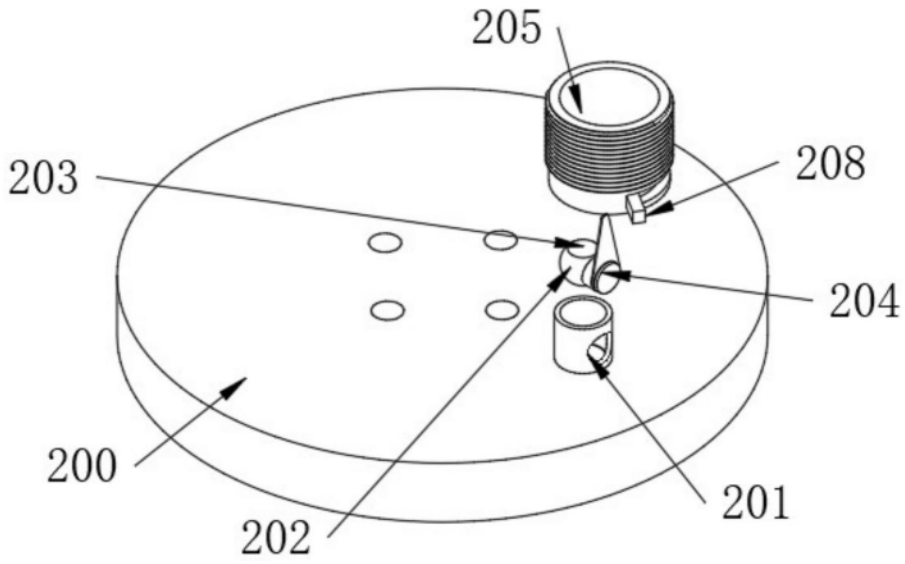

图4

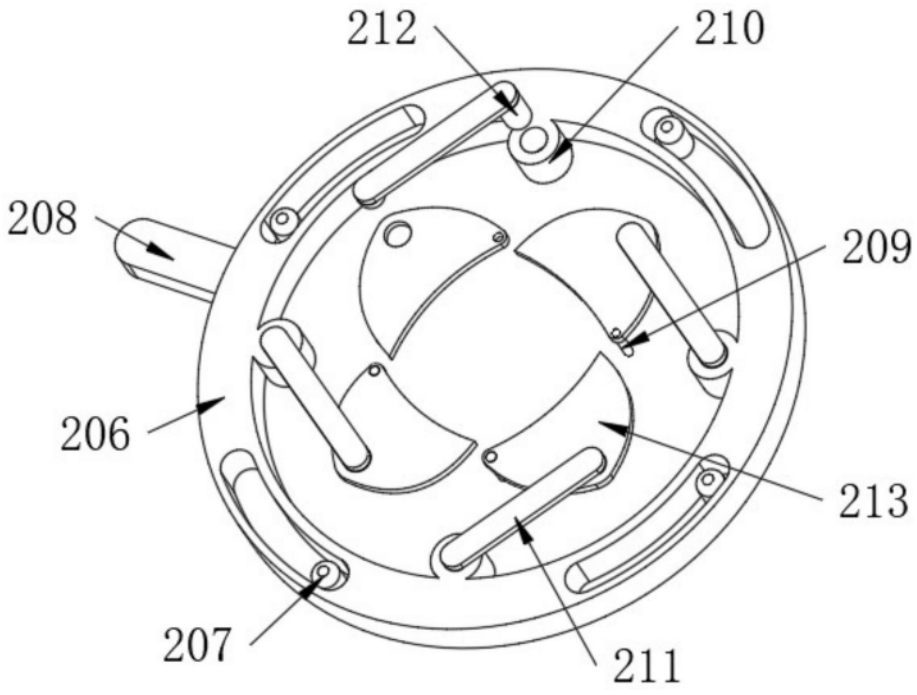

图5