(19)中华人民共和国国家知识产权局

(12)实用新型专利

(10)授权公告号 CN 205348963 U
(45)授权公告日 2016.06.29

(21)申请号 201620144373.0

(22)申请日 2016.02.26

(73)专利权人 梁福生
地址 163000 黑龙江省大庆市东风新村绿色家园

(72)发明人 梁福生

(74)专利代理机构 大庆禹奥专利事务所 23208
代理人 朱士文 杨晓梅

(51)Int.Cl.
E04H 17/14(2006.01)

权利要求书1页 说明书2页 附图5页

(54)实用新型名称

一种用于建筑工地的安全围栏

(57)摘要

本实用新型属于土木工程设施领域，具体涉及一种用于建筑工地的安全围栏，包括立柱、插接管及护栏，立柱包括套管地桩、钢管、支撑杆及横杆，钢管底部安装于套管地桩的圆孔内，钢管上设有对称分布的插槽，插槽底部设有挡块，支撑杆的一端通过铰接头与钢管上部铰接，其另一端与横杆铰接，横杆通过铰接头与钢管下部铰接；所述的插接管包括安装管及插接头，插接头上设有U型槽及安装孔；所述的插接管通过插槽安装于立柱上；所述的护栏通过U型槽和安装孔安装于插接管上；所述的套管地桩由水泥浇筑制成。本实用新型的结构简单，设计合理，安装简便，便于运输，成本低廉，经济适用，易于大规模地推广和使用。

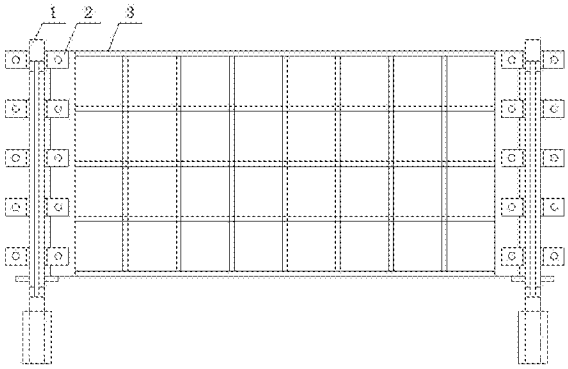

CN 205348963 U

1.一种用于建筑工地的安全围栏，包括立柱(1)、插接管(2)及护栏(3)，其特征在于：立柱(1)包括套管地桩(106)、钢管(101)、支撑杆(104)及横杆(105)，钢管(101)底部安装于套管地桩(106)的圆孔内，钢管(101)上设有对称分布的插槽(102)，插槽(102)底部设有挡块(107)，支撑杆(104)的一端通过铰接头(103)与钢管(101)上部铰接，其另一端与横杆(105)铰接，横杆(105)通过铰接头(103)与钢管(101)下部铰接；所述的插接管(2)包括安装管(201)及插接头(202)，插接头(202)上设有U型槽(204)及安装孔(203)；所述的插接管(2)通过插槽(102)安装于立柱(1)上；所述的护栏(3)通过U型槽(204)和安装孔(203)安装于插接管(2)上。

2.根据权利要求1所述的一种用于建筑工地的安全围栏，其特征在于：所述的支撑杆(104)与挡块(107)互相垂直。

3.根据权利要求1所述的一种用于建筑工地的安全围栏，其特征在于：所述的套管地桩(106)由水泥浇筑制成。

4.根据权利要求1所述的一种用于建筑工地的安全围栏，其特征在于：所述的套管地桩(106)埋于地面以下。

5.根据权利要求1所述的一种用于建筑工地的安全围栏，其特征在于：所述的护栏(3)可以替换为广告板、宣传板及围板。

6.根据权利要求1所述的一种用于建筑工地的安全围栏，其特征在于：所述的支撑杆(104)与钢管(101)上部通过可拆卸连接销铰接。

一种用于建筑工地的安全围栏

[0001] 技术领域：

[0002] 本实用新型属于建筑工程设备领域，具体涉及一种用于建筑工地的安全围栏。

[0003] 背景技术：

[0004] 随着社会的发展和进步，各大城市都在大兴土木工程，尤其在楼盘开发方面更为显著，在城市中无论是建设楼房还是改造楼房对施工现场都有着严格的要求，要求施工方对整体施工现场使用围栏或围板，一方面满足封闭施工的要求，另一方面起到广告宣传及美化市容的作用，这样就需要大量的围栏来满足建筑施工的需求，目前建筑工地所使用的安全围栏主要通过埋桩和现场焊接搭建而成，其工艺费时费力，而且不能重复使用，也不便于拆卸、安装及运输，生产成本较高，影响了施工进度。故此，设计一种能够重复利用、便于拆卸及安装的用于建筑工地的安全围栏是十分必要的。

[0005] 实用新型内容：

[0006] 本实用新型弥补和改善了上述现有技术的不足之处，提供了一种结构简单，设计合理，安装简便，便于运输，成本低廉，经济适用的一种用于建筑工地的安全围栏，可以在建筑施工中大规模地推广和使用。

[0007] 本实用新型采用的技术方案为：一种用于建筑工地的安全围栏，包括立柱、插接管及护栏，立柱包括套管地桩、钢管、支撑杆及横杆，钢管底部安装于套管地桩的圆孔内，钢管上设有对称分布的插槽，插槽底部设有挡块，支撑杆的一端通过铰接头与钢管上部铰接，其另一端与横杆铰接，横杆通过铰接头与钢管下部铰接；所述的插接管包括安装管及插接头，插接头上设有U型槽及安装孔；所述的插接管通过插槽安装于立柱上；所述的护栏通过U型槽和安装孔安装于插接管上。

[0008] 所述的支撑杆与挡块互相垂直。

[0009] 所述的套管地桩由水泥浇筑制成。

[0010] 所述的套管地桩埋于地面以下。

[0011] 所述的护栏可以替换为广告板、宣传板及围板。

[0012] 所述的支撑杆与钢管上部通过可拆卸连接销铰接。

[0013] 本实用新型的有益效果：结构简单，设计合理，安装简便，便于运输，成本低廉，经济适用，易于大规模地推广和使用。其主要优点如下：

[0014] 1)、所述的套管地桩由水泥浇筑制成，当建筑工程结束后将立柱抽出，套管地桩不需要移出，与地锚的设计相比，拆除简单，设计合理，经济适用。

[0015] 2)、所述的立柱及插接管的主体部分均可使用普通钢管制成，便于加工，成本低廉，经济适用。

[0016] 3)、所述的插接管通过插槽安装于立柱上，护栏通过U型槽和安装孔安装于插接管上，插接的设计便于拆卸及安装，一方面有利于重复利用，另一方面便于运输，结构简单，设计合理，节约成本，经济适用。

[0017] 4)、所述的护栏可以替换为广告板、宣传板及围板，使用范围广泛，设计合理，经济适用。

[0018] 5)、所述的插接管可以根据现场需要设计为高度不同的插接管，增加插接管的高度并不影响其安装于立柱上的稳定性，设计合理，方便实用。

[0019] 附图说明：

[0020] 图1是本实用新型的结构示意图。

[0021] 图2是本实用新型中立柱的结构示意图。

[0022] 图3是图2的俯视图。

[0023] 图4是本实用新型中插接管的结构示意图。

[0024] 图5是图4的俯视图。

[0025] 具体实施方式：

[0026] 参照各图，一种用于建筑工地的安全围栏，包括立柱1、插接管2及护栏3，立柱1包括套管地桩106、钢管101、支撑杆104及横杆105，钢管101底部安装于套管地桩106的圆孔内，钢管101上设有对称分布的插槽102，插槽102底部设有挡块107，支撑杆104的一端通过铰接头103与钢管101上部铰接，其另一端与横杆105铰接，横杆105通过铰接头103与钢管101下部铰接；所述的插接管2包括安装管201及插接头202，插接头202上设有U型槽204及安装孔203；所述的插接管2通过插槽102安装于立柱1上；所述的护栏3通过U型槽204和安装孔203安装于插接管2上；所述的支撑杆104与挡块107互相垂直；所述的套管地桩106由水泥浇筑制成，套管地桩106埋于地面以下；所述的护栏3可以替换为广告板、宣传板及围板；所述的支撑杆104与钢管101上部通过可拆卸连接销铰接。

[0027] 所述的套管地桩106由水泥浇筑制成，当建筑工程结束后将立柱1抽出，套管地桩106不需要移出，与地锚的设计相比，拆除简单；所述的立柱1及插接管2的主体部分均可使用普通钢管制成，便于加工，成本低廉；所述的插接管2通过插槽102安装于立柱1上，护栏3通过U型槽204和安装孔203安装于插接管2上，插接的设计便于拆卸及安装，一方面有利于重复利用，另一方面便于运输；所述的护栏3可以替换为广告板、宣传板及围板，使用范围广泛；所述的插接管2可以根据现场需要设计为高度不同的插接管2，增加插接管2的高度并不影响其安装于立柱1上的稳定性。本实用新型的结构简单，设计合理，安装简便，便于运输，成本低廉，经济适用，易于大规模地推广和使用。

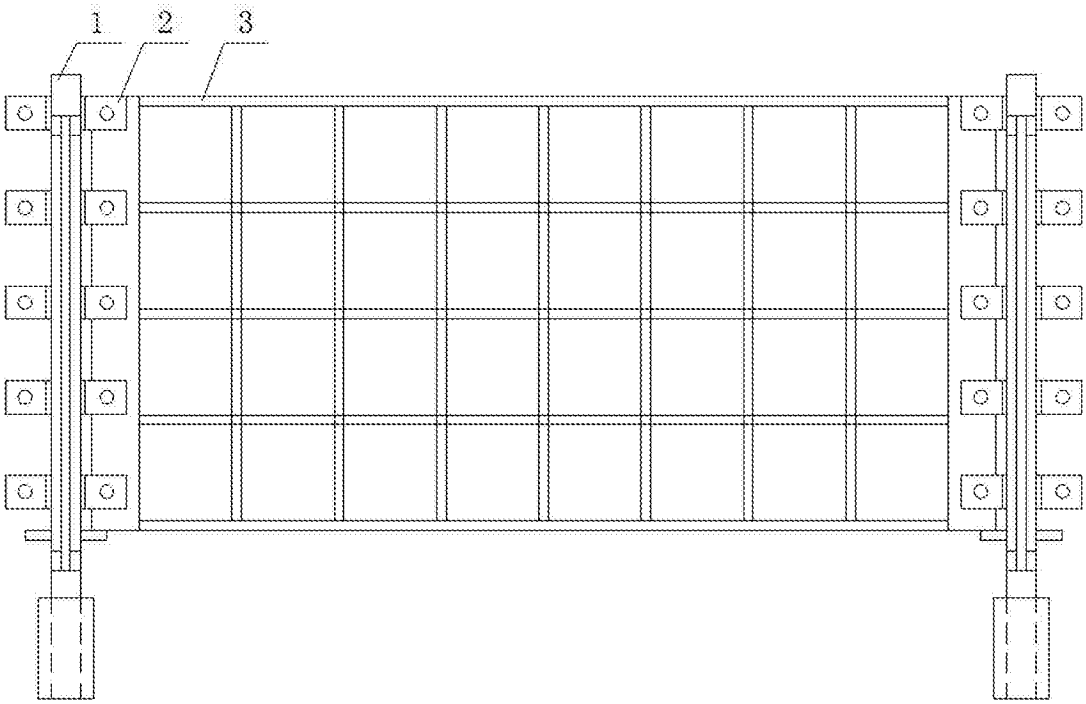

图1

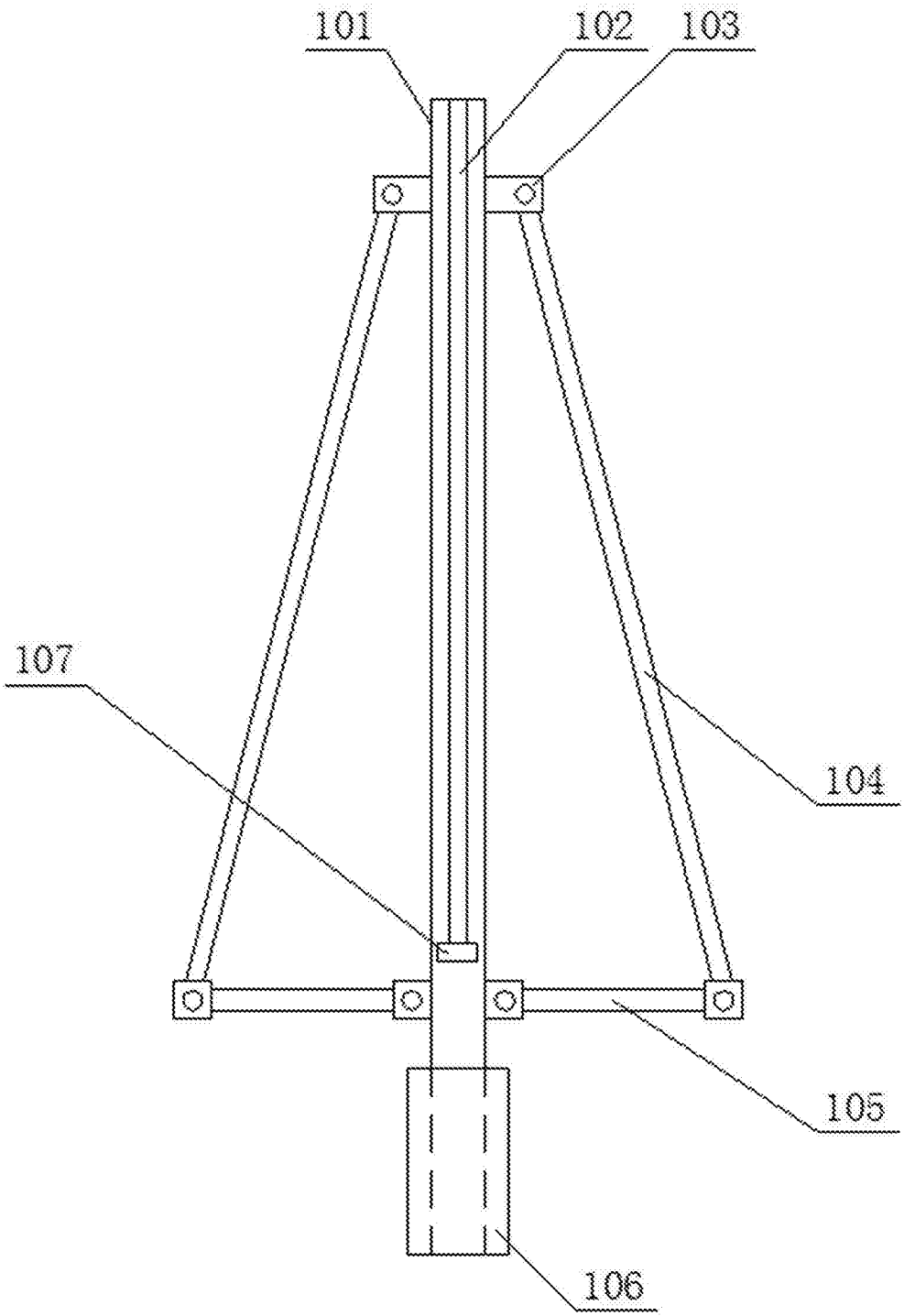

图2

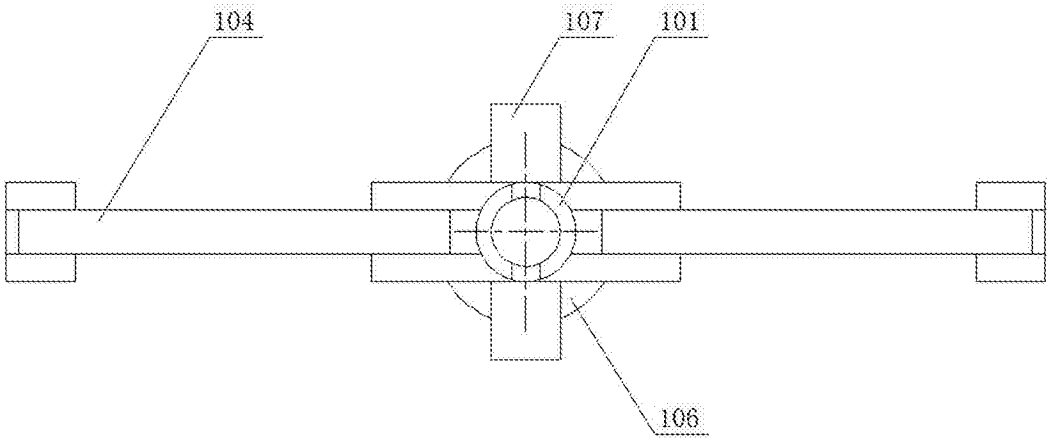

图3

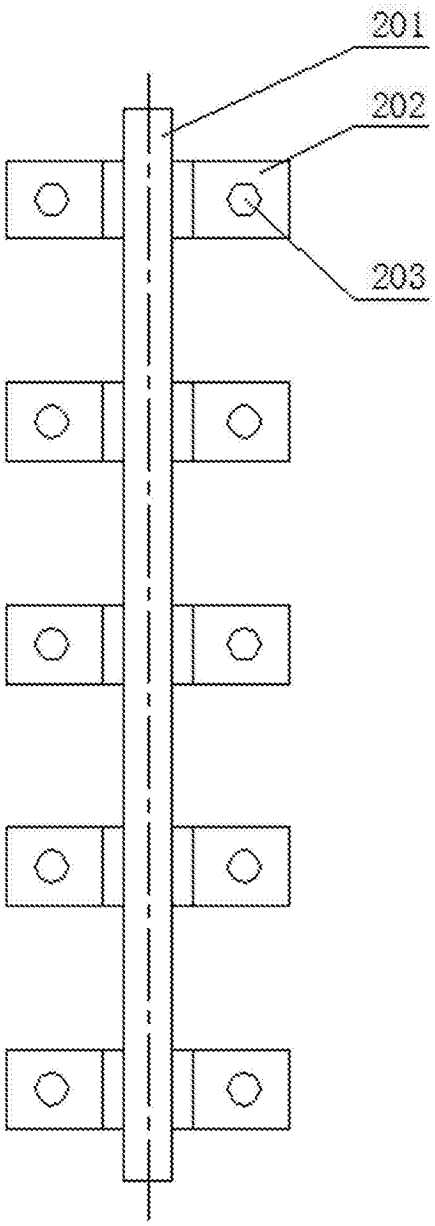

图4

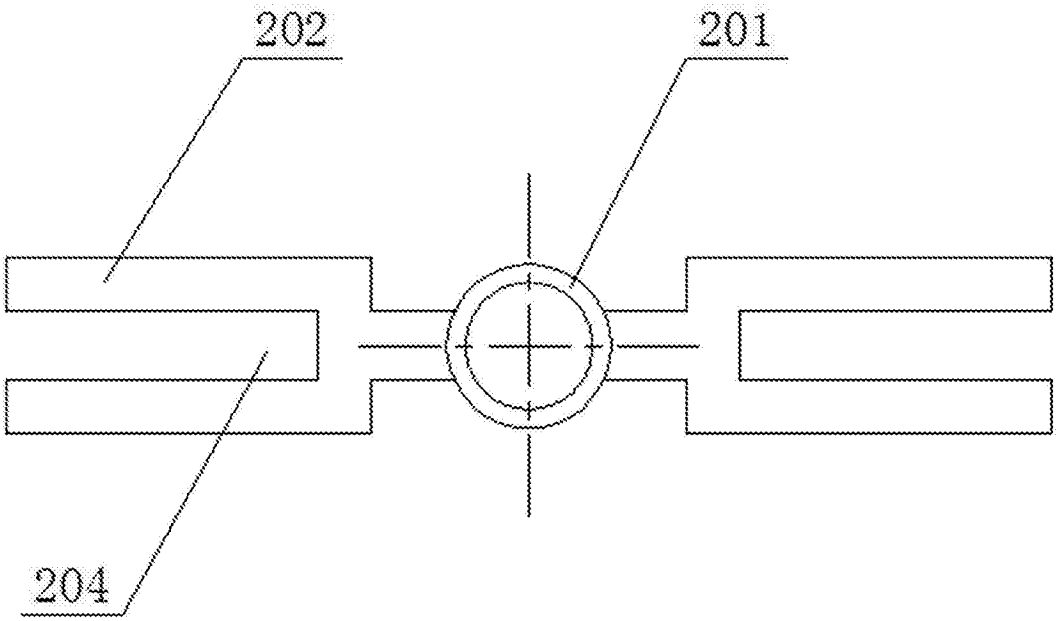

图5