(19)中华人民共和国国家知识产权局

(12)实用新型专利

(10)授权公告号 CN 205758544 U
(45)授权公告日 2016.12.07

(21)申请号 201620275886.5

(22)申请日 2016.04.06

(73)专利权人 王晓梅
地址 221006 江苏省徐州市徐州医学院附属医院重症医学科

(72)发明人 王晓梅

(74)专利代理机构 常州市科谊专利代理事务所 32225
代理人 孙彬

(51)Int.Cl.
A61B 5/03(2006.01)
A61M 1/00(2006.01)

权利要求书1页 说明书2页 附图1页

(54)实用新型名称

腹内压简易连接测压装置

(57)摘要

本实用新型公开一种腹内压简易连接测压装置，包括上连接管(1)、下连接管(2)和测压管(3)，还包括三通(4)，三通(4)上设置三通阀(6)，上连接管(1)、下连接管(2)和测压管(3)分别与三通(4)的三个接口连通，上连接管(1)的另一端设置连接头(5)，测压管(3)管体上设置有刻度。有益效果为：结构简单，连接测压安全，无创伤，重复性好，初次连接好后，可以实施重复多次测量，引流尿液、测量腹内压只需通过调节三通阀选择三通导通通路即可，无需脱开foley尿管，不易发生尿路感染，测量间隙用无菌巾覆盖，每周更换一次，大大降低了感染机率。

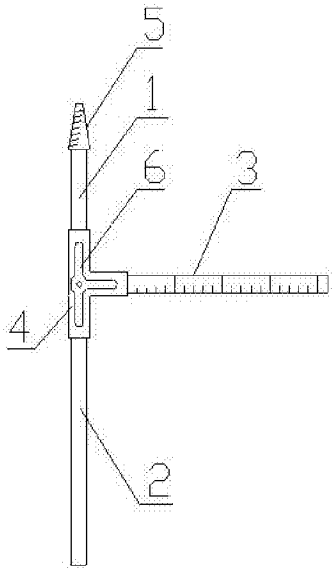

CN 205758544 U

1.一种腹内压简易连接测压装置，包括上连接管(1)、下连接管(2)和测压管(3)，其特征在于，还包括三通(4)，三通(4)上设置三通阀(6)，上连接管(1)、下连接管(2)和测压管(3)分别与三通(4)的三个接口连通，上连接管(1)的另一端设置连接头(5)，测压管(3)管体上设置有刻度，所述的测压管(3)上设置有截止阀。

2.根据权利要求1所述的一种腹内压简易连接测压装置，其特征在于，所述的上连接管(1)、下连接管(2)和测压管(3)分别通过螺旋接口与三通(4)的三个接口连通。

3.根据权利要求1所述的一种腹内压简易连接测压装置，其特征在于，所述的上连接管(1)带有连接头(5)的一端与foley尿管连接，下连接管(2)另一端与精密尿袋连接，测压管(3)另一端与50ml袋装生理盐水连接。

腹内压简易连接测压装置

技术领域

[0001] 本实用新型涉及一种测压装置，具体涉及一种腹内压简易连接测压装置。

背景技术

[0002] 腹内压(IAP)为密闭的腹腔内的压力，它是诊断和治疗腹内高压(IAH)、腹腔间隔室综合征(ACS)的必需指示和可靠依据，在ICU内常规进行腹内压监测，可准确预测IAH患者病情变化，及早防止ACS的发生，降低危重患者的死亡率，IAP检测方法可分为直接测量法和间接测量法，直接测量法即通过腹腔引流管或穿刺针连接压力传感器进行测压，测量值准确，但此法为有创操作，加之大多数患者腹腔情况复杂，故临床少用。间接测压法即通过内脏的压力间接反应腹内压的方法，创伤性小，临床应用较多。其中膀胱测压法简便，安全，是国际公认测量腹内压的“金标准”。但是目前膀胱测压法操作繁琐，反复脱开导尿管容易造成污染，使用压力传感器测量，需要监护仪并且价格昂贵。

发明内容

[0003] 针对上述现有技术存在的问题，本实用新型提供一种腹内压简易连接测压装置，结构简单，测压安全无创伤，无污染，重复性好。

[0004] 为了实现上述目的，本实用新型采用的技术方案是：一种腹内压简易连接测压装置，包括上连接管、下连接管和测压管，还包括三通，三通上设置三通阀，上连接管、下连接管和测压管分别与三通的三个接口连通，上连接管的另一端设置连接头，测压管管体上设置有刻度。

[0005] 所述的上连接管、下连接管和测压管分别通过螺旋接口与三通的三个接口连通。

[0006] 所述的测压管上设置有截止阀。

[0007] 所述的上连接管带有连接头的一端与foley尿管连接，下连接管另一端与精密尿袋连接，测压管另一端与50ml袋装生理盐水连接。

[0008] 本实用新型的有益效果为：结构简单，连接测压安全，无创伤，重复性好，初次连接好后，可以实施重复多次测量，引流尿液、测量腹内压只需通过调节三通阀选择三通导通通路即可，无需脱开foley尿管，不易发生尿路感染，测量间隙用无菌巾覆盖，每周更换一次，大大降低了感染机率。

附图说明

[0009] 图1为本实用新型的结构示意图；

[0010] 图中：1、上连接管，2、下连接管，3、测压管，4、三通，5、连接头，6、三通阀。

具体实施方式

[0011] 下面结合附图对本实用新型作进一步说明。

[0012] 如图1所示，本腹内压简易连接测压装置，包括上连接管1、下连接管2和测压管3，

还包括三通4，三通4上设置三通阀6，上连接管1、下连接管2和测压管3分别与三通4的三个接口连通，上连接管1的另一端设置连接头5，测压管3管体上设置有刻度。

[0013] 患者在无菌条件下经尿道插入foley尿管，连接头5与foley尿管连通，下连接管2另一端与精密尿袋连接，测压管3另一端与预热37度左右的50ml袋装生理盐水连接；不测压时，调节三通阀6使测压管3截止，上连接管1、下连接管2导通持续引流尿液，需要测量腹内压时，先手压下腹部无尿液流出，再调节三通阀6使下连接管2截止，上连接管1、测压管3导通，患者取平卧位，参照世界腹腔间室综合征委员会指导意见，取腋中线髂嵴水平标记为零点，50ml袋装生理盐水缓慢向膀胱内注入，待30s-60s后膀胱肌肉松弛后进行测量，夹闭50ml袋装生理盐水插口，开放测压管3，使之与大气相通，将测压管3垂直于已标记的零点，在患者呼气末读取测压管3管体上的刻度即测量出腹腔内压力。

[0014] 为了使得本实用新型在临床上使用更加方便，上连接管1、下连接管2和测压管3分别通过螺旋接口与三通4的三个口连通；测压管3上设置有截止阀。

[0015] 本实用新型结构简单，连接测压安全，无创伤，重复性好，初次连接好后，可以实施重复多次测量，引流尿液、测量腹内压只需通过调节三通阀6选择三通4导通通路即可，无需脱开foley尿管，不易发生尿路感染，测量间隙用无菌巾覆盖，每周更换一次，大大降低了感染机率。使用本实用新型测压虽然为间接测压法，但是其操作简便，具有与持续测量一样减少人力耗费，帮助医务人员及时观察腹内压变化的优点，便于临床使用。

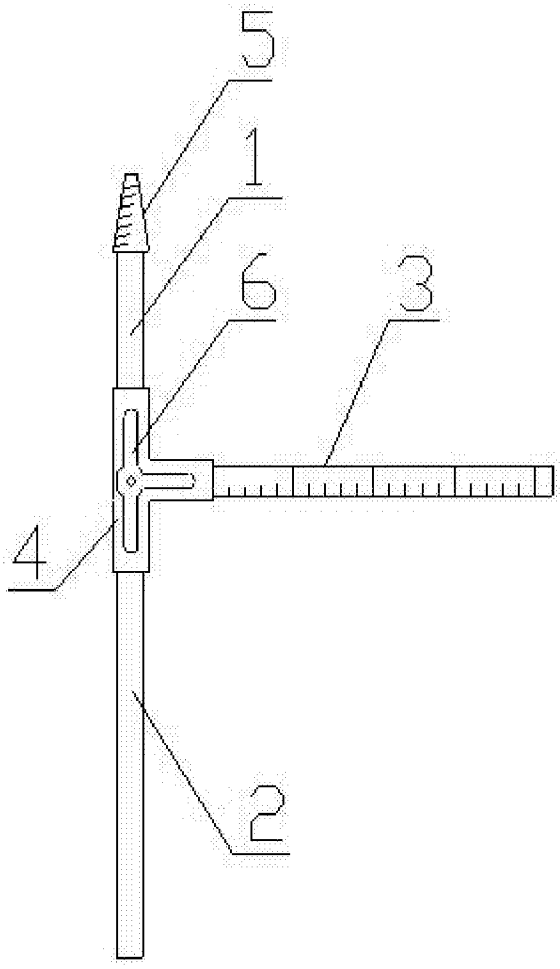

图1