(19)中华人民共和国国家知识产权局

(12)实用新型专利

(10)授权公告号 CN 205760045 U
(45)授权公告日 2016.12.07

(21)申请号 201620478824.4

(22)申请日 2016.05.23

(73)专利权人 宁波亚伯涂料有限公司
地址 315700 浙江省宁波市象山县城东工业园区

(72)发明人 干楠

(74)专利代理机构 北京华仲龙腾专利代理事务所(普通合伙) 11548
代理人 李静

(51)Int.Cl.
B01D 33/04(2006.01)
B01D 33/46(2006.01)
B01D 33/68(2006.01)
B01D 33/76(2006.01)

权利要求书1页 说明书2页 附图1页

(54)实用新型名称

一种改进的涂料过滤装置

(57)摘要

本实用新型公开了一种改进的涂料过滤装置，包括过滤箱、左副箱和右副箱，所述过滤箱内设有传输带，传输带上嵌设有过滤网，传输带左右两端设有左传输辊和右传输辊，左传输辊和右传输辊所在的过滤箱两侧分别设有左副箱和右副箱，左传输辊和右传输辊都通过固定杆固定在左右副箱中，左幅箱下端设有废料收集斗，右副箱中设有驱动电机，驱动电机和右传输辊之间设有传动皮带，过滤箱右上侧还设有加料斗，过滤箱下端设有出料口，传输带上带下方设有若干个翻料凸起，右传输辊下方的右副箱中设有清孔刷，本实用新型结构简单、合理，可连续过滤，过滤效率高，过滤效果好，实用性强。

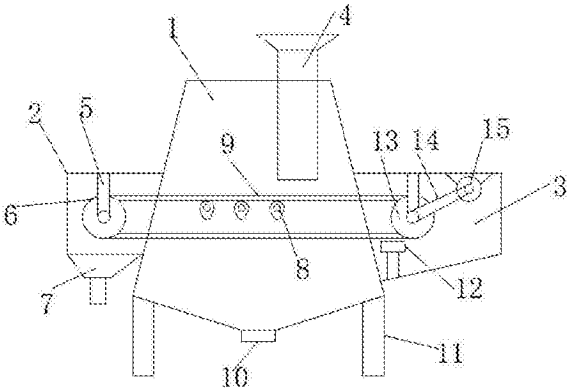

CN 205760045 U

1.一种改进的涂料过滤装置，包括过滤箱、左副箱和右副箱，其特征在于，所述过滤箱内设有传输带，传输带上嵌设有过滤网，传输带左右两端设有左传输辊和右传输辊，左传输辊和右传输辊所在的过滤箱两侧分别设有左副箱和右副箱，左传输辊和右传输辊都通过固定杆固定在左右副箱中，左幅箱下端设有废料收集斗，右副箱中设有驱动电机，驱动电机和右传输辊之间设有传动皮带，过滤箱右上侧还设有加料斗，过滤箱下端设有出料口，传输带上带下方设有若干个翻料凸起，右传输辊下方的右副箱中设有清孔刷。

2.根据权利要求1所述的一种改进的涂料过滤装置，其特征在于，所述驱动电机通过螺栓固定在右副箱内部。

3.根据权利要求1所述的一种改进的涂料过滤装置，其特征在于，所述加料斗下端口连接引导管。

4.根据权利要求1所述的一种改进的涂料过滤装置，其特征在于，所述翻料凸起的驱动轴穿过过滤箱外壁，并且连接转动电机。

5.根据权利要求1所述的一种改进的涂料过滤装置，其特征在于，所述清孔刷刷面紧贴传输带下带面。

一种改进的涂料过滤装置

技术领域

[0001] 本实用新型涉及一种过滤装置，具体是一种改进的涂料过滤装置。

背景技术

[0002] 在涂料生产过程中，过滤是一道重要的步骤，通过过滤清除杂质及颗粒，在过滤工艺中主要用到的是过滤筛，即简单的底部为过滤网的筛子，该类器械使用时将待过滤涂料注入筛内，通过人工搅拌促使涂料从过滤网滤出，该设备虽然可以完成过滤，但是过滤效率低下，而且耗费人力。

实用新型内容

[0003] 本实用新型的目的在于提供一种改进的涂料过滤装置，以解决上述背景技术中提出的问题。

[0004] 为实现上述目的，本实用新型提供如下技术方案：

[0005] 一种改进的涂料过滤装置，包括过滤箱、左副箱和右副箱，所述过滤箱内设有传输带，传输带上嵌设有过滤网，传输带左右两端设有左传输辊和右传输辊，左传输辊和右传输辊所在的过滤箱两侧分别设有左副箱和右副箱，左传输辊和右传输辊都通过固定杆固定在左右副箱中，左幅箱下端设有废料收集斗，右副箱中设有驱动电机，驱动电机和右传输辊之间设有传动皮带，过滤箱右上侧还设有加料斗，过滤箱下端设有出料口，传输带上带下方设有若干个翻料凸起，右传输辊下方的右副箱中设有清孔刷。

[0006] 作为本实用新型进一步的方案：所述驱动电机通过螺栓固定在右副箱内部。

[0007] 作为本实用新型进一步的方案：所述加料斗下端口连接引导管。

[0008] 作为本实用新型进一步的方案：所述翻料凸起的驱动轴穿过过滤箱外壁，并且连接转动电机。

[0009] 作为本实用新型进一步的方案：所述清孔刷刷面紧贴传输带下带面。

[0010] 与现有技术相比，本实用新型的有益效果是：当装置工作时，工作人员通过向加料斗中加料，物料沿着引导管落到传输带上，此时驱动电机通过传动皮带带动传输带转动，这样体积合格的物料就会穿过传输带上的过滤网，进而从出料口排出，体积不合格的物料就会随着传输带向左运动，进而被废料收集斗收集，这样就避免了不合格物料的堆积，实现了装置连续过滤，提高了装置的加工效率，同时位于传输带上带下方的翻料凸起不断转动，进而实现对传输带上物料的翻料，进而提高了装置的过滤效果，另外右传输辊下方的右副箱中设有清孔刷，清孔刷的作用是对传输带进行清孔处理，进而保证了装置的过滤效果，本实用新型结构简单、合理，可连续过滤，过滤效率高，过滤效果好，实用性强。

附图说明

[0011] 图1为本实用新型的结构示意图。

[0012] 其中：过滤箱1、左副箱2、右副箱3、加料斗4、固定杆5、左传输辊6、废料收集斗7、翻

料凸轮8、传输带9、出料口10、支腿11、清孔刷12、右传输辊13、传动皮带14、驱动电机15。

具体实施方式

[0013] 下面将结合本实用新型实施例中的附图，对本实用新型实施例中的技术方案进行清楚、完整地描述，显然，所描述的实施例仅仅是本实用新型一部分实施例，而不是全部的实施例。基于本实用新型中的实施例，本领域普通技术人员在没有做出创造性劳动前提下所获得的所有其他实施例，都属于本实用新型保护的范围。

[0014] 请参阅图1，本实用新型实施例中，一种改进的涂料过滤装置，包括过滤箱1、左副箱2和右副箱3，所述过滤箱1内设有传输带9，传输带9上嵌设有过滤网，传输带9左右两端设有左传输辊6和右传输辊13，左传输辊6和右传输辊13所在的过滤箱1两侧分别设有左副箱2和右副箱3，左传输辊6和右传输辊13都通过固定杆5固定在左右副箱中，左幅箱2下端设有废料收集斗7，右副箱3中设有驱动电机15，驱动电机15通过螺栓固定在右副箱3内部，驱动电机15和右传输辊13之间设有传动皮带14，过滤箱1右上侧还设有加料斗4，加料斗4下端口连接引导管，过滤箱1下端设有出料口10，当装置工作时，工作人员通过向加料斗4中加料，物料沿着引导管落到传输带9上，此时驱动电机15通过传动皮带14带动传输带9转动，这样体积合格的物料就会穿过传输带9上的过滤网，进而从出料口10排出，体积不合格的物料就会随着传输带9向左运动，进而被废料收集斗7收集，这样就避免了不合格物料的堆积，实现了装置连续过滤，提高了装置的加工效率，传输带9上带下方设有若干个翻料凸起8，翻料凸起8的驱动轴穿过过滤箱1外壁，并且连接转动电机，转动电机的作用是带动翻料凸起8转动，进而实现对传输带9上物料的翻料，进而提高了装置的过滤效果，右传输辊13下方的右副箱3中设有清孔刷12，清孔刷12刷面紧贴传输带9下带面，清孔刷12的作用是对传输带进行清孔处理，进而保证了装置的过滤效果。

[0015] 本实用新型的工作原理是：当装置工作时，工作人员通过向加料斗中加料，物料沿着引导管落到传输带上，此时驱动电机通过传动皮带带动传输带转动，这样体积合格的物料就会穿过传输带上的过滤网，进而从出料口排出，体积不合格的物料就会随着传输带向左运动，进而被废料收集斗收集，这样就避免了不合格物料的堆积，实现了装置连续过滤，提高了装置的加工效率，同时位于传输带上带下方的翻料凸起不断转动，进而实现对传输带上物料的翻料，进而提高了装置的过滤效果，另外右传输辊下方的右副箱中设有清孔刷，清孔刷的作用是对传输带进行清孔处理，进而保证了装置的过滤效果。

[0016] 对于本领域技术人员而言，显然本实用新型不限于上述示范性实施例的细节，而且在不背离本实用新型的精神或基本特征的情况下，能够以其他的具体形式实现本实用新型。因此，无论从哪一点来看，均应将实施例看作是示范性的，而且是非限制性的，本实用新型的范围由所附权利要求而不是上述说明限定，因此旨在将落在权利要求的等同要件的含义和范围内的所有变化囊括在本实用新型内。不应将权利要求中的任何附图标记视为限制所涉及的权利要求。

[0017] 此外，应当理解，虽然本说明书按照实施方式加以描述，但并非每个实施方式仅包含一个独立的技术方案，说明书的这种叙述方式仅仅是为清楚起见，本领域技术人员应当将说明书作为一个整体，各实施例中的技术方案也可以经适当组合，形成本领域技术人员可以理解的其他实施方式。

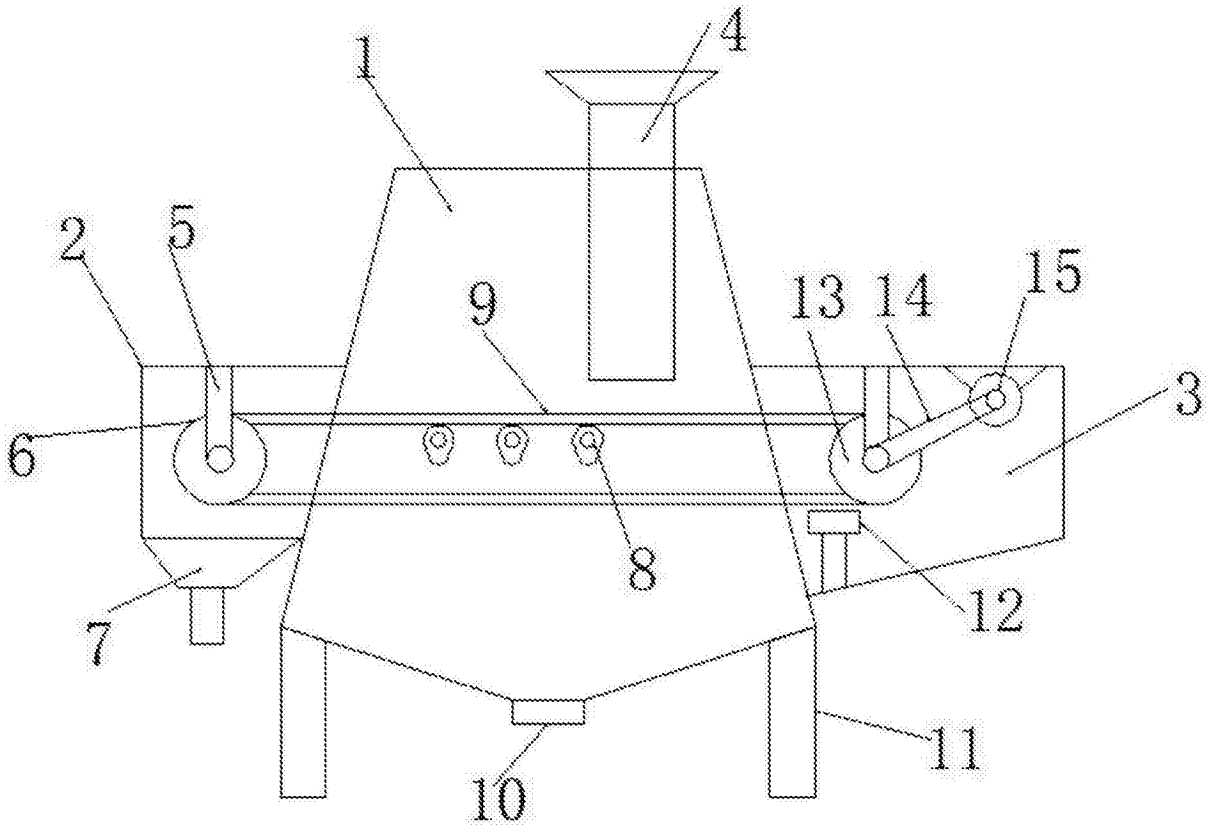

图1